catalogo parti di ricambio
spare parts catalogue
catalogue des pièces détachées
ersatzteilkatalog
catálogo de piezas de repuesto

n. 13 serie SM

TIGRE
TIGRONE
SUPERTIGRE
TROPICAL
TIGRECAR
UNICAR
UNITRANS
MAKI

TRATTORI
MOTOCOLTIVATORI
MOTOAGRICOLE

Antonio CARRARO di G

35011 CAMPODARSEGO - PD
via Caltana, 18
telefono 049/55.64.500
telex 430011 CATRAT I

AVVERTENZE PER LA CONSULTAZIONE DEL CATALOGO

Norme per le ordinazioni

Nelle ordinazioni di particolari di ricambio specificare:

— Modello della macchina;

— Numero di matricola della macchina (specificare sempre il Nr. Matricola completo stampigliato sulla targhetta di identificazione applicata sulla sinistra del corpo centrale);

— Quantità ed esatto numero di ordinazione del particolare richiesto;

— Mezzo di spedizione richiesto.

Ricerca delle parti di ricambio

Si effettua consultando le tavole del catalogo sulle quali sono riportati il numero di ordinazione, denominazione e quantità di ogni particolare raffigurato.

La validità della tavola viene sempre riportata nella rappresentanzione grafica a fianco della propria denominazione.

La validità di un nr. codice per determinati modelli o versioni della macchina è specificata nella colonna " denominazione e validità " di ogni elenco parti di ricambio.

I nr. di codice con denominazione senza alcuna specifica si intendono validi per tutti i modelli della serie.

Per l'ordinazione di alcuni particolari occorrerà inoltre specificare quanto richiesto dalle note a fondo pagina e dalle sigle a fianco riportate.

Le parti di ricambio dei gruppi non costruiti dalla " A. CARRARO " (motore, pompa ad ingranaggi, sollevatore, idroguida, ecc.) si devono ricercare nel catalogo del proprio costruttore.

Modifiche

Il numero di ordinazione di particolari modificati nel corso della produzione è sempre contraddistinto dal numero della modifica che lo interessa.

La validità per nr. di matricola e le norme di ricambio per ogni particolare modificato, vengono riportati nell'apposita tabella a fine pagina di ogni elenco parti di ricambio, oppure nella denominazione del particolare stesso.

Aggiornamento del catalogo

Verrà effettuato con l'invio dei moduli " Modifiche " con i quali si dovranno tenere costantemente aggiornate le tavole del catologo riportando la descrizione della modifica nella tabella finale e nell'elenco dei particolari di ogni tavola interessata.

Le modifiche verranno descritte seguendo le indicazioni riportate nel paragrafo che segue.

Quando sarà necessario, verranno inoltre spediti elenchi o tavole complete da sostituire od aggiungere a quelle già esistenti.

Indicazioni ed abbreviazioni riportate nella tabella modifiche

TABELLA MODIFICHE

modif. nr.	fig. nr.	codice antemodifica	fino a matr. nr.	codice postmodifica e norme di ricambio	da matr. nr.	
3	5	6 190 506	13-1201	6 190 531	13-1202	Il particolare 6 190 506 è stato sostituito dal particolare 6 190 531, ma viene ancora fornito di ricambio.
10	12	~~6 202 503~~	13-1410	6 202 505	13-1411	Il particolare 6 202 503 è stato sostituito; ad esaurimento scorte verrà sempre fornito di ricambio il particolare 6 202 505. Esaurire le scorte per i trattori con telaio fino a matr. 13-1410.
57	18	~~6 026 102~~		6 026 106		Il particolare 6 026 102 è stato sostituito. Fornire sempre di ricambio il nuovo particolare 6 026 106.
101	20	~~6 071 004~~	13-1902	(6 071 021 + 6 071 082) (— 6 071 105)	13-1903	Il particolare 6 071 004, ad esaurimento scorte, non verrà più fornito come ricambio, perché sostituito dalle parti 6 071 021 e 6 071 082 che comportano anche l'eliminazione del particolare 6 071 105.

Abbreviazioni usate nel catalogo

dx. = destro/a – sx. = sinistro/a – ant. = anteriore – post. = posteriore (rispetto all'avanzamento del trattore)

P.T.O. = presa di potenza – st. = standard – a r. = a richiesta

Z 16 = ingranaggio con 16 denti – Z 15/25 = coppia ingranaggio tra Z 15 e Z 25

V. = Vigneto – A. = Agrumeto – F. = Frutteto – M. = Medium – N. = Normal

ELENCO DEI MODELLI

TIPO	1ª SERIE	2ª SERIE	CARATTERISTICHE
TIGRE		2800	RUOTE 6.50 × 16 - 7.50 × 16 - 8.25 × 16 - ANT. E POST.
TIGRONE P.C.		4000	RUOTE 7.50 × 16 - 8.25 × 16 - ANT. E POST.
TIGRONE P.C. VIGNETO		4000	RUOTE 7.50 × 16 - ANT. E POST.
TIGRONE	3400 - 3600 - 4000 - 4200 4400 - 4500 - 5000	4000 - 4800 - 5200	RUOTE 7.50 × 16 - 8.25 × 16 - 7.50 × 18 - ANT. E POST.
TIGRONE RHEIN	3600 - 4200		RUOTE ANT. 7.00 × 18 - POST. 8.25 × 16
TIGRONE VIGNETO		4000 - 4800 - 5200	RUOTE 7.50 × 16 - ANT. E POST.
TIGRONE NORMAL	5000 - 6000	4800 - 5200 - 7000 - 7500	RUOTE 9.50 × 20 - ANT. E POST.
TIGRONE MEDIUM	6000	7000 - 7500	RUOTE ANT. 9.5 × 20 - POST. 11.2 × 24
TIGRONE RHEIN	6000		RUOTE ANT. E POST. 7.00 × 18/8.3 × 24 - 7.50 × 18/9.5 × 24
TIGRONE VIGNETO	6000	7000 - 7500	RUOTE ANT. 8.25 × 16 - POST. 11.2 × 20
TIGRONE FRUTTETO	6000	7000 - 7500	RUOTE ANT. 11.5/80 × 15 - POST. 12.5 × 20
TIGRONE AGRUMETO	6000	7000 - 7500	RUOTE ANT. 8.25 × 16 - POST. 11.2 × 20
SUPERTIGRE	3400 - 3600 - 4000 4200 - 4400 - 5000	4000 - 4800 - 5200	RUOTE 7.50 × 16 - 8.25 × 16 - 7.50 × 18 - ANT. E POST.
SUPERTIGRE VIGNETO	3400 - 3600 - 4000 4200 - 4400 - 5000	4000 - 4800 - 5200	RUOTE 7.50 × 16 - (7.50 × 18) ANT. E POST.
SUPERTIGRE NORMAL	6000	4800 - 5200 - 7000 - 7500	RUOTE 9.5 × 20 ANT. E POST.
SUPERTIGRE VIGNETO	6000	7000 - 7500	RUOTE 9.5 × 20 ANT. E POST.
TROPICAL	80 (6000)	7000	RUOTE 12.5 × 20 ANT. E POST.
MAKI	525		RUOTE ANT. 4.00 × 15 - POST. 7.50 × 18
MAKI	546		RUOTE ANT. 5.00 × 15 - POST. 9.5 × 24
UNICAR	337 V. - 337 R.V.	4000 - 4800 - 5200	RUOTE 7.50 × 16 - 10.0/75 × 15 - ANT. E POST.
UNITRANS	437 - 437 R	4000 - 4800 - 5200	RUOTE 7.50 × 16 - 10.0/75 × 15 - ANT. E POST.
TIGRECAR		2800 - 4000	RUOTE 8.0/75 × 15 ANT. E POST.

INDICE DEI SOTTOGRUPPI (AGG. 1986)

GRUPPO	SOTTOGRUPPO		
	TAV.		DENOMINAZIONE E VALIDITÀ
A MOTORE	A1-10	FOGLIO NR. 1	APPLICAZIONI MOTORE 1ª SERIE
	A1-20	FOGLIO NR. 1	APPLICAZIONI MOTORE 7000 (FILTRO ARIA A BAGNO D'OLIO) 2ª SERIE
	A1-21A	FOGLIO NR. 1	APPLICAZIONI MOTORE 7000 - 7500 (FILTRO ARIA A SECCO) 2ª SERIE
	A1-30	FOGLIO NR. 1	APPLICAZIONI MOTORE 4800 (FILTRO ARIA A BAGNO D'OLIO) 2ª SERIE
	A1-31	FOGLIO NR. 1	APPLICAZIONI MOTORE 4800-5200
	A1-40A	FOGLIO NR. 1	APPLICAZIONI MOTORE 4000 2ª SERIE
	A1-50	FOGLIO NR. 2	APPLICAZIONI MOTORE 2800 2ª SERIE
B AUTOTELAIO E TRASMISSIONI	B1-10	FOGLIO NR. 1	AVANTRENO E CAMPANA FRIZIONE MAKI
	B1-20	FOGLIO NR. 1	SCATOLA ANTERIORE E CAMPANA FRIZIONE 1ª SERIE TIGRONE-SUPERTIGRE-TROPICAL-UNICAR-UNITRANS
	B1-30	FOGLIO NR. 1	RUOTISMI SCATOLA ANTERIORE 1ª SERIE 3400-3600-4000-4200-4400-4500-5000
	B1-40	FOGLIO NR. 1	RUOTISMI SCATOLA ANTERIORE 1ª SERIE 5000N.-6000-337 V-337 RV437-437 R
	B1-50	FOGLIO NR. 1	RUOTISMI SCATOLA ANTERIORE 1ª SERIE TROPICAL 80
	B1-60	FOGLIO NR. 2	SCATOLA ANTERIORE E CAMPANA FRIZIONE 2ª SERIE TIGRONE-SUPERTIGRE-TROPICAL-UNICAR-UNITRANS
	B1-70	FOGLIO NR. 1	RUOTISMI SCATOLA ANTERIORE 2ª SERIE TIGRONE/SUPERTRIGRE 4000-4800-5200
	B1-80	FOGLIO NR. 2	RUOTISMI SCATOLA ANTERIORE 2ª SERIE TIGRONE/SUPERTIGRE 4800N.-5200N.-7000-7500-UNICAR-UNITRANS
	B1-90	FOGLIO NR. 1	RUOTISMI SCATOLA ANTERIORE 2ª SERIE TROPICAL 7000-7500 VERS. 2600 g./1'
	B1-100	FOGLIO NR. 1	SCATOLA ANTERIORE E CAMPANA FRIZIONE 2ª SERIE TIGRONE 4000 PC-TIGRE 2800-TIGRECAR 2800
	B1-101	FOGLIO NR. 1	SCATOLA ANTERIORE E CAMPANA FRIZIONE TIGRECAR 2800-4000
	B1-110	FOGLIO NR. 1	RUOTISMI SCATOLA ANTERIORE 2ª SERIE TIGRONE 4000 PC-TIGRE 2800-TIGRECAR 2800
	B1-111	FOGLIO NR. 1	RUOTISMI SCATOLA ANTERIORE TIGRECAR 2800-4000
	B2-10	FOGLIO NR. 1	CORPO E TRASMISSIONE CENTRALE MAKI
	B2-20	FOGLIO NR. 1	CORPO E TRASMISSIONE CENTRALE TIGRONE-UNITRANS
	B2-21	FOGLIO NR. 1	CORPO E TRASMISSIONE CENTRALE TIGRONE-UNITRANS
	B2-30	FOGLIO NR. 1	CORPO E TRASMISSIONE CENTRALE SUPERTIGRE-TROPICAL-UNICAR
	B2-40	FOGLIO NR. 1	PROLUNGA CORPO E TRASMISSIONE CENTRALE UNICAR-UNITRANS
	B2-50	FOGLIO NR. 1	CORPO E TRASMISSIONE CENTRALE TIGRONE 4000 PC-TIGRE 2800
	B2-60	FOGLIO NR. 1	CORPO E TRASMISSIONE CENTRALE TIGRECAR 2800
	B2-61	FOGLIO NR. 1	CORPO E TRASMISSIONE CENTRALE UNITRANS-TIGRECAR
	B3-10	FOGLIO NR. 2	COPERCHIO E SCATOLA POSTERIORE
	B3-20	FOGLIO NR. 1	RUOTISMI RIDUZIONE CAMBIO POSTERIORE TIGRONE-SUPERTIGRE-TROPICAL-UNICAR-UNITRANS-TIGRE-TIGRECAR
	B3-30	FOGLIO NR. 1	RUOTISMI RIDUZIONE CAMBIO POSTERIORE MAKI 546
	B3-40	FOGLIO NR. 1	RUOTISMI RIDUZIONE CAMBIO POSTERIORE MAKI 525
	B3-50A	FOGLIO NR. 1	RUOTISMI CAMBIO POSTERIORE
	B3-60	FOGLIO NR. 2	RUOTISMI PRESA DI POTENZA STANDARD-SINCRONIZZATA TIGRONE/SUPERTIGRE 4800N.-5000N.-5200N.-6000-7000-7500-MAKI 546-TROPICAL-UNITRANS-UNICAR

INDICE DEI SOTTOGRUPPI (AGG. 1986)

GRUPPO	SOTTOGRUPPO		
	TAV.		DENOMINAZIONE E VALIDITÀ
B **AUTOTELAIO E TRASMISSIONI**	B3-70	FOGLIO NR. 1	RUOTISMI PRESA DI POTENZA STANDARD-SINCRONIZZATA TIGRONE/SUPERTIGRE 3400-3600-4000-4200-4400-4500-4800-5000-5200
	B3-80	FOGLIO NR. 1	RUOTISMI PRESA DI POTENZA STANDARD
	B4-10	FOGLIO NR. 2	PONTE ANTERIORE TIGRONE 4800N.-5000N.-5200N.-6000N.M.F.A.-7000N.M.F.A.-7500N.-M.-F.A.-UNITRANS
	B4-20	FOGLIO NR. 1	PONTE ANTERIORE TIGRONE 3400-3600-4000-4200-4400-4500-4800-5000-5200-6000V.-7000V.-7500V.-TIGRONE RHEIN-TIGRE-TIGRONE 4000 PC
	B4-30	FOGLIO NR. 1	PONTE ANTERIORE SUPERTIGRE-UNICAR
	B4-40	FOGLIO NR. 1	PONTE ANTERIORE TIGRECAR
	B5-10	FOGLIO NR. 2	PONTE CON RIDUTTORI TIGRONE/SUPERTIGRE 4800N.-5000N.-5200N.-6000-7000-7500-TROPICAL-UNICAR-UNITRANS-MAKI 546
	B5-20	FOGLIO NR. 1	PONTE POSTERIORE TIGRONE/SUPERTIGRE 3400-3600-4000-4200-4400-4500-4800-5000-5200-TIGRE-MAKI 525
	B5-30	FOGLIO NR. 1	PONTE POSTERIORE TIGRECAR
	B6-10	FOGLIO NR. 1	DIFFERENZIALE
	B6-20	FOGLIO NR. 1	DIFFERENZIALE
	B7-10	FOGLIO NR. 1	RUOTE ANTERIORI
	B7-20	FOGLIO NR. 1	RUOTE POSTERIORI
	B7-30	FOGLIO NR. 1	RUOTE GEMELLATE
C **COMANDI**	C1-10	FOGLIO NR. 1	FRIZIONE-COMANDO DISINNESTO FRIZIONE TIGRONE-SUPERTIGRE-TROPICAL-UNICAR-UNITRANS-MAKI
	C1-11	FOGLIO NR. 1	FRIZIONE-COMANDO DISINNESTO FRIZIONE SUPERTIGRE-TROPICAL-UNICAR
	C1-12	FOGLIO NR. 1	FRIZIONE-COMANDO DISINNESTO FRIZIONE TIGRONE
	C1-20	FOGLIO NR. 1	FRIZIONE-COMANDO DISINNESTO FRIZIONE TIGRE-TIGRECAR
	C1-30	FOGLIO NR. 1	FRIZIONE-COMANDO DISINNESTO FRIZIONE TIGRONE 4000 PC
	C3-10	FOGLIO NR. 1	COMANDI CAMBIO E PRESA DI POTENZA TIGRONE-SUPERTIGRE-MAKI-TROPICAL-TIGRE-TIGRONE PC
	C3-20	FOGLIO NR. 1	COMANDI CAMBIO E PRESA DI POTENZA UNITRANS-UNICAR-TIGRECAR
	C3-21	FOGLIO NR. 1	COMANDI CAMBIO E PRESA DI POTENZA UNITRANS-TIGRECAR
	C4-10	FOGLIO NR. 2	COMANDI GAS-SUPPLEMENTO-ARRESTO MOTORE TIGRONE-UNITRANS-UNICAR-MAKI-TIGRE-TIGRECAR-TIGRONE PC
	C4-20	FOGLIO NR. 2	COMANDI GAS-SUPPLEMENTO-ARRESTO MOTORE SUPERTIGRE-TROPICAL
	C5-10A	FOGLIO NR. 1	COMANDI BLOCCAGGIO DIFFERENZIALE E DISINNESTO TRAZIONE ANTERIORI
	C5-20	FOGLIO NR. 2	COMANDI BLOCCAGGIO DIFFERENZIALE POSTERIORE
	C6-10	FOGLIO NR. 1	FRENI-COMANDO FRENI (∅ 252) TIGRONE/SUPERTIGRE 3400-3600-4000-4200-4400-4500-4800-5000-5200-MAKI 525
	C6-20	FOGLIO NR. 1	FRENI-COMANDO FRENI (∅ 326 1ª VERSIONE) TIGRONE/SUPERTIGRE 5000N.-6000-7000-TROPICAL-UNICAR-UNITRANS-MAKI 546
	C6-21	FOGLIO NR. 2	FRENI-COMANDO FRENI (∅ 326 2ª VERSIONE) TIGRONE/SUPERTIGRE 4800N.-5200N.-7000-7500-TROPICAL-UNICAR-UNITRANS
	C6-30	FOGLIO NR. 2	FRENI-COMANDO FRENI TIGRE-TIGRECAR-TIGRONE 4000 PC
	C6-40	FOGLIO NR. 1	FRENO-COMANDO FRENO A MANO SU TRASMISSIONE TIGRONE
	C6-50	FOGLIO NR. 1	FRENO-COMANDO FRENO A MANO SU TRASMISSIONE SUPERTIGRE-TROPICAL
	C6-60	FOGLIO NR. 1	FRENO A MANO INDIPENDENTE (CEE) TIGRONE-SUPERTIGRE-TROPICAL-TIGRE
	C7-10A	FOGLIO NR. 1	STERZO MECCANICO TIGRONE-UNITRANS
	C7-20	FOGLIO NR. 1	STERZO MECCANICO MAKI
	C7-30	FOGLIO NR. 1	STERZO MECCANICO (CARRARO) SUPERTIGRE
	C7-31	FOGLIO NR. 1	STERZO MECCANICO SUPERTIGRE

INDICE DEI SOTTOGRUPPI (AGG. 1986)

GRUPPO	SOTTOGRUPPO		
	TAV.		DENOMINAZIONE E VALIDITÀ
C COMANDI	C7-40	FOGLIO NR. 1	STERZO MECCANICO TIGRE-TIGRECAR-TIGRONE 4000 PC
	C7-41	FOGLIO NR. 1	STERZO MECCANICO TIGRE 2800-4000 PC-TIGRECAR 2800-TIGRECAR 4000
	C7-50A	FOGLIO NR. 1	STERZO IDRAULICO TIGRONE-TIGRE 2800
	C7-51	FOGLIO NR. 1	STERZO IDRAULICO UNITRANS
	C7-60	FOGLIO NR. 1	STERZO IDRAULICO SUPERTIGRE-TROPICAL
	C7-61	FOGLIO NR. 1	STERZO IDRAULICO SUPERTIGRE-TROPICAL-UNICAR
	C7-70	FOGLIO NR. 1	STERZO IDRAULICO (ZF) UNICAR
D ORGANI SUSSIDIARI	D1-10	FOGLIO NR. 1	DISPOSITIVO ATTACCO ATTREZZI NORMALE
	D1-20	FOGLIO NR. 1	DISPOSITIVO ATTACCO ATTREZZI A SFORZO CONTROLLATO
	D1-30	FOGLIO NR. 1	DISPOSITIVO ATTACCO ATTREZZI NORMALE TIGRE 2800
	D1-40	FOGLIO NR. 1	DISPOSITIVO ATTACCO ATTREZZI ANTERIORE TIGRE 2800
	D2-10	FOGLIO NR. 1	SOLLEVATORE TIGRONE/SUPERTIGRE/MAKI 1ª SERIE
	D2-20	FOGLIO NR. 1	SOLLEVATORE UNICAR (ZF)/UNITRANS 1ª SERIE
	D2-30	FOGLIO NR. 1	SOLLEVATORE CON IDROGUIDA TIGRONE 1ª SERIE
	D2-40	FOGLIO NR. 1	SOLLEVATORE CON IDROGUIDA SUPERTIGRE 1ª SERIE
	D2-41	FOGLIO NR. 1	SOLLEVATORE CON IDROGUIDA SUPERTIGRE/UNICAR 1ª SERIE
	D2-50A	FOGLIO NR. 1	SOLLEVATORE TIGRONE 2ª SERIE
	D2-60A	FOGLIO NR. 1	SOLLEVATORE NORMALE TIGRE-TIGRONE PC
	D2-70	FOGLIO NR. 2	SOLLEVATORE TIGRECAR-UNITRANS 2ª SERIE
	D2-71	FOGLIO NR 1	SOLLEVATORE CON IDROGUIDA UNITRANS
	D2-80A	FOGLIO NR. 1	SOLLEVATORE CON IDROGUIDA TIGRONE 2ª SERIE
	D2-90A	FOGLIO NR. 1	SOLLEVATORE CON IDROGUIDA SUPERTIGRE 4800-5200-7000-7500 2ª SERIE
	D2-100	FOGLIO NR. 1	SOLLEVATORE CON IDROGUIDA SUPERTIGRE 4000-UNICAR 4000 2ª SERIE
	D2-110	FOGLIO NR. 1	DISTRIBUTORE A DOPPIO EFFETTO TIGRONE-SUPERTIGRE
	D3-10	FOGLIO NR. 1	GANCI TRAINO
	D4-10	FOGLIO NR. 1	SCATOLA E RUOTISMI PRESA DI POTENZA ABBASSATA
	D4-20	FOGLIO NR. 1	SCATOLA E RUOTISMI PRESA DI POTENZA ANTERIORE TIGRE 2800
	D5-10	FOGLIO NR. 1	ARCO DI PROTEZIONE
E CARROZZERIA	E1-10	FOGLIO NR. 3	SERBATOIO-PLANCIA 1ª SERIE
	E1-20	FOGLIO NR. 1	COFANATURA 1ª SERIE
	E1-30	FOGLIO NR. 1	COFANATURA-SERBATOIO-PLANCIA-7000 2ª SERIE
	E1-31	FOGLIO NR. 2	COFANATURA-SERBATOIO-PLANCIA-7000-7500 2ª SERIE
	E1-40	FOGLIO NR. 1	COFANATURA-SERBATOIO-PLANCIA-4000-4800-5200 2ª SERIE
	E1-41	FOGLIO NR. 1	COFANATURA-SERBATOIO-PLANCIA-4000-4800-5200 2ª SERIE
	E1-42	FOGLIO NR. 1	COFANATURA-SERBATOIO-PLANCIA-UNITRANS 4000-4800-5200
	E1-50	FOGLIO NR. 1	COFANATURA-PLANCIA-TIGRE 2800-TIGRECAR 2800
	E1-51	FOGLIO NR. 1	COFANATURA-PLANCIA-TIGRECAR 2800
	E1-52	FOGLIO NR. 1	COFANATURA-PLANCIA-TIGRE 2800
	E2-10	FOGLIO NR. 1	PARAFANGHI ANTERIORI

INDICE DEI SOTTOGRUPPI (AGG. 1986)

GRUPPO	SOTTOGRUPPO		
	TAV.		DENOMINAZIONE E VALIDITÀ
E CARROZZERIA	E2-20	FOGLIO NR. 1	PARAFANGHI POSTERIORI
	E3-10	FOGLIO NR. 1	SEDILE FISSO TIGRE-TIGRONE-SUPERTIGRE-MAKI
	E3-20	FOGLIO NR. 1	SEDILE UNITRANS-UNICAR-TIGRECAR
	E3-31	FOGLIO NR. 2	SEDILE CON MOLLEGGIO 2ª VERSIONE
	E3-32	FOGLIO NR. 1	SEDILE CON MOLLEGGIO TIGRECAR-TIGRONE-SUPERTIGRE-TROPICAL-UNITRANS-UNICAR
	E4-10	FOGLIO NR. 2	DECALCOMANIE E TARGHETTE
F IMPIANTO ELETTRICO	F1-10	FOGLIO NR. 1	IMPIANTO ELETTRICO ANTERIORE 1ª SERIE
	F1-20	FOGLIO NR. 1	IMPIANTO ELETTRICO ANTERIORE 2ª SERIE
	F2-10	FOGLIO NR. 1	IMPIANTO ELETTRICO CENTRALE 1ª SERIE
	F2-20	FOGLIO NR. 1	IMPIANTO ELETTRICO CENTRALE 2ª SERIE
	F3-10	FOGLIO NR. 1	IMPIANTO ELETTRICO POSTERIORE
	F4-10	FOGLIO NR. 1	QUADRO PORTASTRUMENTI
	F4-20	FOGL.O NR. 1	QUADRO PORTASTRUMENTI MAKI
G ZAVORRE	G1-10	FOGLIO NR. 1	ZAVORRE FRONTALI
	G1-20A	FOGLIO NR. 1	ZAVORRE RUOTE

Ric. 13	Tav. A1 - 10	APPLICAZIONI MOTORE	Foglio nr. 1	da matr. 13-1001 fino a matr.

fig.	nr. codice	quant.	modif.	denominazione e validità
1	5 138 020	1		PROTEZIONE (5000 - 6000)
	5 138 064	1		PROTEZIONE (3600/RD 952)
2	5 189 508	1		MARMITTA (5000 - 6000)
	5 189 518	1		MARMITTA (3600/RD 952)
3	6 206 504	2		RONDELLA ∅ 8 DIN 6798
4	6 191 513	3		VITE M 8 x 12 UNI 5739
5	6 138 022	1		PROTEZIONE (4200)
	6 138 065	1		PROTEZIONE (3600/LDA 914)
6	6 197 503	2		DADO M 8 UNI 5589
7	5 189 512	1		MARMITTA (4200)
	5 189 519	1		MARMITTA (3600/LDA 914)
8	5 189 510	1		TERMINALE (4200 - 3600)
9	5 189 502	1		MARMITTA (5000 - 6000)
	5 189 517	1		MARMITTA (4200)
	5 189 504	1		MARMITTA (3600 - 337 V - 437)
	5 189 505	1		MARMITTA (4000)
	5 189 506	1		MARMITTA (4400)
	5 189 507	1		MARMITTA (3400 - 337 RV - 437 R)
	5 189 514	1		MARMITTA (525)
	5 189 515	1		MARMITTA (546)
	5 189 532	1		MARMITTA (4500)
10	6 239 004	1	20	DISTANZIALE (4000)
11	6 191 522	2		VITE M 10 x 30 UNI 5739
12	6 206 502	4		RONDELLA ∅ 10 UNI 1751 - 52 A
13	6 197 509	2		DADO M 10 UNI 5588
14	6 219 007	1		SUPPORTO (3600 - 337 V - 437)
15	5 219 011	1		SUPPORTO (4000)
16	6 191 504	2		VITE M 8 x 20 UNI 5739
17	6 206 501.	2		RONDELLA ∅ 8 UNI 1751 - 52 A
18	6 191 507	2		M 10 x 20 UNI 5739
19	6 219 031	1		SUPPORTO (5000 - 6000)
	6 219 032	1		SUPPORTO (4200)
20	5 155 505	1		PREFILTRO A CICLONE COMPLETO
21	6 197 507	1		DADO M 8 UNI 5587
22	6 219 030	1		DISTANZIALE
23	6 191 510	1		VITE M 8 x 30 UNI 5739
24	6 219 028	1		MANICOTTO
25	6 190 549	1		PRIGIONIERO
26	5 155 504	1		PREFILTRO A CICLONE

fig.	nr. codice	quant.	modif.	denominazione e validità
27	6 199 501	1		DADO M 6 UNI 5448
28	1 001 545	1		MOTORE P 101 (525)
	1 001 539	1		MOTORE RD 952 (3400 - 337 RV - 437 R)
	1 001 537	1		MOTORE LDA 914 (3600 - 337 V - 437)
	1 001 540	1		MOTORE VM 298 (4000)
	1 001 534	1		MOTORE LDA 832 (4200)
	1 001 538	1		MOTORE P 101/2 (4400 - 546)
	1 001 546	1		MOTORE DVA 1750 (4500)
	1 001 535	1		MOTORE LDA 673 (5000)
	1 001 533	1		MOTORE LDA 833 (6000)

tabella modifiche

modif. nr.	fig. nr.	codice antemodifica	fino a matr. nr.	codice postmodifica e norme di ricambio	da matr. nr.
20	10	6 239 004	13-2842	6 239 005	13-2843

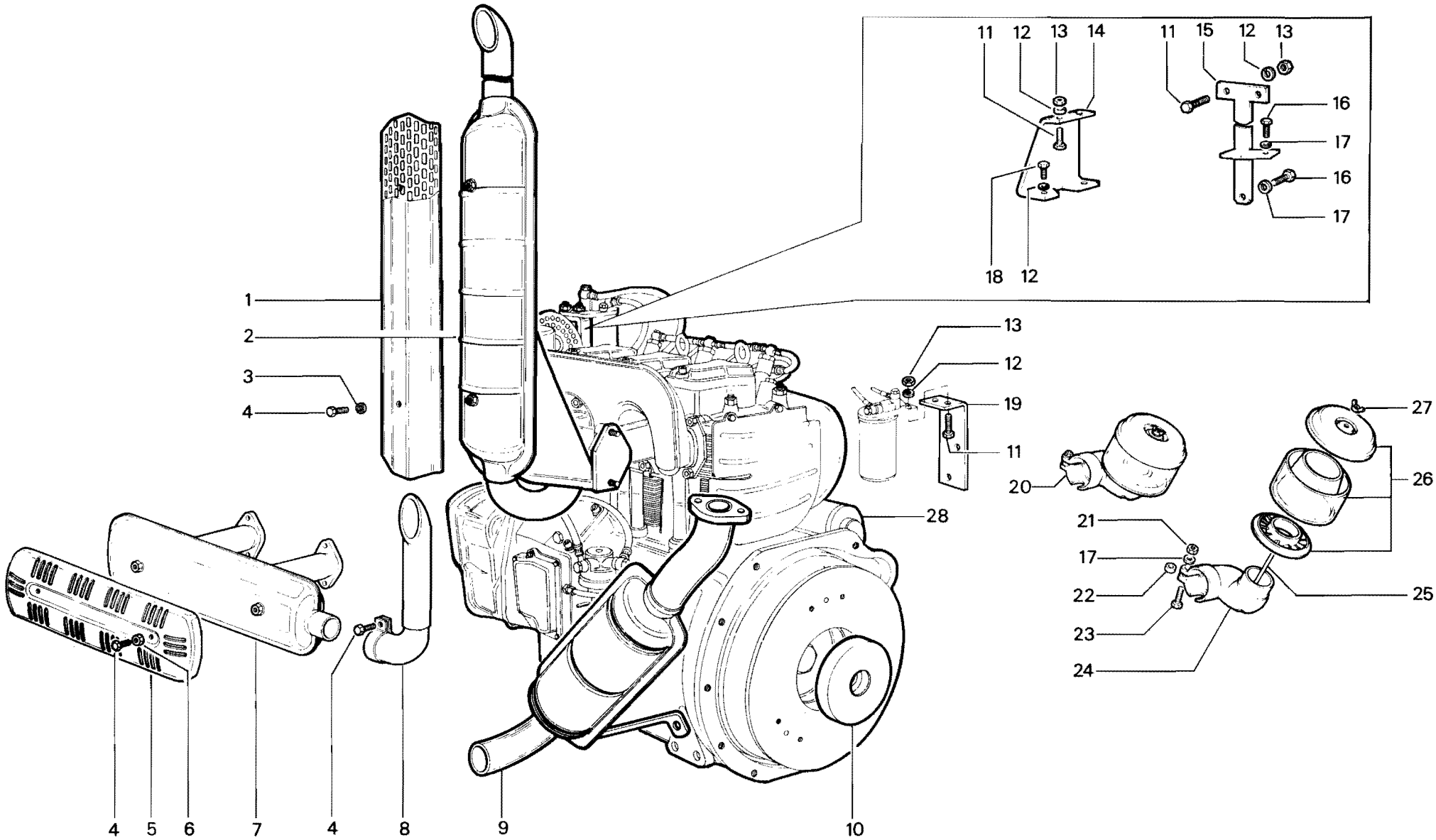

RICAMBI Nr. 13 1ª Serie SM	**APPLICAZIONI MOTORE** 6000 - 5000 - 4500 - 4400 - 4200 - 4000 - 3600 - 3400 337 V - 337 RV - 437 - 437 R	TAV. A 1 - 10	
		Da matr. nr. **13 - 1001**	Fino a matr. nr.

Ric. 13	Tav. A1 - 20	APPLICAZIONI MOTORE	Foglio nr. 1	da matr. 13-5365 fino a matr. 13-7325

fig.	nr. codice	quant.	modif.	denominazione e validità
1	6 206 505	2		RONDELLA ∅ 6 UNI 1751 - 52 A
2	6 191 521	2		VITE M 6 x 16 UNI 5739
3	6 205 508	3		RONDELLA ∅ 6 UNI 6592
4	5 155 511	1		PREFILTRO
5	6 212 514	4		FASCETTA
6	6 202 676	2		TUBO
7	5 155 507	1	168	FILTRO COMPLETO
8	6 206 502	6		RONDELLA ∅ 10 UNI 1751 - 52 A
9	6 191 546	3		VITE M 10 x 16 UNI 5739
10	5 219 050	1		SUPPORTO FILTRO COMB.
11	6 239 015	1		VOLANO MOTORE VM 1053 SU
12	6 001 026	1		CAMPANA MOTORE VM 1053 SU
13	5 001 013	1		COPERCHIO CONVOGLIATORE
14	6 001 014	1		PROLUNGA AGGANCIO
15	1 001 550	1		MOTORE VM 1053 SU
16	5 001 016	1		CONVOGLIATORE
17	6 191 515	5		VITE M 8 x 16 UNI 5739
18	6 206 501	10		RONDELLA ∅ 8 UNI 1751 - 52 A
19	5 189 530	1	187	MARMITTA
20	6 189 003	1	187	SUPPORTO
21	6 189 531	1		COLLETTORE SCARICO (VERSIONE CON PALA)
	6 189 010	1		DISTANZIALE COLLETTORE (VERSIONE CON PALA)
22	5 189 006	1		MARMITTA
	5 189 009	1		MARMITTA (VERSIONE CON PALA)
23	5 138 088	1		PROTEZIONE
24	6 155 511	1		COPERCHIO
25	6 079 539	1		GUARNIZIONE
26	6 155 510	1		CARTUCCIA
27	6 155 514	1		VASCHETTA
28	6 155 507	1		CORPO FILTRO
29	6 191 595	4		VITE M 8 x 10 UNI 5739
30	6 191 534	3		VITE M 10 x 25 UNI 5739
31	6 155 526	1		CORPO FILTRO
32	6 079 541	1		GUARNIZIONE
33	6 155 527	1		CARTUCCIA
34	6 079 542	1		GUARNIZIONE
35	6 155 525	1		COLLETTORE
36	6 079 543	1		GUARNIZIONE
37	6 206 509	1		RONDELLA ∅ 6 DIN 6798
38	6 199 501	1		DADO AD ALETTE M 6 UNI 5448
39	5 155 512	1		FILTRO COMPLETO

tabella modifiche

modif. nr.	fig. nr.	codice antemodifica	fino a matr. nr.	codice postmodifica e norme di ricambio	da matr. nr.
168	7	~~5 155 507~~	13-6494	5 155 512	13-6495
187	19	5 189 530	FORNIRE CON SUPPORTO 6 189 011 FINO A MATR. 13-7036		
187	20	6 189 003	13-7036	6 189 011	13-7037

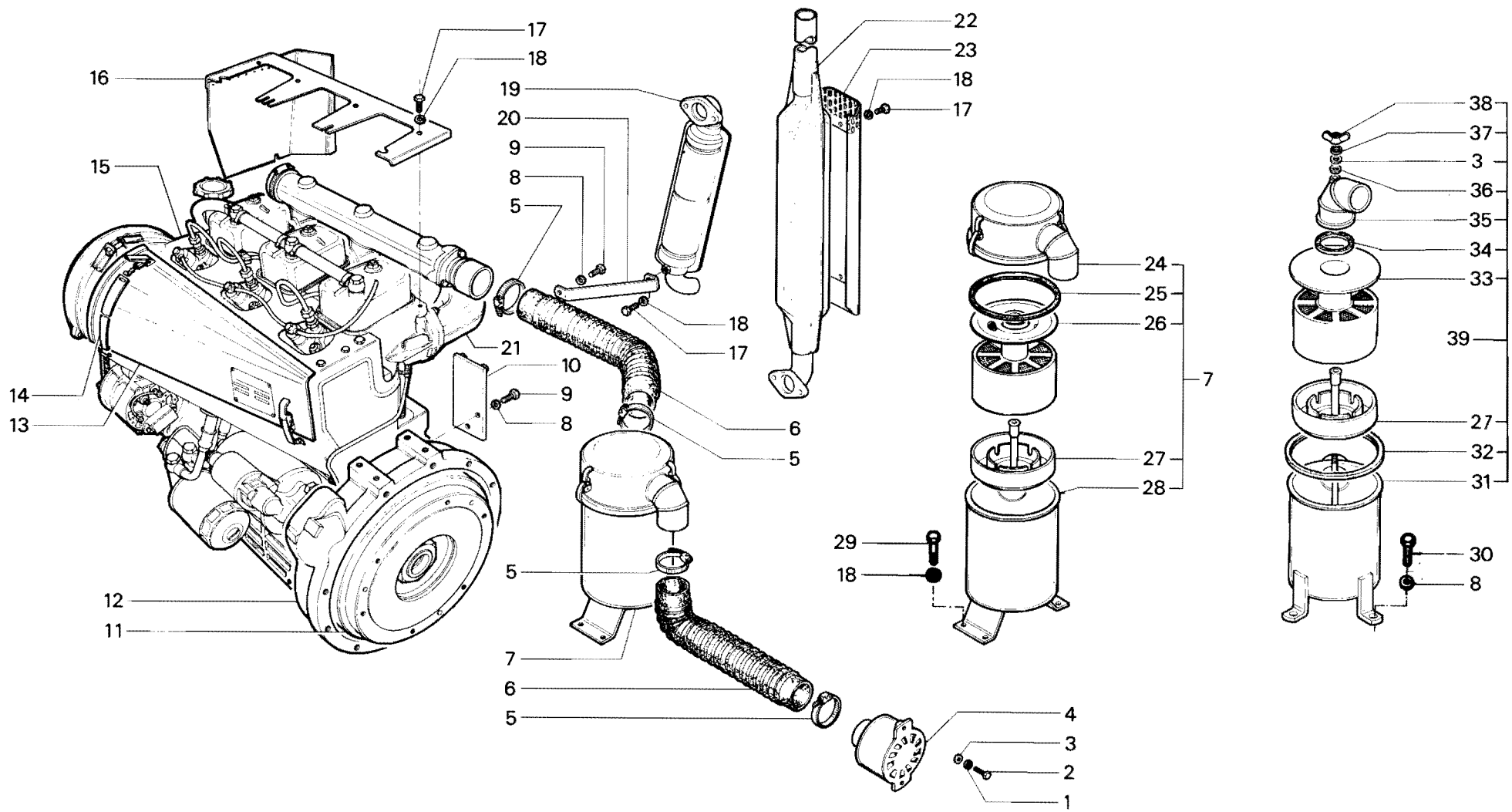

RICAMBI Nr. 13 2ª Serie SM	**APPLICAZIONI MOTORE 7000** (filtro aria a bagno d'olio)	TAV. A 1 - 20	
		Da matr. nr. **13 - 5365**	Fino a matr. nr. **13 - 7325**

Ric. 13	Tav. A1 - 21A	APPLICAZIONI MOTORE	Foglio nr. 1	da matr. 13-7326 fino a matr.

fig.	nr. codice	quant.	modif.	denominazione e validità
1	6 220 021	1		FELTRO
2	5 155 008	1		BRETELLA
3	5 155 005	1		SUPPORTO (7000)
	5 155 026	1		SUPPORTO (7500)
4	6 145 009	1		RIGA
5	6 191 541	2		VITE M 10 × 35 UNI 5739
6	6 206 502	5		RONDELLA GROWER ∅ 10
7	6 193 523	1		VITE M 8 × 25 UNI 5449
8	6 155 532	1		VALVOLA
9	6 155 530	1		COPERCHIO
10	6 199 506	1		DADO ED ALETTE
11	6 079 551	1		GUARNIZIONE
12	6 155 529	1		CARTUCCIA
13	6 079 550	1		GUARNIZIONE
14	6 174 539	1		INDICATORE DI INTASAMENTO
15	Fig. 18	1		
16	6 205 508	1		RONDELLA ∅ UNI 6592
17	6 155 535	1		CORPO PREFILTRO
18	5 155 528	1		FILTRO ARIA COMPLETO (VERSIONE CON PREFILTRO)
19	6 212 517	3		FASCETTA
20	6 202 029	1		TUBO
21	6 191 546	3		VITE M 10 × 16 UNI 5739
22	5 219 050	1		SUPPORTO FILTRO COMB.
23	6 189 531	1		COLLETTORE SCARICO (TROPICAL CON PALA)
	6 189 010	3		DISTANZIALE COLLETTORE (TROPICAL CON PALA)
24	6 191 515	5		VITE M 8 × 16 UNI 5739
25	6 206 501	7		RONDELLA GROWER ∅ 8
26	5 138 088	1		PROTEZIONE
27	5 189 006	1		MARMITTA
	5 189 009	1		MARMITTA (TROPICAL CON PALA)
28	5 189 530	1		MARMITTA
29	6 189 011	1		SUPPORTO
30	5 001 016	1		CONVOGLIATORE (7000)
	5 001 035			PARETE FRONTALE CONVOGLIATORE (7000)
	6 001 036			PARETE SUPERIORE CONVOGLIATORE (7500)
31	1 001 550	1		MOTORE VM 1053 SU (7000)
	1 001 579	1		MOTORE VM SUN 3105 (7500 VERS. 2600 g./1')
	1 001 580	1		MOTORE VM SUN 3105 (7500 VERS. 2200 g./1')
32	6 001 014	1		PROLUNGA AGGANCIO

fig.	nr. codice	quant.	modif.	denominazione e validità
33	5 001 013	1		COPERCHIO CONVOGLIATORE (7000)
34	6 191 628	4		VITE M 6 × 16 UNI 5739
35	6 205 542	8		RONDELLA ∅ 6 UNI 6592
36	5 138 124	1		PROTEZIONE
37	6 206 532	4		RONDELLA GROWER ∅ 6
38	6 197 558	4		DADO M 6 UNI 5587
39	6 190 554	6		PRIGIONIERO
40	5 155 535	1		PREFILTRO
41	6 199 501	1		DADO AD ALETTE M6 UNI 5448
42	6 206 509	1		RONDELLA ∅ 6 UNI 6592

tabella modifiche

modif. nr.	fig. nr.	codice antemodifica	fino a matr. nr.	codice postmodifica e norme di ricambio	da matr. nr.

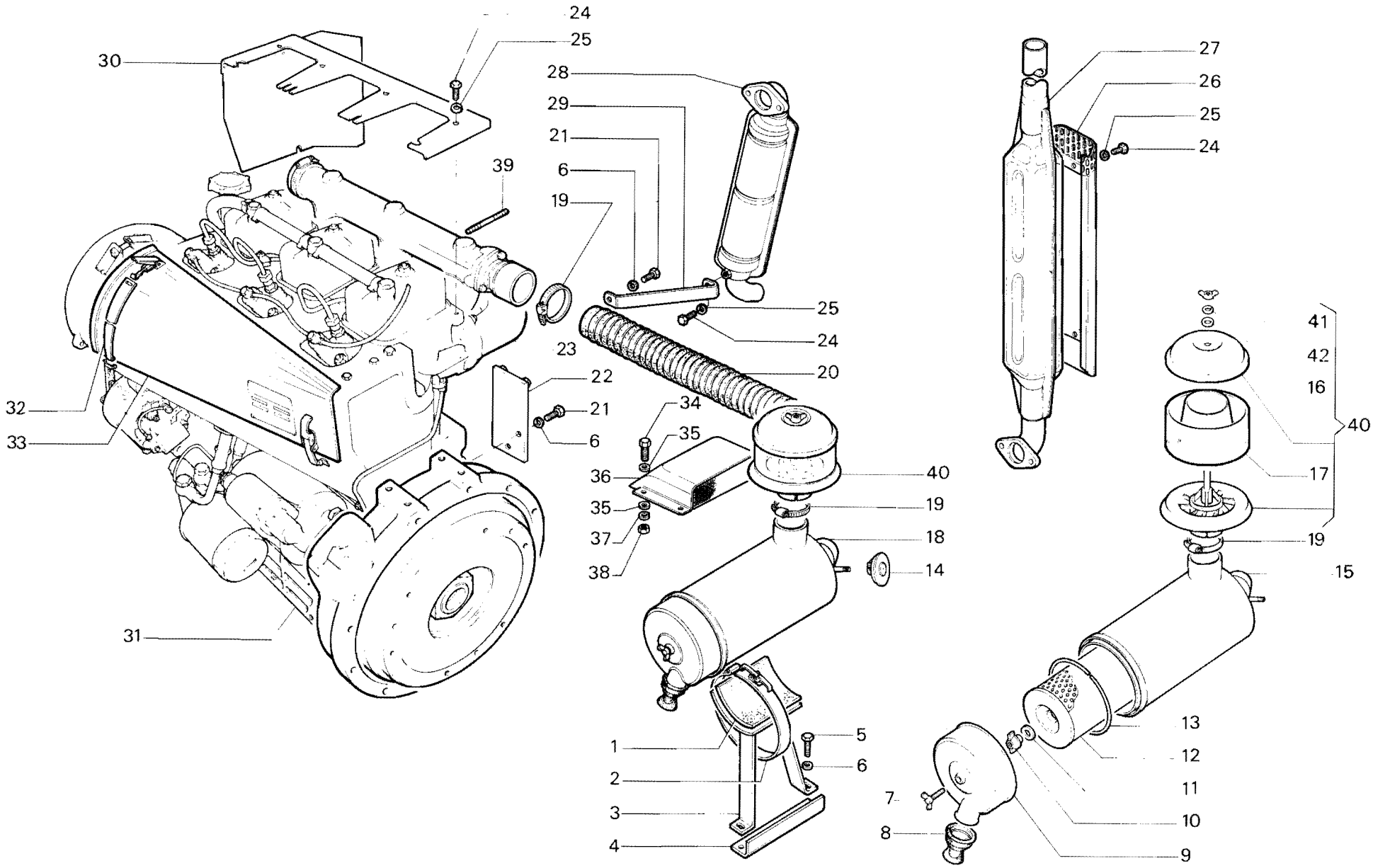

RICAMBI Nr. 13
2ª Serie SM

APPLICAZIONE MOTORE 7000-7500
(filtro aria a secco)

TAV. A1 - 21A

Da matr. nr.	Fino a matr. nr.
13 - 7326	

Ric. 13	Tav. A1 - 30	APPLICAZIONI MOTORE	Foglio nr. 1	da matr. 13-5453 fino a matr.

fig.	nr. codice	quant.	modif.	denominazione e validità
1	6 219 046	1		SUPPORTO FILTRO
2	6 191 546	3		VITE M 10 × 16 UNI 5739
3	6 206 502	7		RONDELLA GROWER ∅ 10
4	1 001 558	1		MOTORE VM HR 392 A 2ª VERSIONE
5	1 001 549	1	187	MOTORE VM HR 392 A 1ª VERSIONE
6	6 191 515	3		VITE M 8 × 16 UNI 5739
7	6 189 005	1	187	SUPPORTO
8	6 191 534	3		VITE M 10 × 25 UNI 5739
9	5 155 509	1	168	FILTRO COMPLETO
10	6 202 669	1		TUBO
11	6 191 521	2		VITE M 6 × 16 UNI 5739
12	6 205 508	3		RONDELLA ∅ 6 UNI 6592
13	5 155 511	1		PREFILTRO
14	6 212 514	4		FASCETTA
15	6 155 520	1		CORPO FILTRO
16	6 155 514	1		VASCHETTA
17	6 155 510	1		CARTUCCIA
18	6 079 539	1		GUARNIZIONE
19	6 155 511	1		COPERCHIO
20	6 155 526	1		CORPO FILTRO
21	6 079 541	1		GUARNIZIONE
22	6 155 527	1		CARTUCCIA
23	6 079 542	1		GUARNIZIONE
24	6 155 525	1		COLLETTORE
25	6 079 543	1		GUARNIZIONE
26	6 199 501	1		DADO AD ALETTE M 6 UNI 5448
27	6 206 509	1		RONDELLA ∅ 6 DIN 6798
28	5 155 512	1		FILTRO COMPLETO
29	5 138 088	1		PROTEZIONE
30	5 189 007	1		MARMITTA
31	6 202 661	1		TUBO
32	5 189 530	1	187	MARMITTA
33	6 138 085	1	187	PROTEZIONE SUPERIORE
34	6 191 568	1		VITE M 8 × 50 UNI 5737
35	5 138 076	1		PROTEZIONE ANT.
36	6 197 507	1		DADO M 8 UNI 5587
37	6 197 530	1		DADO M 6 UNI 5587
38	5 001 022	1		PROTEZIONE SUPERIORE
39	6 206 501	8		RONDELLA GROWER ∅ 8
40	6 206 505	5		RONDELLA GROWER ∅ 6
41	6 239 019	1		FLANGIA

tabella modifiche

modif. nr.	fig. nr.	codice antemodifica	fino a matr. nr.	codice postmodifica e norme di ricambio	da matr. nr.
187	20	6 189 005	13-7036	6 189 013	13-7037
187	45	5 189 530	FORNIRE CON SUPPORTO 6 189 013 FINO A MATR. NR.		13-7036
187	18	1 001 549	13-7036	1 001 558	13-7037
168	22	~~5 155 509~~	13-6094	5 155 512	13-6095

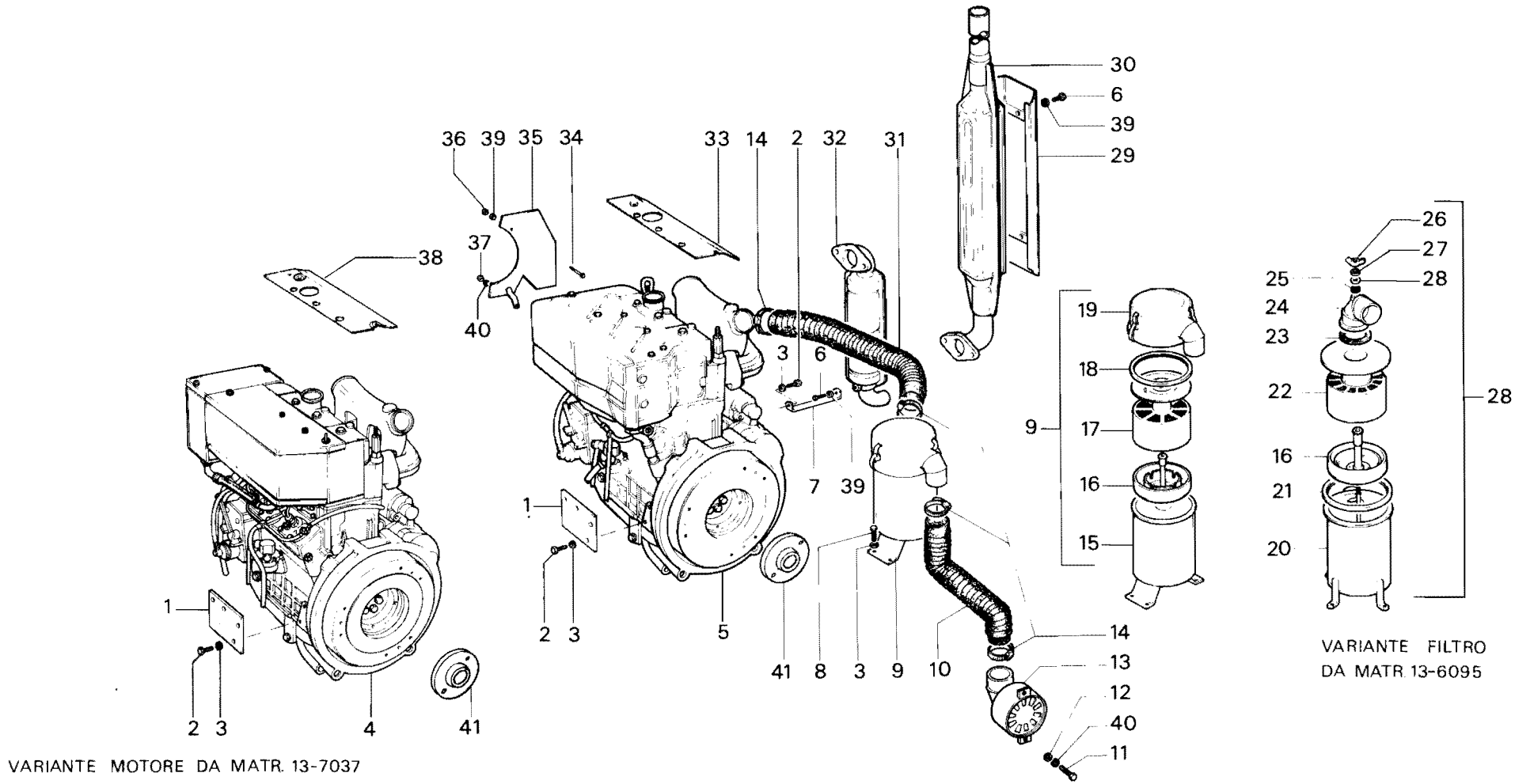

RICAMBI Nr. 13
2ª Serie SM

APPLICAZIONI MOTORE 4800
(filtro aria a bagno d'olio)
TIGRONE - SUPERTIGRE - UNICAR (fino a matr. **13-8072**)
UNITRANS (fino a matr. **53-8619**)

TAV. A 1 - 30

Da matr. nr.	Fino a matr. nr.
13 - 5453	

Ric. 13	Tav. A1 - 31	APPLICAZIONI MOTORE 4800 - 5200	Foglio nr. 1	da matr. * - ** fino a matr.

fig.	nr. codice	quant.	modif.	denominazione e validità
1	6 090 024	1		SUPPORTO GUAINE
2	6 206 505	1		RONDELLA GROWER ∅ 6
3	6 191 540	1		VITE M 6 × 20 UNI 5739
4	6 191 521	1		VITE M 6 × 16 UNI 5739
5	6 100 037	1		PIASTRINA
6	6 198 506	1		DADO M 6 UNI 7473
7	6 219 046	1		SUPPORTO
8	6 206 502	7		RONDELLA GROWER ∅ 10
9	6 191 546	3		VITE M 10 × 16 UNI 5739
10	1 001 558	1		MOTORE VM HR 392/A (4800)
	1 001 578	1		MOTORE VM RA 394 (5200)
11	6 239 019/A	1		FLANGIA
12	6 192 522	2		VITE M 8 × 20 UNI 5931
13	5 001 037	1		CONVOGLIATORE
14	5 001 022	1		PROTEZIONE SUPERIORE
15	6 212 517	2		FASCETTA
16	6 202 685	1		TUBO (UNITRANS)
	6 202 029	1		TUBO
17	6 206 529	10		RONDELLA GROWER ∅ 8
18	6 191 632	3		VITE M 8 × 16 UNI 5739
19	6 189 013	1		RIGA SUPPORTO
20	5 189 007	1		MARMITTA
21	5 189 530	1		MARMITTA
22	5 138 088	1		PROTEZIONE
23	6 220 021	1		FELTRO
24	6 191 541	2		VITE M 10 × 35 UNI 5739
25	6 206 502	2		RONDELLA GROWER ∅ 10
26	5 155 008	1		BRETELLA
27	5 155 009	1		SUPPORTO
28	6 193 523	1		VITE AD ALETTE M 8 × 25 UNI 5449
29	6 155 532	1		VALVOLA
30	6 155 530	1		COPERCHIO
31	6 199 506	1		DADO AD ALETTE M 8
32	6 079 551	1		GUARNIZIONE
33	6 155 529	1		CARTUCCIA
34	6 079 550	1		GUARNIZIONE
35	5 155 535	1		PREFILTRO
36	6 212 515	1		FASCETTA
37	Fig. 39			

fig.	nr. codice	quant.	modif.	denominazione e validità
38	6 174 539	1		INDICATORE DI INTASAMENTO
39	5 155 528	1		FILTRO ARIA
40	6 199 501	1		DADO AD ALETTE M 6 UNI 5448
41	6 206 532	1		RONDELLA GROWER ∅ 6
42	6 079 543	1		GUARNIZIONE
43	6 205 508	1		RONDELLA ∅ 6 UNI 6592
44	6 155 537	1		PREFILTRO
45	6 079 542	1		GUARNIZIONE
46	6 155 527	1		CARTUCCIA
47	6 155 514	1		VASCHETTA
48	6 079 541	1		GUARNIZIONE
49	Fig. 50			
50	5 155 534	1		FILTRO COMPLETO (UNITRANS)
51	6 191 613	2		VITE M 10 × 25 UNI 5739
52	6 206 527	2		RONDELLA GROWER ∅ 10
53	6 155 535	1		CORPO PREFILTRO
54	9 90 0052	1		MOTORE VM RA 394 (5200)

tabella modifiche

modif. nr.	fig. nr.	codice antemodifica	fino a matr. nr.	codice postmodifica e norme di ricambio	da matr. nr.

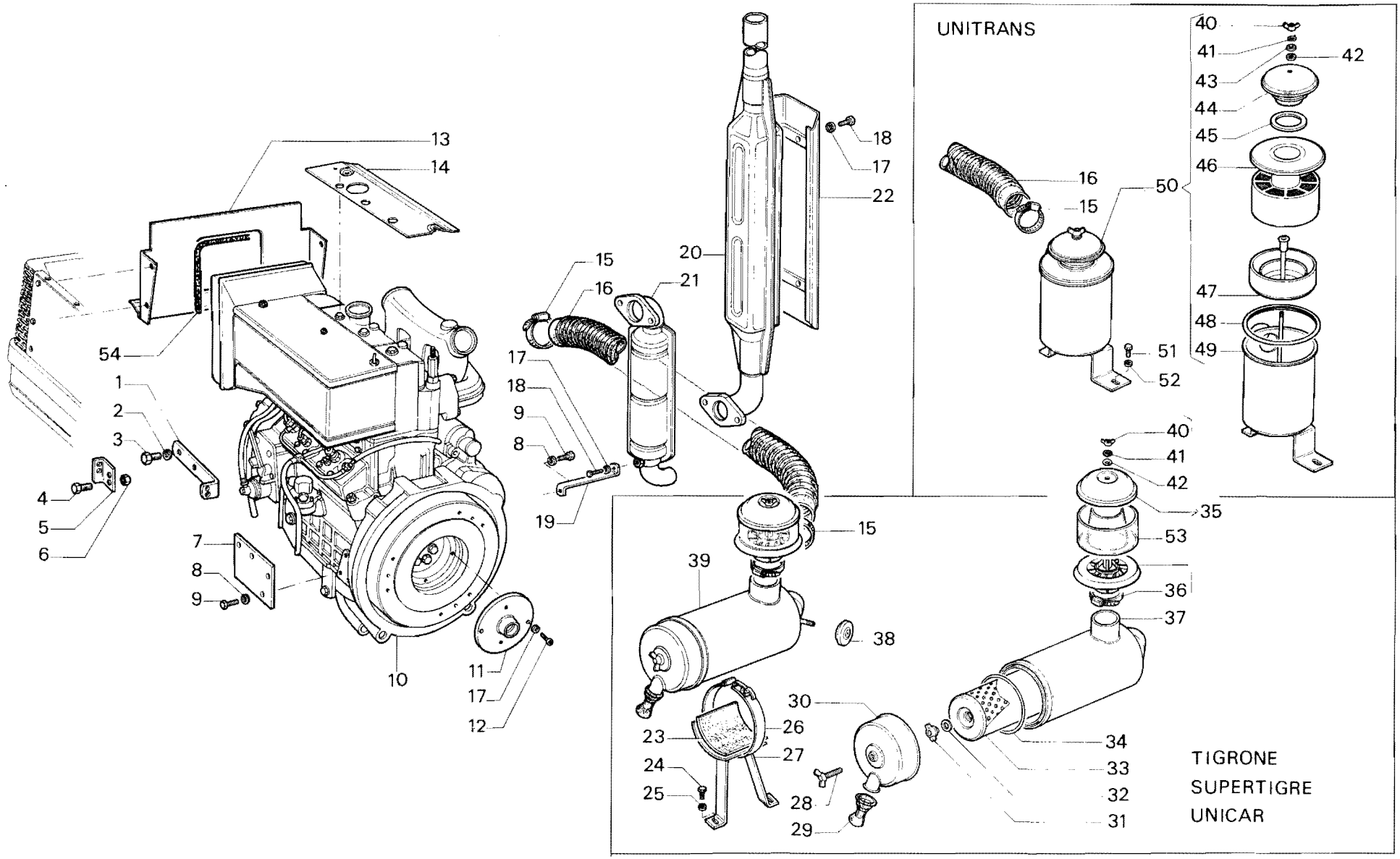

RICAMBI Nr. 13
2ª Serie SM

APPLICAZIONE MOTORE 4800-5200
TIGRONE - SUPERTIGRE - UNICAR (da matr. **13-8073***)
UNITRANS (da matr. **53-8620****)

TAV. A1 - 31

Da matr. nr.	Fino a matr. nr.
* - **	

Ric. 13	Tav. A1 - 40 A	APPLICAZIONI MOTORE 4000	Foglio nr. 1	da matr. 13 - 5360 fino a matr.

fig.	nr. codice	quant.	modif.	denominazione e validità
1	6 193 523	1		VITE AD ALETTE M 8 × 25 UNI 5449
2	6 155 532	1		VALVOLA
3	6 199 506	1		DADO AD ALETTE M 8
4	6 079 551	1		GUARNIZIONE
5	6 079 552	1		GUARNIZIONE
6	6 155 539	1		CARTUCCIA
7	Fig. 9			
8	6 155 542	1		COPERCHIO
9	5 155 019	1		FILTRO ARIA
10	6 212 517	2		FASCETTA HOP 14 ∅ 50-70
11	Ricambi motore			TUBO
12	6 220 021	1		FELTRO
13	5 155 020	1		SUPPORTO FILTRO
14	6 219 040	1		SUPPORTO FILTRO
15	6 206 502	5		RONDELLA GROWER ∅10
16	6 191 546	3		VITE M 10 × 16 UNI 5739
17	6 191 515	7		VITE M 8 × 16 UNI 5738
18	6 206 501	8		RONDELLA GROWER ∅ 8
19	6 001 018	1		PROTEZIONE
20	5 001 019	1		PROTEZIONE (DA MATR. 13-7037)
	5 138 069	1		PROTEZIONE (FINO A MATR. 13-7036)
21	1 001 551	1		MOTORE VM 298
22	6 202 660	1		TUBO
23	5 189 530	1		MARMITTA
24	6 189 012	1		SUPPORTO
25	6 239 005/A	1		DISTANZIALE
26	6 191 534	2		VITE M 10 × 25 UNI 5739
27	5 138 088	1		PROTEZIONE
28	5 189 007	1		MARMITA
29	5 155 510	1		FILTRO COMPLETO
30	6 100 037	1		PIASTRINA
31	5 155 511	1		PREFILTRO
32	6 205 508	3		RONDELLA ∅ 6 UNI 6592
33	6 206 505	2		RONDELLA GROWER ∅6
34	6 191 521	2		VITE M 6 × 16 UNI 5739
35	6 199 501	1		DADO AD ALETTE M 6 UNI 5448
36	6 206 509	1		RONDELLA ∅ 6 DIN 6798
37	6 205 508	3		RONDELLA ∅ 6 UNI 6592
38	6 155 525	1		COLLETTORE
39	6 079 542	1		GUARNIZIONE
40	6 155 524	1		CARTUCCIA
41	6 155 517	1		VASCHETTA
42	6 079 541	1		GUARNIZIONE
43	Fig. 29	1		CORPO FILTRO
44	6 202 637	1		TUBO
45	6 199 501	1		DADO AD ALETTE M 6 UNI 5448
46	6 206 532	1		RONDELLA GROWER ∅ 6
47	6 155 519	1		COPERCHIO
48	6 155 518	1		CORPO PREFILTRO
49	6 155 522	1		CARTUCCIA
50	6 155 517	1		VASCHETTA
51	6 079 541	1		GUARNIZIONE
52	Fig. 53			
53	5 155 018	1		FILTRO ARIA
54	6 197 501	1		DADO M 8 UNI 5588
55	6 100 063	1		SUPPORTO GUAINE
56	5 100 501	1		MORSETTO M 8

tabella modifiche

modif. nr.	fig. nr.	codice antemodifica	fino a matr. nr.	codice postmodifica e norme di ricambio	da matr. nr.

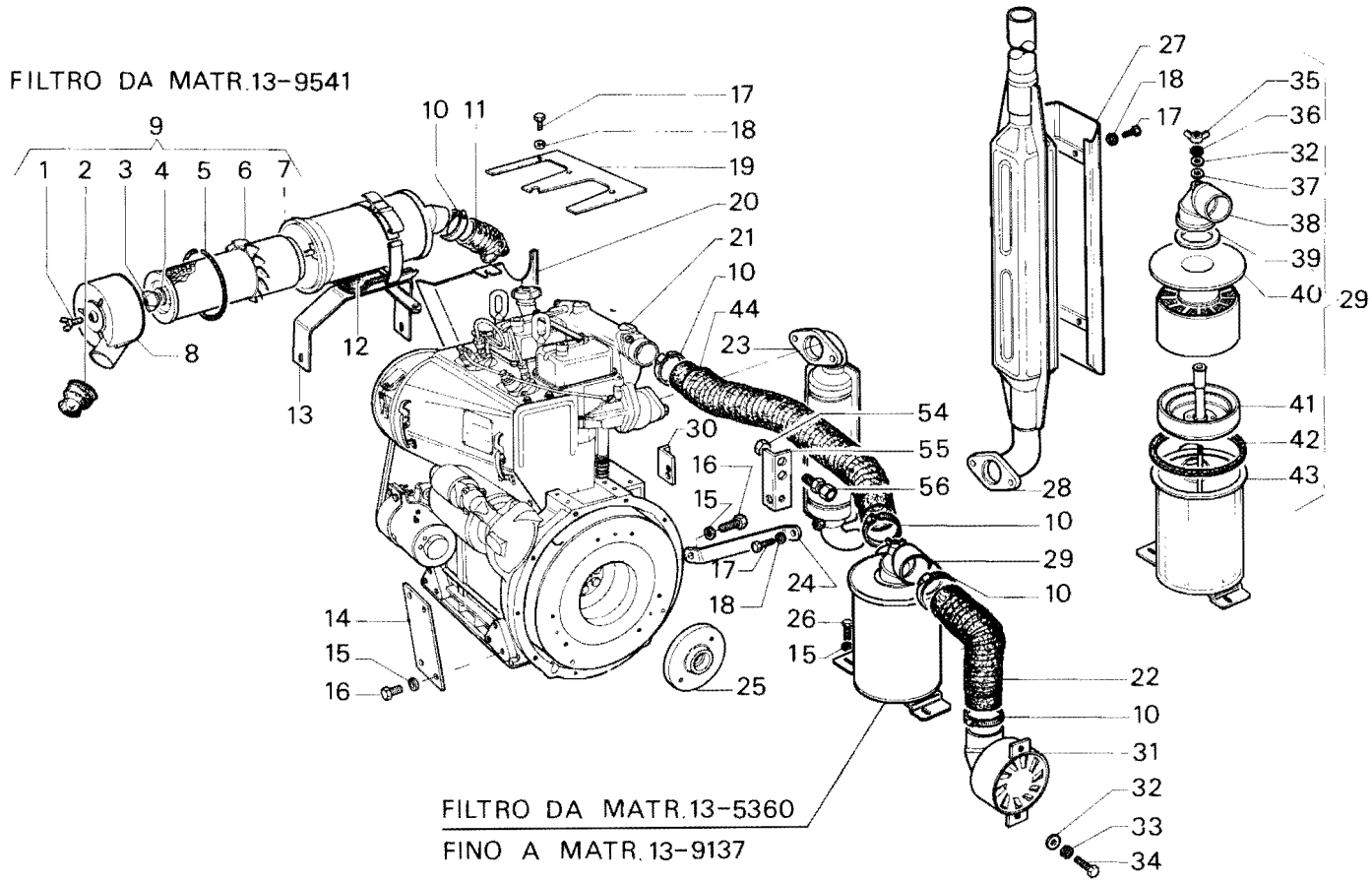

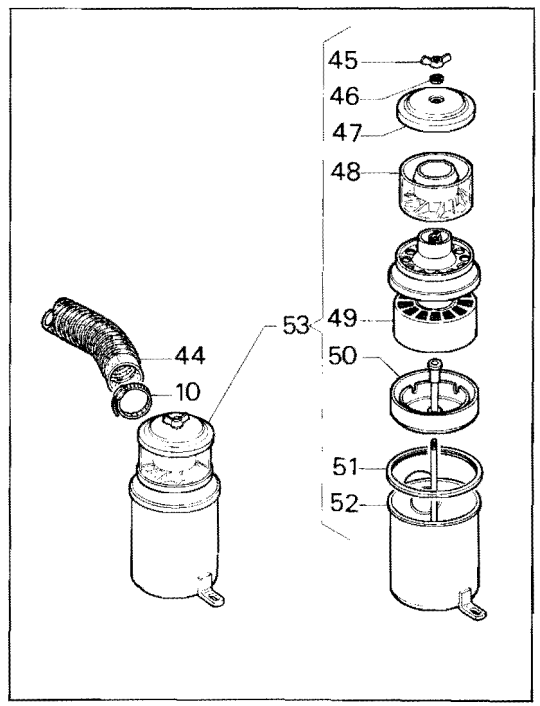

RICAMBI Nr. 13 2ª Serie SM	**APPLICAZIONI MOTORE 4000**	TAV. A 1 - 40A
		Da matr. nr. **13 - 5360** / Fino a matr. nr.

Ric. 13	Tav. A1 - 50	APPLICAZIONI MOTORE	Foglio nr. 2	da matr. 13-5138 fino a matr.

fig.	nr. codice	quant.	modif.	denominazione e validità
1	6 001 015	1		PROTEZIONE CONVOGLIATORE (*)
2	6 212 517	2		FASCETTA
3	5 189 008	1		PROLUNGA
4	5 189 014	1		MARMITTA (*)
	5 189 015	1		MARMITTA (* *)
	6 189 016	1		SUPPORTO MARMITTA 5189 015 (* *)
5	6 206 501	3		RONDELLA GROWER ∅ 8
6	6 191 531	1		VITE M 8 × 25 UNI 5739
7	5 138 071	1		PROTEZIONE
8	6 191 632	2		VITE M 8 × 16 UNI 5739
9	6 197 559	1		DADO M 8 UNI 5587
10	5 189 527	1		MARMITTA (*)
	5 189 021	1		MARMITTA (*)
11	Fig. 15			
12	6 079 541	1		GUARNIZIONE
13	6 206 502	2		RONDELLA GROWER ∅ 10
14	6 191 541	1		VITE M 10 × 35 UNI 5739
15	5 155 513	1		FILTRO COMPLETO (*)
	5 155 017	1		FILTRO COMPLETO (* *)
16	1 001 548	1	254	MOTORE VM 862 (*)
	1 001 561	1		MOTORE VM 862/A (* *)
17	6 138 079	1		PROTEZIONE (*)
	6 116 174	1		PARATIA (* *)
18	6 155 517	1		VASCHETTA
19	6 155 522	1		CARTUCCIA
20	6 202 633	1		TUBO ASPIRAZIONE (*)
	6 202 047	1		TUBO ASPIRAZIONE (* *)
21	6 155 518	1		CORPO PREFILTRO
22	6 155 519	1		COPERCHIO
23	6 206 509	1		RONDELLA ∅ 6 DIN 6798 (*)
	6 206 532	1		RONDELLA GROWER ∅ 6
24	6 199 501	1		DADO AD ALETTE M 6 UNI 5448

fig.	nr. codice	quant.	modif.	denominazione e validità

(* *) Tigrecar 2800 da Matr. 13-12304 - Tigre 2800 da matr. 13-12605
(*) Tigrecar 2800 fino a Matr. 13-12303 - Tigre 2800 fino a matr. 13-12604

tabella modifiche

modif. nr.	fig. nr.	codice antemodifica	fino a matr. nr.	codice postmodifica e norme di ricambio	da matr. nr.
254	16	~~1 001 548~~		1 001 561 fornire con 6 104 528 + 6 103 529 + particolari di fig.. 4 - 10 - 15 - 20 contrassegnati (* *)	

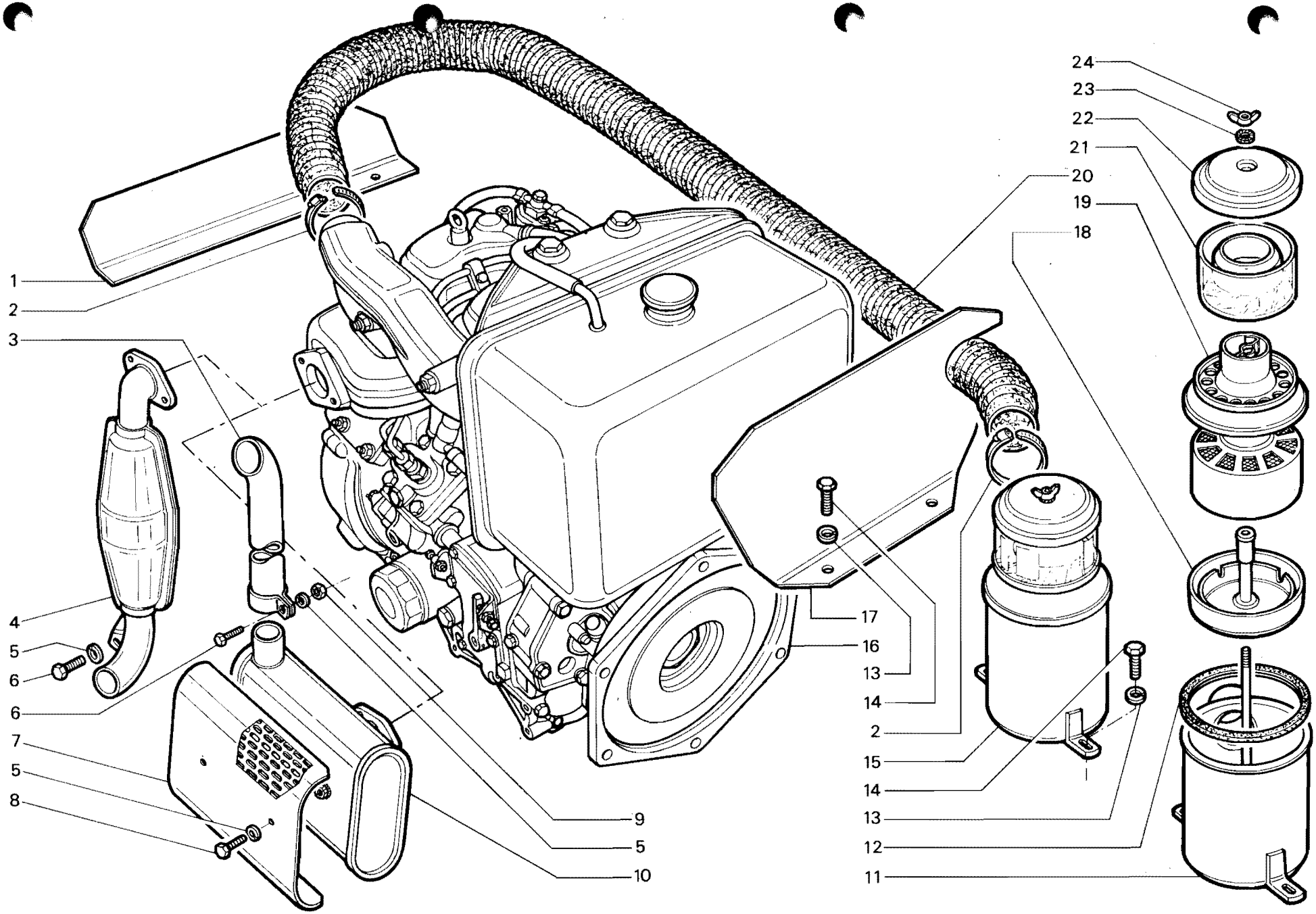

RICAMBI Nr. 13
2ª Serie SM

APPLICAZIONI MOTORE 2800

TAV. A 1 - 50

Da matr. nr.	Fino a matr. nr.
13 - 5138	

Ric. 13	Tav. B1 - 10	**AVANTRENO E CAMPANA FRIZIONE**	Foglio nr. 1	da matr. **13-1001** fino a matr.

fig.	nr. codice	quant.	modif.	denominazione e validità
1	6 197 538	2		DADO FUSELLO
2	6 205 526	2		RONDELLA PIANA 19 x 39 x 3,5
3	6 069 502	4		CUSCINETTO 30206
4	6 022 004	2		MOZZO
5	5 226 003	1		FUSELLO DX
6	6 226 001	1		PERNO
7	6 074 008	2		BUSSOLA
8	6 191 562	4		VITE M 14 x 1,5 x 100 UNI 5738
9	6 204 501	5		INGRASSATORE M 8
10	5 224 002	1		ASSALE ANT.
11	5 226 002	1		FUSELLO SX
12	6 078 520	2		ANELLO OR 159
13	6 080 553	2		ANELLO D'ARRESTO SB 68
14	6 138 044	2		COPERCHIO MOZZO
15	6 074 007	4		BUSSOLA
16	5 224 005	1		SUPPORTO FUSELLO SX
17	6 228 004	1		RALLA FUSELLO
18	6 206 520	1		RONDELLA ∅ 14 DIN 6798
19	6 191 532	1		VITE M 14 x 1,5 x 30 UNI 5740
20	6 198 508	5		DADO AUTOBLOCC. M 14 x 1,5 UNI 7473
21	6 206 510	15		RONDELLA ∅ 14 UNI 1751 - 52 A
22	6 191 571	5		VITE M 14 x 1,5 x 20 UNI 5740
23	6 227 012	1		RINFORZO (MAKI 525)
	6 227 013	1		RINFORZO (MAKI 546)
24	6 191 533	2		VITE M 6 x 12 UNI 5739
25	6 206 509	2		RONDELLA ∅ 6 DIN 6798
26	6 216 001	1		COPERCHIETTO
27	8 100 014	1		BUSSOLA
28	6 011 007	1		CAMPANA
29	6 197 507	10		DADO M 8 UNI 5587
30	6 206 501	10		RONDELLA ∅ 8 UNI 1751 - 52 A
31	6 205 501	10		RONDELLA ∅ 8 UNI 6592
32	6 197 510	6		DADO M 14 x 1,5 UNI 5587
33	6 191 534	10		VITE M 10 x 25 UNI 5739 (MAKI 525)
	6 191 534	6		VITE M 10 x 25 UNI 5739 (MAKI 546)
34	6 206 502	10		RONDELLA ∅ 10 UNI 1751 - 52 A (MAKI 525)
	6 206 502	12		RONDELLA ∅ 10 UNI 1751 - 52 A (MAKI 546)
35	5 227 011	1		SUPPORTO ASSALE (MAKI 525)
	5 227 003	1		SUPPORTO ASSALE (MAKI 546)

fig.	nr. codice	quant.	modif.	denominazione e validità
36	6 191 541	6		VITE M 10 x 35 UNI 5739 (MAKI 546)
37	5 224 004	1		SUPPORTO FUSELLO DX

tabella modifiche

modif. nr.	fig. nr.	codice antemodifica	fino a matr. nr.	codice postmodifica e norme di ricambio	da matr. nr.

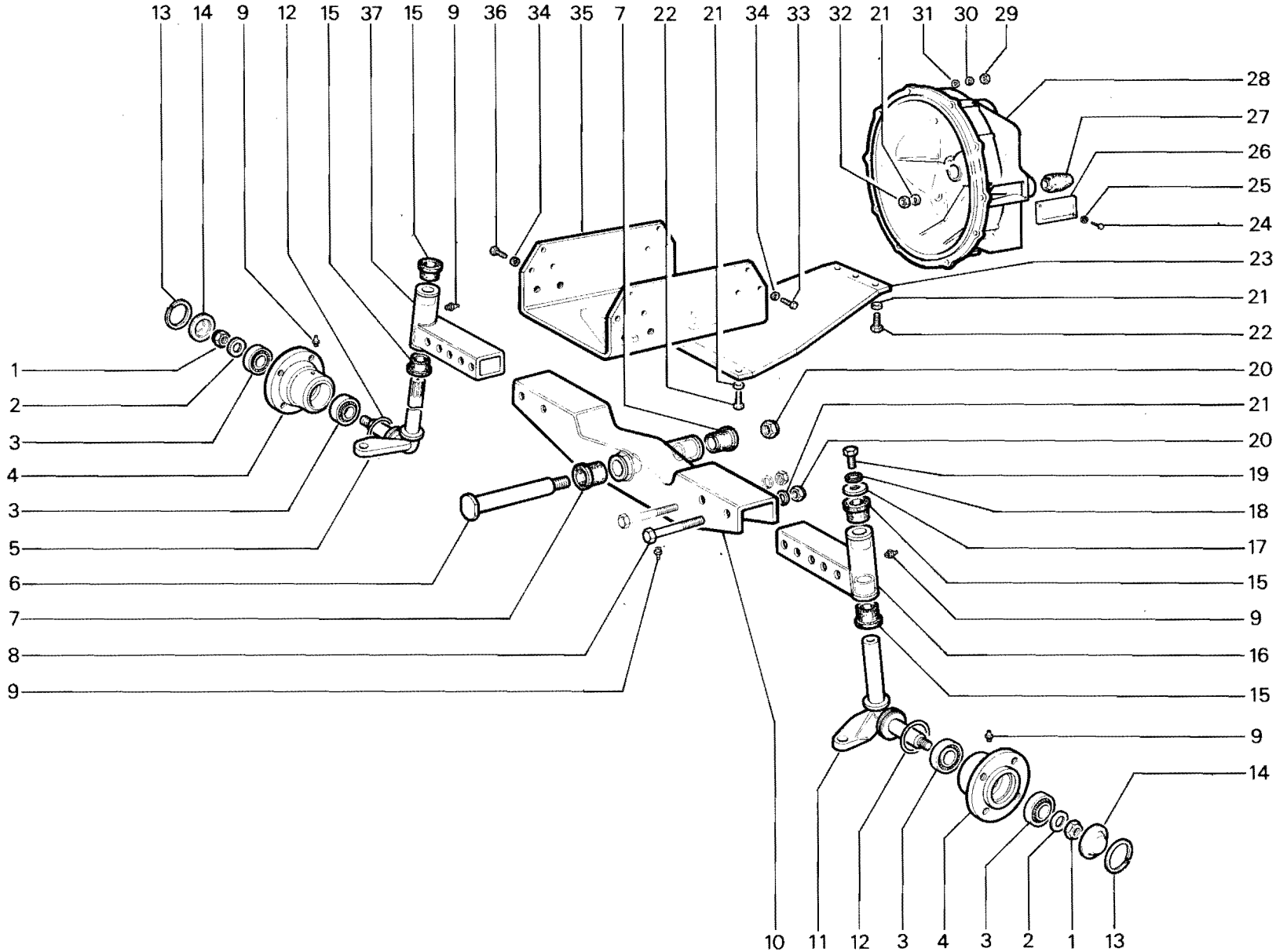

RICAMBI Nr. 13 1ª Serie SM	**AVANTRENO E CAMPANA FRIZIONE MAKI**	TAV. B 1 - 10	
		Da matr. nr. **13 - 1001**	Fino a matr. nr.

Ric. 13	Tav. B1 - 20	SCATOLA ANTERIORE E CAMPANA FRIZIONE	Foglio nr. 1	da matr. 13-1001 fino a matr. 13-5484

fig.	nr. codice	quant.	modif.	denominazione e validità
1	6 206 510	14		RONDELLA ∅ 14 UNI 1751 - 52 A
2	6 197 510	14		DADO M 14 x 1,5 UNI 5587
3	6 197 522	6		DADO M 10 UNI 5587 (3600 - 437 - 337 V)
4	6 206 502	6		RONDELLA ∅ 10 UNI 1751 - 52 A (3600 - 437 - 337 V)
5	6 205 504	6		RONDELLA ∅ 10 UNI 6592 (3600 - 437 - 337 V)
6	6 192 506	6		VITE M 10 x 40 UNI 5931 (3600 - 437 - 337 V)
7	6 011 008	1		CAMPANA (3400 - 3600 - UNICAR - UNITRANS)
	6 011 006	1	123	CAMPANA (4000)
	6 011 007	1	123	CAMPANA (4400)
	6 011 005	1		CAMPANA (4200 - 5000 - 6000)
	6 011 012	1		CAMPANA (4500)
8	6 205 504	12		RONDELLA ∅ 10 UNI 6592 (1)
	6 205 501	10		RONDELLA ∅ 8 UNI 6592 (4400)
9	6 206 502	12		RONDELLA ∅ 10 UNI 1751 - 52 A (1)
	6 206 501	10		RONDELLA ∅ 8 UNI 1751 - 52 A (4400)
10	6 191 520	6		VITE M 10 x 40 UNI 5737 (3400 - 437 R - 337 RV)
	6 191 522	12		VITE M 10 x 30 UNI 5739 (6000 - 5000 - 4200 - 4000)
	6 191 541	10		VITE M 10 x 35 UNI 5739 (4500)
11	6 197 507	10		DADO M 8 UNI 5587 (4400)
12	6 190 529	6		PRIGIONIERO
13	6 190 528	8		PRIGIONIERO
14	6 205 502	2		RONDELLA ∅ 8 IN RAME
15	6 203 536	2		TAPPO
16	6 010 002	1		COPERCHIO
17	6 206 509	4		RONDELLA ∅ 6 DIN 6798
18	6 191 521	4		VITE M 6 x 16 UNI 5739
19	6 078 503	1		ANELLO OR 3237
20	6 010 004	1		COPERCHIO
	6 010 005	1		COPERCHIO (RHEIN - VIGNETO)
	6 010 008	1	42	COPERCHIO (UNICAR)
21	6 206 502	8		RONDELLA ∅ 10 UNI 1751 - 52 A
22	6 191 534	8		VITE M 10 x 25 UNI 5739
23	6 210 002	4		FUNGO
24	6 203 509	1		TAPPO 1/2 GAS
	6 203 535	1		TAPPO 3/4 GAS
	6 203 539	1		TAPPO M 22 x 1,5
25	6 202 011	1	68	TUBO
26	6 079 521	1		GUARNIZIONE
27	6 012 002	1		FLANGIA SNODO

fig.	nr. codice	quant.	modif.	denominazione e validità
27	6 012 005	1		FLANGIA (TROPICAL - MODELLI CON PALA)
28	6 079 520	1	16	GUARNIZIONE
29	6 009 002	1		SCATOLA (2)
	6 009 003	1		SCATOLA (3)
	6 009 004	1	70	SCATOLA (RHEIN 6000)
	6 009 006	1		SCATOLA (TROPICAL)
30	6 190 502	2		PRIGIONIERO (TROPICAL)
31	6 029 017 A	1		BUSSOLA
32	6 203 508	1		TAPPO
33	8 100 014	1		BUSSOLA
34	6 216 001	1		COPERCHIO
35	6 079 527	1		GUARNIZIONE
36	6 198 508	2		DADO M 14 x 1,5 UNI 7473

(1) 6000 - 5000 - 4500 - 4200 - 4000 - 3400
(2) 3400 - 3600 - 4000 - 4200 - 4400 - 4500 - 5000
(3) 5000 N. - 6000 N./M./V./F./A. - 337 RV - 337 V - 437 R - 437

tabella modifiche

modif. nr.	fig. nr.	codice antemodifica	fino a matr. nr.	codice postmodifica e norme di ricambio	da matr. nr.
123	7	~~6 011 006~~	13-5309	6 011 020 + 6 029 017 A + 5 073 503	
123	7	~~6 011 007~~	13-5335	6 011 020 + 6 029 017 A + 5 073 503	
42	20	6 010 008	13-3927	6 010 004	53-3928
68	24	6 203 509	53-4932	6 203 535	13-4933
68	25	6 202 011	FORNIRE CON TAPPO 6 203 539		
16	28	6 079 520	13-2278	6 079 529	13-2279
70	29	6 009 004	13-4353	6 009 003	13-4354

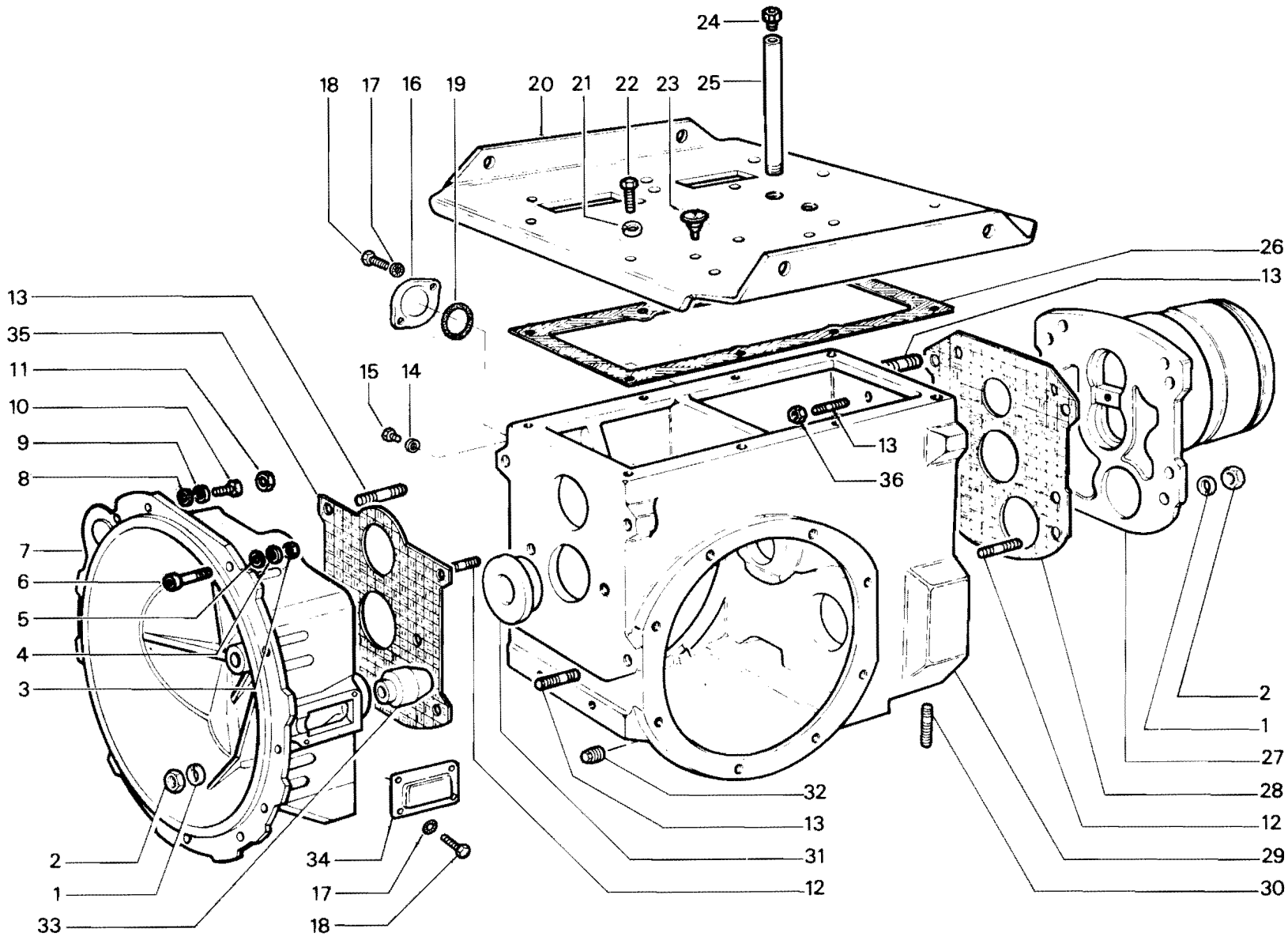

RICAMBI Nr. 13
1ª Serie SM

SCATOLA ANTERIORE E CAMPANA FRIZIONE
TIGRONE - SUPERTIGRE - TROPICAL - UNICAR - UNITRANS
(3400 - 3600 - 4000 - 4200 - 4400 - 4500 - 5000 -
6000 - 337 RV - 337 V - 437 R - 437)

TAV. B 1 - 20

Da matr. nr.	Fino a matr. nr.
13 - 1001	**13 - 5484**

Ric. 13	Tav. B1 - 30	RUOTISMI SCATOLA ANTERIORE	Foglio nr. 1	da matr. 13-1001 fino a matr. 13-5484

fig.	nr. codice	quant.	modif.	denominazione e validità
1	4 042 010	1		COPPIA CONICA Z 8/43
	4 042 023	1		COPPIA CONICA Z 8/39
2	6 067 506	1		CUSCINETTO NUP 207
3	6 029 016	1		DISTANZIALE
4	6 030 035 A	1		INGRANAGGIO Z 30
5	6 065 515	1		CUSCINETTO 6306
6	6 207 506	ar.		ANELLO PS 25 - 35 0,2 DIN 988
	6 207 507	ar.		ANELLO PS 25 - 35 - 0,3 DIN 988
	6 207 508	ar.		ANELLO PS 25 - 35 - 0,5 DIN 988
	6 207 509	ar.		ANELLO PS 25 - 35 - 1,0 DIN 988
7	6 065 526	1		CUSCINETTO 6202 2 RS
8	6 077 522	1		ANELLO DI TENUTA 25527
9	6 026 009	1	143	ALBERO PRIMARIO
10	6 067 508	1		CUSCINETTO NUP 305
11	6 074 507	1		BRONZINA
12	6 080 503	3		ANELLO D'ARRESTO ∅ 30 DIN 471
13	6 025 026	1		INGRANAGGIO Z 20 (RHEIN 3600-4200)
	6 030 034 B	1		INGRANAGGIO Z 19
14	6 026 005 B	1		ALBERO RINVIO INF.
15	6 065 504	2	220	CUSCINETTO 6206
16	6 029 015	2		DISTANZIALE (FINO A MATR. 13-2278)
17	6 065 514	1		CUSCINETTO 6006
18	6 077 510	2		ANELLO DI TENUTA 30557
19	6 065 513	1		CUSCINETTO 6006 2 RS
20	6 026 006	1	143	ALBERO RINVIO SUPERIORE
21	6 029 014	1		DISTANZIALE
22	6 025 005 A	1		INGRANAGGIO Z 38
23	6 034 010 A	1		DISTANZIALE (PER ALBERO 6 026 044-MODIF 143)
24	6 080 543	1		ANELLO D'ARRESTO ∅ 29 DIN 471

fig.	nr. codice	quant.	modif.	denominazione e validità

tabella modifiche

modif. nr.	fig. nr.	codice antemodifica	fino a matr. nr.	codice postmodifica e norme di ricambio	da matr. nr.
143	9	~~6 026 009~~	13-5484	6 026 009/A	
143	20	~~6 026 006~~	13-5484	6 026 044 + 6 034 010 A	
220	15	~~6 065 504~~		6 067 505 (N j 206)	

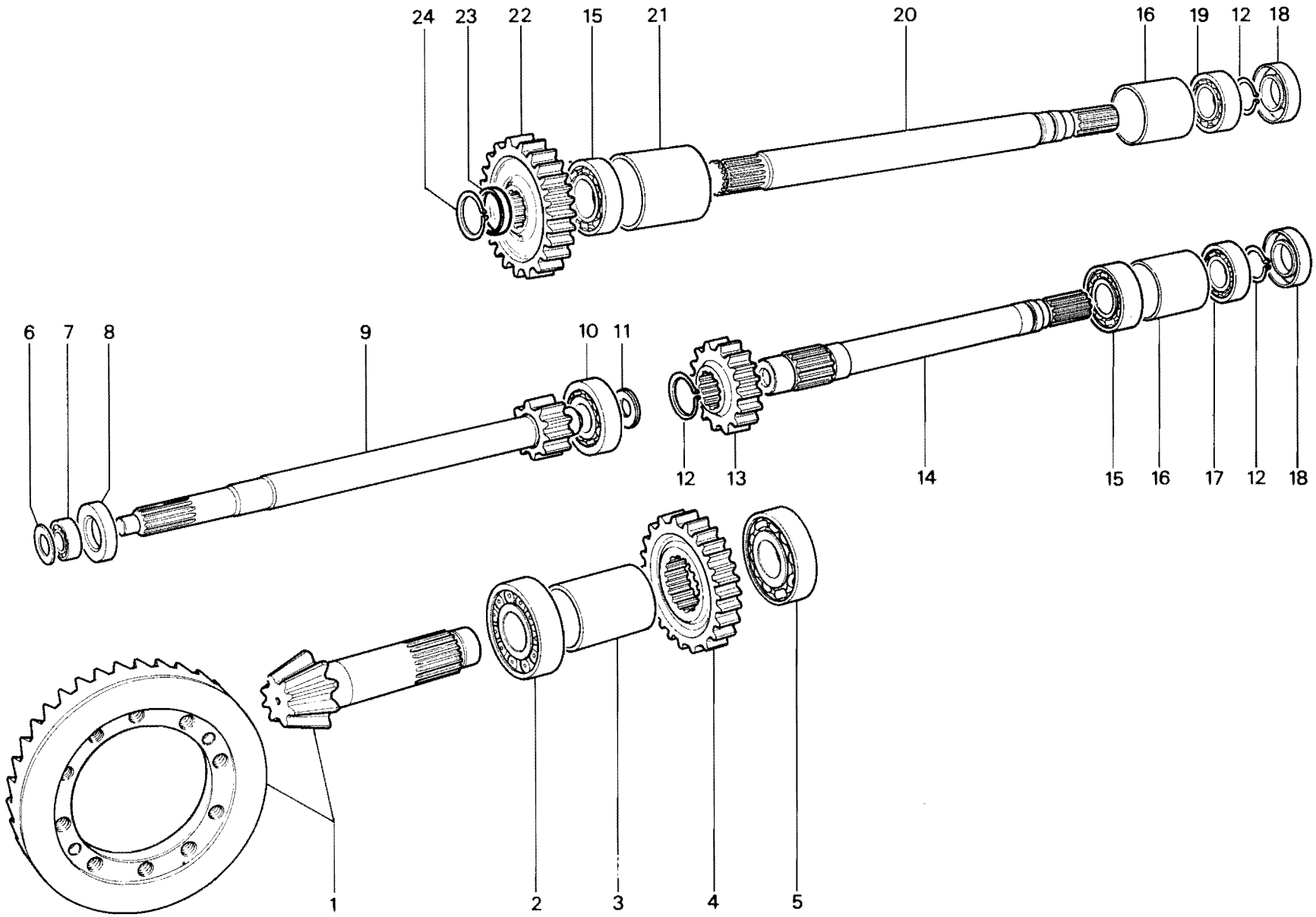

RICAMBI Nr. 13
1ª Serie SM

RUOTISMI SCATOLA ANTERIORE
TIGRONE - SUPERTIGRE
3400 - 3600 - 4000 - 4200 - 4400 - 4500 - 5000

TAV. B 1 - 30

Da matr. nr.	Fino a matr. nr.
13 - 1001	**13 - 5484**

Ric. 13	Tav. B1 - 40	RUOTISMI SCATOLA ANTERIORE	Foglio nr. 1	da matr. 13-1001 fino a matr. 13-5484

fig.	nr. codice	quant.	modif.	denominazione e validità
1	4 042 014	1		COPPIA CONICA Z 8/35 *
	4 042 010	1		COPPIA CONICA Z 8/43 *
	4 042 023	1		COPPIA CONICA Z 8/39 *
2	6 067 506	1	70	CUSCINETTO NUP 207 (RHEIN)
	6 067 509	1		CUSCINETTO NUP 2207
3	6 029 022	1		DISTANZIALE (RHEIN) FINO A MATR. 13-4353
4	6 029 009	1		DISTANZIALE
5	6 025 008 B	1		INGRANAGGIO Z 45 (1) *
	6 025 010 A	1		INGRANAGGIO Z 44 (2) *
	6 025 012 A	1	70	INGRANAGGIO Z 29 RHEIN (3) *
6	6 065 515	1		CUSCINETTO 6306
7	6 077 510	2		ANELLO DI TENUTA 30557
8	6 080 503	3		ANELLO D'ARRESTO ∅ 30 DIN 471
9	6 065 514	1		CUSCINETTO 6006
10	6 029 015	2		DISTANZIALE (FINO A MATR. 13-2278)
11	6 065 504	2		CUSCINETTO 6206
12	6 026 004 A	1		ALBERO Z 8 (1-3) *
	6 026 015	1		ALBERO Z 9 (2) *
13	6 207 519	1		ANELLO PS 50 - 62 - 1,0 DIN 988
14	6 067 505	1		CUSCINETTO NJ 206
15	6 026 010	1	143	ALBERO PRIMARIO
16	6 077 522	1		ANELLO TENUTA 25527
17	6 065 526	1		CUSCINETTO 6202 2 RS
18	6 207 506	a r.		ANELLO PS 25 - 35 - 0,2 DIN 988
	6 207 507	a r.		ANELLO PS 25 - 35 - 0,3 DIN 988
	6 207 508	a r.		ANELLO PS 25 - 35 - 0,5 DIN 988
	6 207 509	a r.		ANELLO PS 25 - 35 - 1,0 DIN 988
19	6 027 004	1	176	PERNO
20	6 196 516	2		GRANO AUTOBLOCCANTE M 8 x 12 UNI 5927
21	6 080 510	2		ANELLO D'ARRESTO ∅ 25 DIN 471
22	6 034 502	2		ANELLO AS 2542
23	6 074 511	1	176	BRONZINA
24	5 025 006	1	176	INGRANAGGIO Z 16
25	6 029 018	1		DISTANZIALE
26	6 034 501	2		ANELLO AS 2035
27	5 025 009	1		INGRANAGGIO Z 25 (1-3) *
	5 025 011	1		INGRANAGGIO Z 24 (2) *
28	6 074 506	1		BRONZINA
29	6 027 003 C	1		PERNO

fig.	nr. codice	quant.	modif.	denominazione e validità
30	6 065 513	1		CUSCINETTO 6006 2 RS
31	6 026 006	1	143	ALBERO SUPERIORE
32	6 029 014	1		DISTANZIALE
33	6 065 518	1	220	CUSCINETTO 6206 E
34	6 025 007 A	1		INGRANAGGIO Z 23
35	6 080 543	1		ANELLO D'ARRESTO ∅ 29 DIN 471
36	6 025 033	1		INGRANAGGIO Z 16
37	6 071 507	1		RULLINO K 25 - 30 - 24
38	6 027 006	1		PERNO

(1) Z 8/25/45 (fig. 12/27/5)
(2) Z 9/24/44 (fig. 12/27/5)
(3) Z 8/25/29 (fig. 12/27/5)
*** Specificare il numero dei denti Z.**

tabella modifiche

modif. nr.	fig. nr.	codice antemodifica	fino a matr. nr.	codice postmodifica e norme di ricambio	da matr. nr.
70	2	6 067 506	13-4353	6 067 509	13-4354
70	5	6 025 012 A	13-4353	6 025 010 A	13-4354
143	15	~~6 026 010~~	13-5484	6 026 010 A	
143	31	~~6 026 006~~	13-5484	6 026 044	
176	19	~~6 027 004~~		6 027 006 (fig. 38)	FORNIRE VARIANTE COMPLETA
	23	~~6 074 511~~		6 071 507 (Fig. 37)	
	24	~~5 026 006~~		6 025 033 (fig. 36)	
220	33	~~6 065 518~~		6 067 505 (NJ 206)	

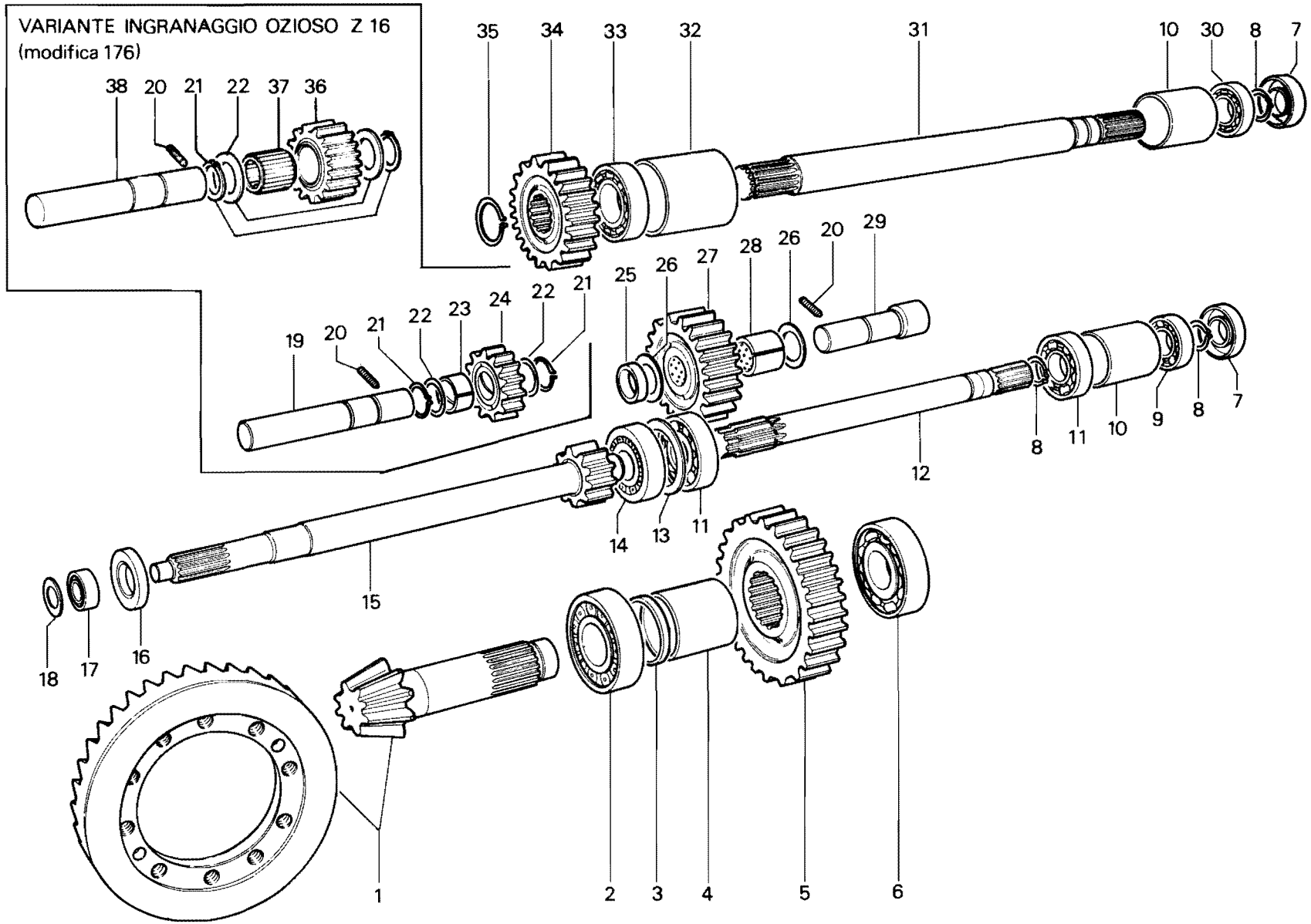

RICAMBI Nr. 13 1ª Serie SM	**RUOTISMI SCATOLA ANTERIORE**	TAV. B 1 - 40	
		Da matr. nr. **13 - 1001**	Fino a matr. nr. **13 - 5484**

Ric. 13	Tav. B1 - 50	RUOTISMI SCATOLA ANTERIORE	Foglio nr. 1	da matr. 13-1001 fino a matr. 13-5404

fig.	nr. codice	quant.	modif.	denominazione e validità
1	5 025 006	1	176	INGRANAGGIO Z 16
2	6 074 511	1	176	BRONZINA
3	6 034 502	2		ANELLO AS 2542
4	6 080 510	2		ANELLO D'ARRESTO ∅ 25 DIN 471
5	6 196 516	1		GRANO AUTOBLOCCANTE M 8 x 12 UNI 5927
6	6 027 004	1	176	PERNO
7	6 077 522	1		ANELLO DI TENUTA 25527
8	6 065 526	1		CUSCINETTO 6202 2 RS
9	6 207 506	a r.		ANELLO PS 25 - 35 - 0,2 DIN 988
	6 207 507	a r.		ANELLO PS 25 - 35 - 0,3 DIN 988
	6 207 508	a r.		ANELLO PS 25 - 35 - 0,5 DIN 988
	6 207 509	a r.		ANELLO PS 25 - 35 - 1,0 DIN 988
10	6 026 010	1	143	ALBERO PRIMARIO
11	4 042 010	1		COPPIA CONICA Z 8/43
12	6 067 506	1		CUSCINETTO NUP 207
13	6 029 016	1		DISTANZIALE
14	6 030 035 A	1		INGRANAGGIO Z 30
15	6 065 515	1		CUSCINETTO 6306
16	6 067 505	1		CUSCINETTO N J 206
17	6 207 519	1		ANELLO PS 50 - 62 - 1,0 DIN 988
18	6 065 504	2		CUSCINETTO 6206
19	6 029 021	1		DISTANZIALE
20	6 030 034 B	1		INGRANAGGIO Z 19
21	6 026 024	1		ALBERO RINVIO INF.
22	6 029 015	2		DISTANZIALE (FINO A MATR. 13-2278)
23	6 065 514	1		CUSCINETTO 6006
24	6 080 503	2		ANELLO D'ARRESTO ∅ 30 DIN 471
25	6 077 510	2		ANELLO DI TENUTA 30557
26	6 065 513	1		CUSCINETTO 6006 2 RS
27	6 026 006	1	143	ALBERO RINVIO SUP.
28	6 029 014	1		DISTANZIALE
29	6 065 518	1	220	CUSCINETTO 6206 E
30	6 025 007 A	1		INGRANAGGIO Z 23
31	6 080 543	1		ANELLO D'ARRESTO ∅ 29 DIN 471
32	6 025 033	1		INGRANAGGIO Z 16
33	6 071 507	1		RULLINO K 25 - 30 - 24
34	6 027 006	1		PERNO

fig.	nr. codice	quant.	modif.	denominazione e validità

tabella modifiche

modif. nr.	fig. nr.	codice antemodifica	fino a matr. nr.	codice postmodifica e norme di ricambio	da matr. nr.
176	1	~~5 025 006~~		6 025 033 (fig. 32)	
	2	~~6 074 511~~		6 071 507 (fig. 33)	
	3	~~6 027 004~~		6 027 006 (fig. 34)	
				FORNIRE VARIANTE COMPLETA	
143	10	~~6 026 010~~		6 026 010 A	
143	27	~~6 026 006~~		6 026 044	
220	29	~~6 065 518~~		6 067 505 (NJ 206)	

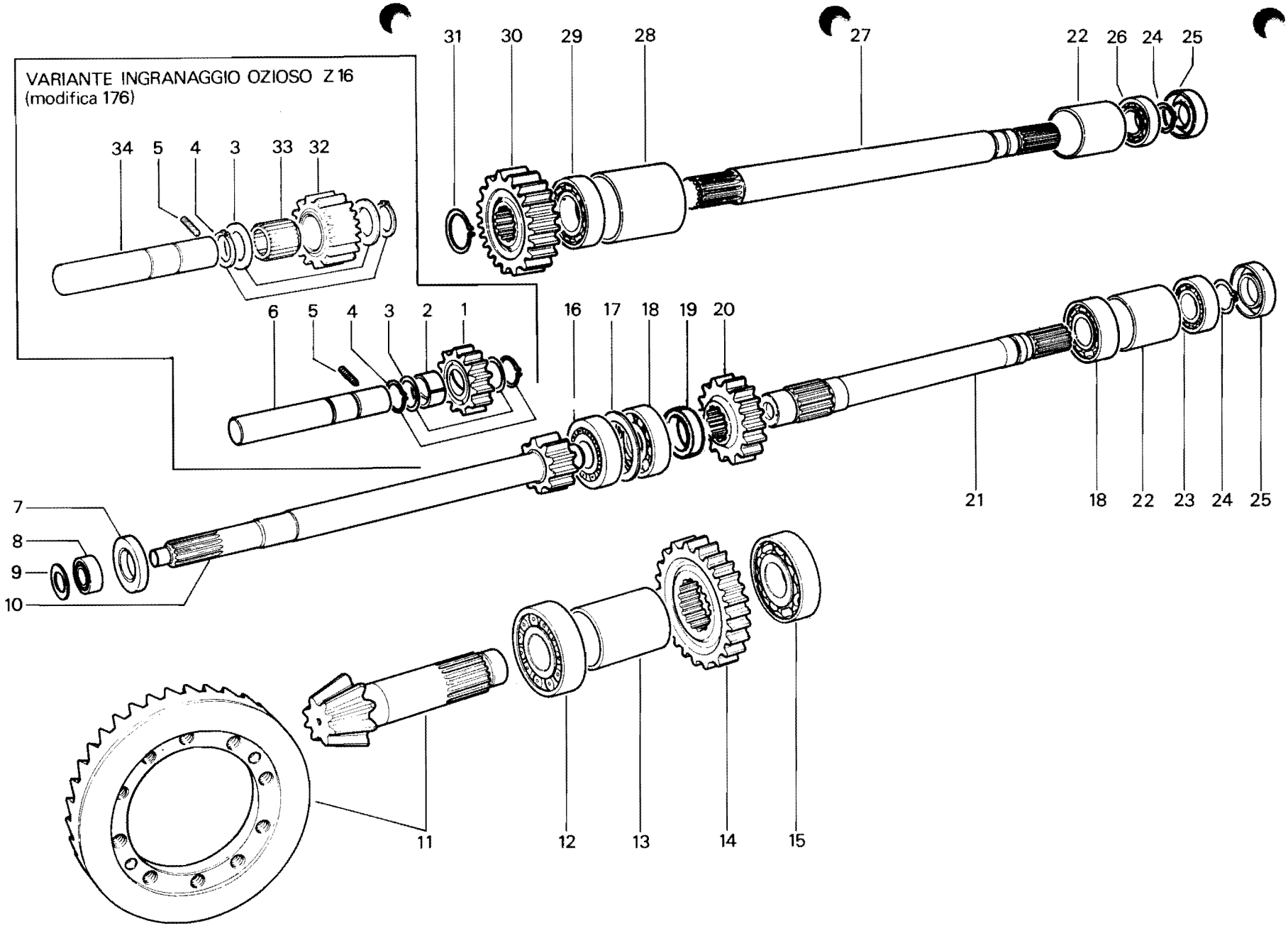

RICAMBI Nr. 13 1ª Serie SM	**RUOTISMI SCATOLA ANTERIORE TROPICAL 80**	TAV. B 1 - 50
		Da matr. nr. **13 - 1001** / Fino a matr. nr. **13 - 5404**

Ric. 13	Tav. B1 - 60	SCATOLA ANTERIORE E CAMPANA FRIZIONE	Foglio nr. 2	da matr. 13-5485 fino a matr.

fig.	nr. codice	quant.	modif.	denominazione e validità
1	6 011 020	1	123	CAMPANA (4000 - 4800 - 5200)
	6 011 019	1		CAMPANA (7000 - 7500)
2	6 197 510	14		DADO M 14 × 1,5 UNI 5587
3	6 206 510	14		RONDELLA ∅ 14 UNI 1751 - 52 A
4	8 100 014	1		BUSSOLA
5	6 203 524	1		COPERCHIO
6	6 190 529	6		PRIGIONIERO
7	6 029 017 A	1		BUSSOLA
8	6 190 528	8		PRIGIONIERO
9	6 203 508	1		TAPPO
10	6 190 502	1		PRIGIONIERO (TROPICAL)
11	6 009 002	1		SCATOLA (4000 - 4800 - 5200)
	6 009 003	1		SCATOLA (4800 N. - 5200 N - 7000 - 7500 - UNICAR - UNITRANS)
	6 009 011	1		SCATOLA (TROPICAL 7500 - 2200 g./1')
	6 009 010	1		SCATOLA (7500 2200 g./1')
	6 009 006	1		SCATOLA (TROPICAL)
12	6 079 529	1		GUARNIZIONE *
13	6 012 002	1		FLANGIA SNODO (4000 - 4800 - 5200)
	6 012 005	1		FLANGIA SNODO (7000 - TRATTORI CON PALA)
14	6 079 521	1		GUARNIZIONE *
15	6 010 009	1		COPERCHIO (4000/4800 VIGNETO)
	6 010 015	1		COPERCHIO (4000 - 4800 - TROPICAL)
	5 010 010	1	193	COPERCHIO (7000-7500)
	6 010 016	1		COPERCHIO (SUPERTRIGRE 7000 VIGNETO)
	5 010 014	1	193	COPERCHIO (TIGRONE 7000 VIGNETO)
16	6 206 502	8		RONDELLA ∅ 10 UNI 1751 - 52 A
17	6 191 534	8		VITE M 10 × 25 UNI 5739
18	6 203 544	1		TAPPO
19	6 202 011	1		TUBO (4000 - 4800 - 5200)
	6 202 024	1		TUBO (7000 - 7500)
20	6 203 539	1		TAPPO M 22 × 1,5
21	6 206 509	2		RONDELLA ∅ 6 DIN 6798
22	6 191 521	2		VITE M 6 × 16 UNI 5739
23	6 010 002	1		COPERCHIO
24	6 078 503	1		ANELLO OR 3237
25	6 203 536	2		TAPPO
26	6 205 502	2		RONDELLA ∅ 8 IN RAME
27	6 079 527	1		GUARNIZIONE *
28	6 191 520	11		VITE M 10 × 40 UNI 5737 (7000 - 7500)
	6 191 531	9		VITE M 8 × 25 UNI 5739 (4000 - 4800 - 5200)
	6 191 504	1		VITE M 8 × 20 UNI 5739 (4000 - 4800 - 5200)
29	6 206 502	11		RONDELLA ∅ 10 UNI 1751 - 52 A (7000 - 7500)
	6 206 501	10		RONDELLA ∅ 8 UNI 1751 - 52 A (4000 - 4800 - 5200)

* Fornibile busta guarnizioni 5 242 002

tabella modifiche

modif. nr.	fig. nr.	codice antemodifica	fino a matr. nr.	codice postmodifica e norme di ricambio	da matr. nr.
123	1	6 011 020	FORNIRE ACCOPPIATO A 5073 503 DA MATR. NR. 13-5360 FINO A MATR. NR. 13-5950		
193	15	5 010 014	13-7325	6 010 016	13-7326
193	15	5 010 010	13-7325	6 010 015	12-7326
212	5	~~6 203 524~~		8 203 008	

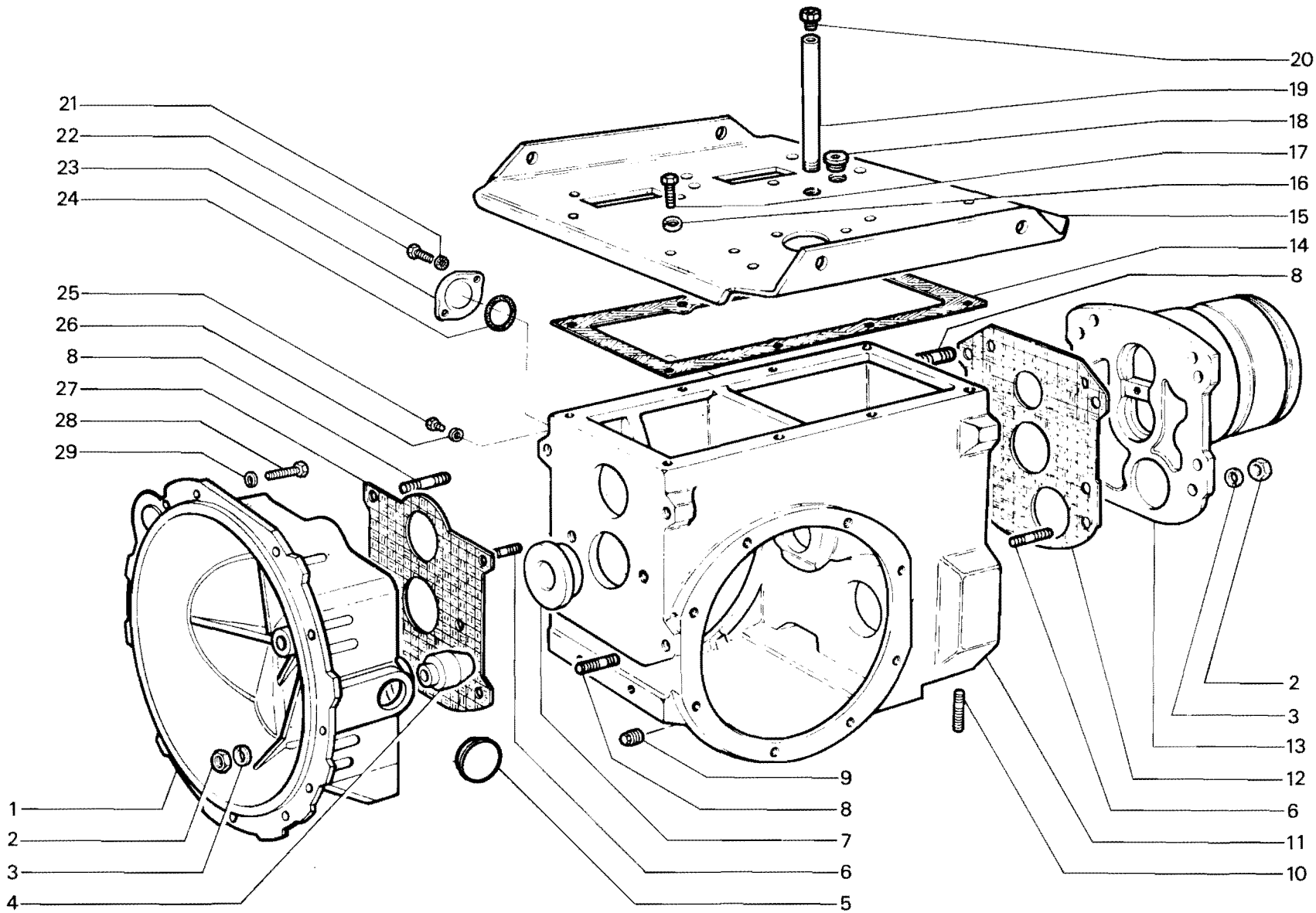

RICAMBI Nr. 13
2ª Serie SM

SCATOLA ANTERIORE E CAMPANA FRIZIONE
TIGRONE - SUPERTIGRE - TROPICAL - UNICAR - UNITRANS
4000 - 4800 - 5200 - 7000 - 7500

TAV. B 1 - 60

Da matr. nr.	Fino a matr. nr.
13 - 5485	

Ric. 13	Tav. B1 - 70	**RUOTISMI SCATOLA ANTERIORE**	Foglio nr. 1	da matr. **13-5485** fino a matr.

fig.	nr. codice	quant.	modif.	denominazione e validità
1	6 065 515	1		CUSCINETTO 6306
2	6 030 035 A	1		INGRANAGGIO Z 30
3	6 029 016	1		DISTANZIALE (NUP 207)
4	6 067 506	1		CUSCINETTO NUP 207
5	4 042 023	1		COPPIA CONICA Z 8/39
6	6 207 506	a r.		ANELLO PS 25 - 35 - 0,2 DIN 988
	6 207 507	a r.		ANELLO PS 25 - 35 - 0,3 DIN 988
	6 207 508	a r.		ANELLO PS 25 - 35 - 0,5 DIN 988
	6 207 509	a r.		ANELLO PS 25 - 35 - 1,0 DIN 988
7	6 065 526	1		CUSCINETTO 6202 2RS
8	6 077 522	1		ANELLO DI TENUTA 25527
9	6 080 510	4		ANELLO D'ARRESTO Ø 25 DIN 471
10	6 065 503	2		CUSCINETTO 6305
11	6 026 009 A	1	214	ALBERO PRIMARIO
12	6 067 508	1		CUSCINETTO NUP 305
13	6 074 507	1		BRONZINA
14	6 080 503	3		ANELLO D'ARRESTO Ø 30 DIN 471
15	6 030 034 B	1		INGRANAGGIO Z 19
16	6 026 005 A	1		ALBERO
17	6 065 504	1		CUSCINETTO 6206
18	6 065 514	1		CUSCINETTO 6006
19	6 077 510	2		ANELLO DI TENUTA 30557
20	6 065 513	1		CUSCINETTO 6006 2RS
21	6 026 044	1		ALBERO
22	6 029 014	1		DISTANZIALE
23	6 065 518	1	220	CUSCINETTO 6206 E
24	6 034 010 A	1	214	DISTANZIALE
25	6 025 005 A	1	214	INGRANAGGIO Z 38
26	6 080 543	1		ANELLO D'ARRESTO Ø 29 DIN 471

fig.	nr. codice	quant.	modif.	denominazione e validità

tabella modifiche

modif. nr.	fig. nr.	codice antemodifica	fino a matr. nr.	codice postmodifica e norme di ricambio	da matr. nr.
220	23	~~6 065 518~~		6 067 505 (NJ 206)	
214	11	6 026 009		6 026 051 SOLO VERSIONE SVIZZERA	
214	24	~~6 034 010/A~~		SOLO VERSIONE SVIZZERA	
214	25	6 025 005/A		6 025 037 SOLO PER VERSIONE SVIZZERA	

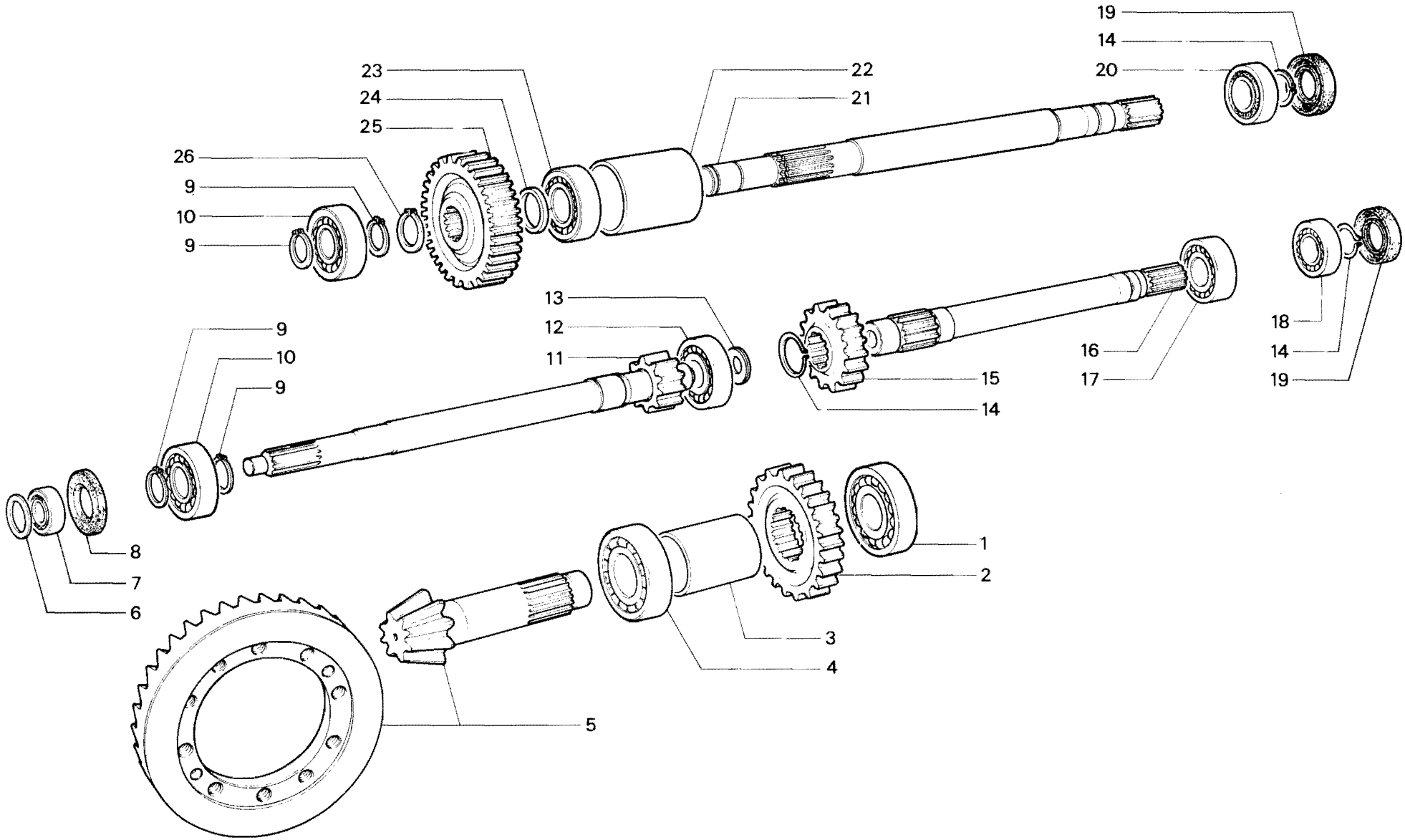

RICAMBI Nr. 13 2ª Serie SM	**RUOTISMI SCATOLA ANTERIORE** TIGRONE/SUPERTIGRE: 5200 - 4800 - 4000	TAV. B 1 - 70	
		Da matr. nr. **13 - 5485**	Fino a matr. nr.

Ric. 13	Tav. B1 - 80	RUOTISMI SCATOLA ANTERIORE 7500 - 7000 - 5200 N. - 4.800 N, - UNICAR - UNITRANS	Foglio nr. 2	da matr. 13-5485 fino a matr.

fig.	nr. codice	quant.	modif.	denominazione e validità
1	6 065 515	1		CUSCINETTO 6306
2	6 025 008 B	1		INGRANAGGIO Z 45 (1)
	6 025 010 A	1		INGRANAGGIO Z 44 (2)
3	6 029 009	1		DISTANZIALE
4	6 067 509	1		CUSCINETTO NUP 2207
5	4 042 014	1		COPPIA CONICA Z 8/35
6	6 207 506	ar.		ANELLO PS 25 - 35 - 0,2 DIN 988 (3)
	6 207 507	ar.		ANELLO PS 25 - 35 - 0,3 DIN 988 (3)
	6 207 508	ar.		ANELLO PS 25 - 35 - 0,5 DIN 988 (3)
	6 207 509	ar.		ANELLO PS 25 - 35 - 1,0 DIN (988) (3)
	6 207 511	ar.		ANELLO PS 30 - 42 - 0,2 DIN 988 (7000-7500)
	6 207 517	ar.		ANELLO PS 30 - 42 - 0,3 DIN 988 (7000-7500)
	6 207 512	ar.		ANELLO PS 30 - 42 - 0,5 DIN 988 (7000-7500)
	6 207 518	ar.		ANELLO PS 30 - 42 - 1,0 DIN 988 (7000-7500)
7	6 065 526	1		CUSCINETTO 6202 2 RS (3)
	6 065 539	1		CUSCINETTO 6004 2 RS (7000-7500)
8	6 077 537	1		ANELLO DI TENUTA 30527 (7000-7500)
	6 077 522	1		ANELLO DI TENUTA 25527 (3)
9	6 080 503	2		ANELLO D'ARRESTO ∅ 30 DIN 471 (7000-7500)
	6 080 510	2		ANELLO D'ARRESTO ∅ 25 DIN 471 (3)
10	6 065 504	1		CUSCINETTO 6206 (7000-7500)
	6 065 503	1		CUSCINETTO 6305 (3)
11	6 026 042	1		ALBERO PRIMARIO (7000-7500 vers. 2600 g./1')
	6 026 053	1		ALBERO PRIMARIO (7500 vers. 2200 g./1')
	6 025 040	1		INGRANAGGIO Z 16 SUL PRIMARIO (7500 vers. 2200 g./1')
	6 026 010 A	1		ALBERO PRIMARIO (3)
12	6 067 504	1		CUSCINETTO NJ 305 (7000-7500)
	6 067 505	1		CUSCINETTO NJ 206 (3)
13	6 207 519	1		ANELLO PS 50 - 62 - 1,0 DIN 988
14	6 065 504	2		CUSCINETTO 6206
15	6 026 004 A	1		ALBERO Z 8 (1)
	6 026 015	1		ALBERO Z 9 (2)
16	6 080 503	3		ANELLO D'ARRESTO ∅ 30 DIN 471 (7500/7000/5200/4800 N.)
17	6 065 514	1		CUSCINETTO 6006
18	6 080 503	2		ANELLO D'ARRESTO ∅ 30 DIN 471
19	6 077 510	2		ANELLO DI TENUTA 30557
20	6 027 003 C	1		PERNO
21	6 196 516	1		GRANO AUTOBLOCCANTE M 8 × 12 UNI 5927
22	6 074 506	1		BRONZINA

fig.	nr. codice	quant.	modif.	denominazione e validità
23	5 025 009	1		INGRANAGGIO Z 25 (1)
	5 025 011	1		INGRANAGGIO Z 24 (2)
24	6 034 501	2		ANELLO AS 2035
25	6 029 018	1		DISTANZIALE
26	6 025 033	1		INGRANAGGIO Z 16
27	6 071 507	1		RULLINO K 25 - 30 - 24
28	6 034 502	2		ANELLO AS 2542
29	6 080 510	4		ANELLO D'ARRESTO ∅ 25 DIN 471
30	6 027 006	1		PERNO
31	6 065 503	2		CUSCINETTO 6305
32	6 080 543	1		ANELLO D'ARRESTO ∅ 29 DIN 471
33	6 034 010 A	1		DISTANZIALE
34	6 025 007 A	1		INGRANAGGIO Z 23
	6 025 041	1		INGRANAGGIO Z 20 (7500 vers. 2.200 g./1')
35	6 067 505	1		CUSTINETTO NJ 206
36	6 029 014	1		DISTANZIALE
37	6 026 044	1		ALBERO
38	6 065 513	1		CUSCINETTO 6006 2 RS

(1) Z 8/25/45 (7500/7000/5200/4800 Normal)
(2) Z 9/24/44 (Tigrone 7500/7000 M.F.A.V. UNICAR - UNITRANS)
(3) UNICAR - UNITRANS - 4800/5200 Normal

tabella modifiche

modif. nr.	fig. nr.	codice antemodifica	fino a matr. nr.	codice postmodifica e norme di ricambio	da matr. nr.

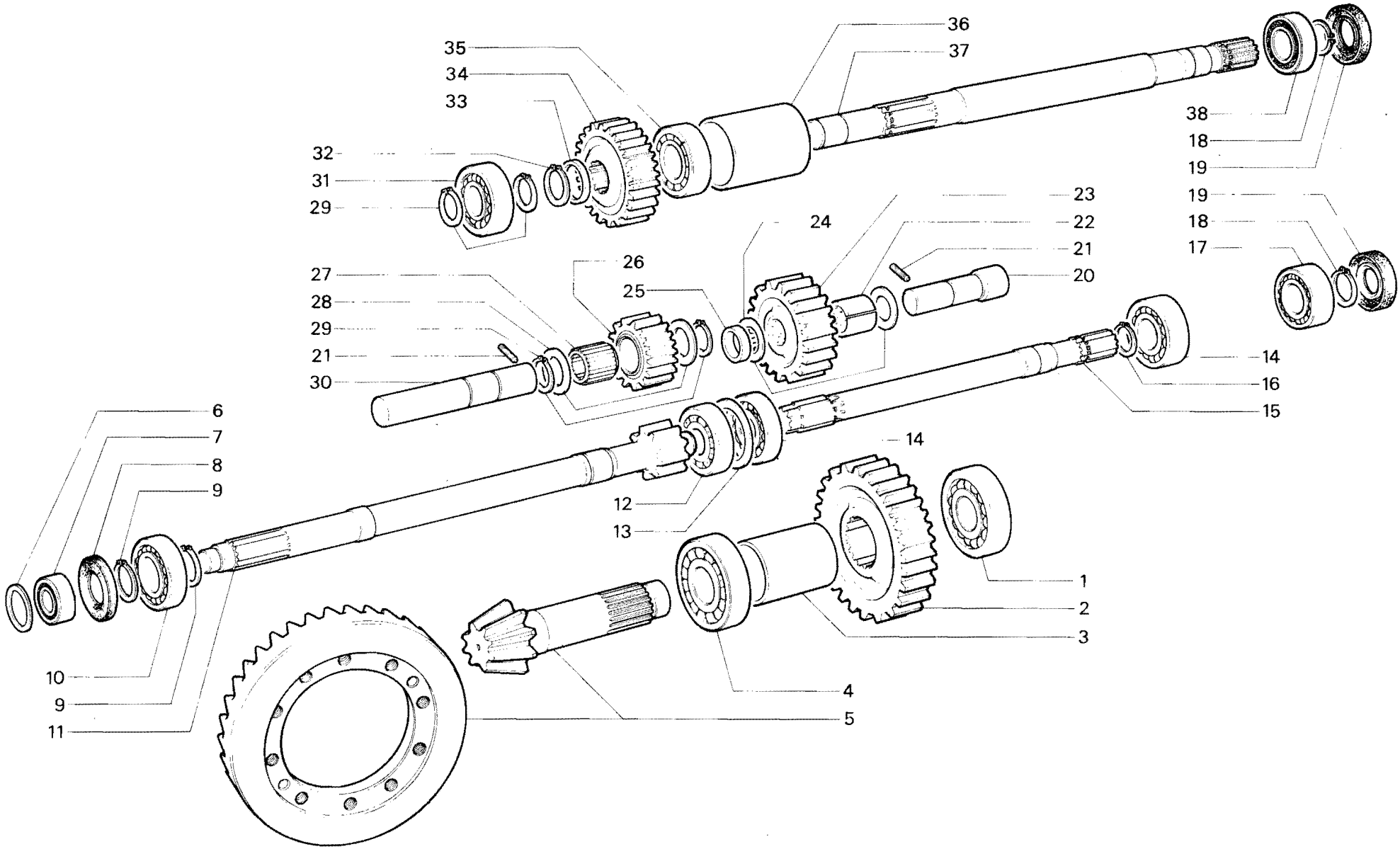

RICAMBI Nr. 13 2ª Serie SM	**RUOTISMI SCATOLA ANTERIORE** TIGRONE/SUPERTIGRE 7000 - 4800 N. - 5000 N. UNICAR - UNITRANS	TAV. B 1 - 80	
		Da matr. nr. **13 - 5485**	Fino a matr. nr.

Ric. 13	Tav. B1 - 90	RUOTISMI SCATOLA ANTERIORE	Foglio nr. 1	da matr. 13-5405 fino a matr.

fig.	nr. codice	quant.	modif.	denominazione e validità
1	6 065 515	1		CUSCINETTO 6306
2	6 030 035 A	1		INGRANAGGIO Z 30
3	6 029 016	1		DISTANZIALE
4	6 067 506	1		CUSCINETTO NUP 207
5	4 042 010	1		COPPIA CONICA Z 8/43
6	6 207 511	a r.		ANELLO PS 30 - 42 - 0,2 DIN 988
	6 207 517	a r.		ANELLO PS 30 - 42 - 0,3 DIN 988
	6 207 512	a r.		ANELLO PS 30 - 42 - 0,5 DIN 988
	6 207 518	a r.		ANELLO PS 30 - 42 - 1,0 DIN 988
7	6 065 539	1		CUSCINETTO 6004 2RS
8	6 077 537	1		ANELLO DI TENUTA 30527
9	6 080 503	4		ANELLO D'ARRESTO Ø 30 DIN 471
10	6 065 504	3		CUSCINETTO 6206
11	6 026 042	1		ALBERO PRIMARIO
12	6 207 519	1		ANELLO PS 50 - 62 - 1,0 DIN 988
13	6 067 504	1		CUSCINETTO NJ 305
14	6 029 021	1		DISTANZIALE
15	6 030 034 B	1		INGRANAGGIO Z 19
16	6 026 024	1		ALBERO
17	6 065 514	1		CUSCINETTO 6006
18	6 077 510	2		ANELLO DI TENUTA 30557
19	6 065 513	1		CUSCINETTO 6006 2 RS
20	6 026 044	1		ALBERO
21	6 029 014	1		DISTANZIALE
22	6 067 505	1		CUSCINETTO NJ 206
23	6 025 007 A	1		INGRANAGGIO Z 23
24	6 034 010 A	1		DISTANZIALE
25	6 080 543	1		ANELLO D'ARRESTO Ø 29 DIN 471
26	6 065 503	1		CUSCINETTO 6305
27	6 080 510	4		ANELLO D'ARRESTO Ø 25 DIN 471
28	6 025 033	1		INGRANAGGIO OZIOSO Z 16
29	6 071 507	1		RULLINO K 25 - 30 - 24
30	6 034 502	2		ANELLO AS 2542
31	6 196 516	1		GRANO AUTOBLOCC. M 8 x 12 UNI 5927
32	6 027 006	1		PERNO

fig.	nr. codice	quant.	modif.	denominazione e validità

tabella modifiche

modif. nr.	fig. nr.	codice antemodifica	fino a matr. nr.	codice postmodifica e norme di ricambio	da matr. nr.

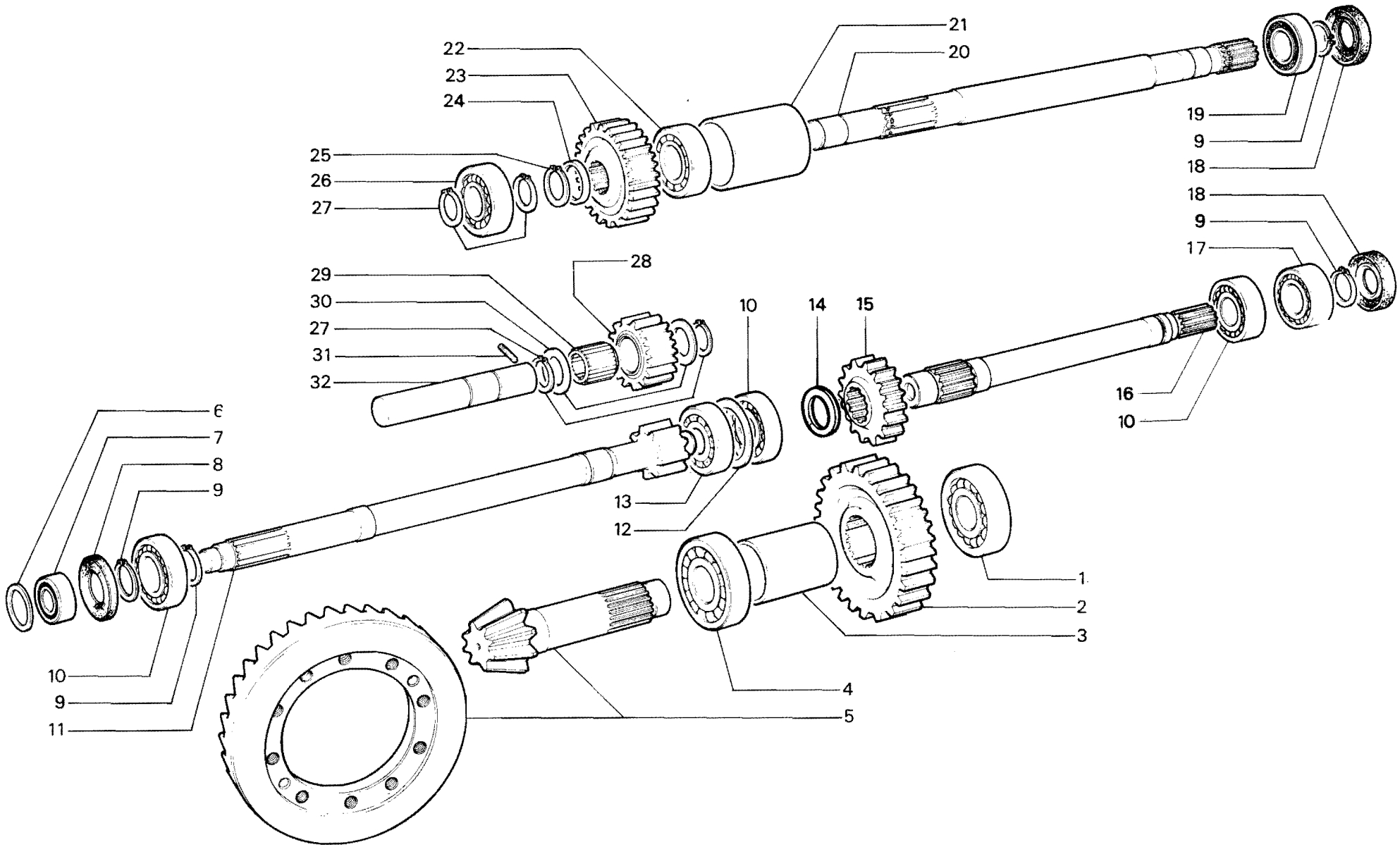

RICAMBI Nr. 13
2ª Serie SM

RUOTISMI SCATOLA ANTERIORE
TROPICAL 7000 - TROPICAL 7500 vers. 2600 g/1'

TAV. B 1 - 90

Da matr. nr.	Fino a matr. nr.
13 - 5405	

Ric. 13	Tav. B1 - 100	APPLICAZIONI MOTORE	Foglio nr. 1	da matr. 13-5138 fino a matr.

fig.	nr. codice	quant.	modif.	denominazione e validità
1	6 203 503	1		TAPPO
2	6 203 536	2		TAPPO
3	6 205 502	2		RONDELLA ∅ 8 IN RAME
4	6 029 017 A	1		BUSSOLA
5	6 191 531	9		VITE M 8 × 25 UNI 5739 (4000 PC)
	6 191 504	1		VITE M 8 × 20 UNI 5739 (4000 PC)
6	6 206 501	10		RONDELLA ∅ 8 UNI 1751 - 52 A (4000 PC)
7	6 011 018	1		CAMPANA (2800)
	6 011 020	1	123	CAMPANA (4000 PC)
8	6 211 504	1	207	SOFFIETTO (4000 PC)
	6 203 542	1		CAPPUCCIO (2800)
9	6 197 510	6		DADO M 14 × 1,5 UNI 5587
10	6 206 510	6		RONDELLA ∅ 14 UNI 1751 - 52 A
11	6 197 522	6		DADO M 10 UNI 5587 (2800)
12	6 206 502	6		RONDELLA ∅ 10 UNI 1751 - 52 A (2800)
13	6 191 520	6		VITE M 10 × 40 UNI 5737 (2800)
14	6 203 524	1	212	COPERCHIO
15	6 079 527	1		GUARNIZIONE
16	6 190 502	4		PRIGIONIERO
17	6 203 508	1		TAPPO
18	6 009 007	1		SCATOLA
19	6 029 039	1		DISTANZIALE
20	6 012 007	1		FLANGIA MOBILE
21	6 190 529	4		PRIGIONIERO
22	6 204 504	2		INGRASSATORE M 6 DIRITTO
23	6 012 008	1		FLANGIA FISSA
24	6 192 520	6		VITE M 10 × 25 UNI 5931
25	6 079 521	1		GUARNIZIONE
26	6 010 009	1		COPERCHIO (TIGRE - TIGRONE PC)
	5 010 012	1		COPERCHIO (TIGRECAR)
27	6 202 011	1		TUBO
28	6 203 539	1		TAPPO
29	6 191 534	8		VITE M 10 × 25 UNI 5739
30	6 206 502	8		RONDELLA ∅ 10 UNI 1751 - 52 A

fig.	nr. codice	quant.	modif.	denominazione e validità

tabella modifiche

modif. nr.	fig. nr.	codice antemodifica	fino a matr. nr.	codice postmodifica e norme di ricambio	da matr. nr.
123	7	6 011 020	FORNIRE ACCOPPIATO CON 5 073 503 DA MATR. NR. 13-5360 FINO A MATR. NR. 13-5950		
212	14	~~6 208 624~~	13-9659	8 203 008	13-9660
207	8	~~6 211 804~~	13-8099	6 211 505	13-8100

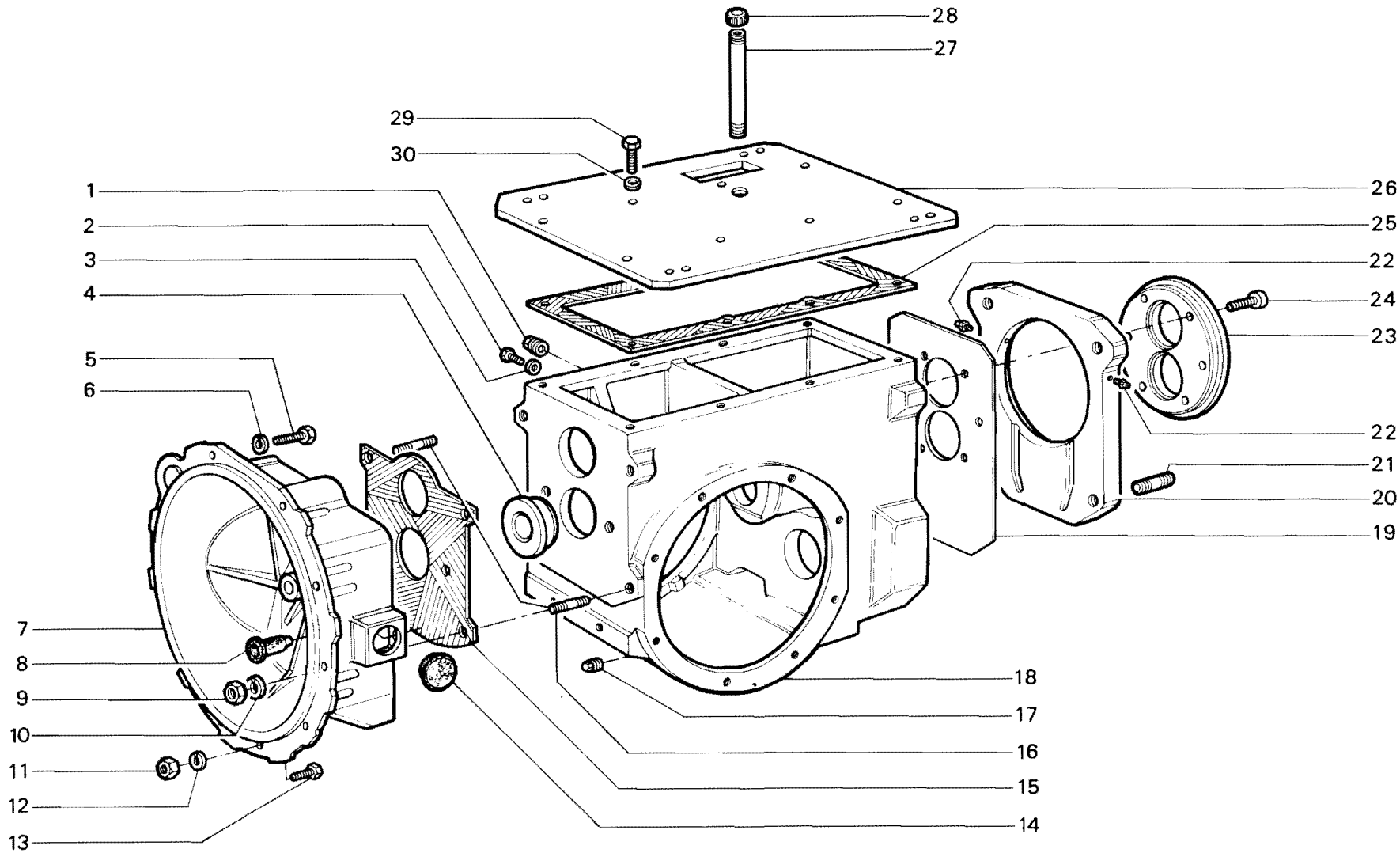

RICAMBI Nr. 13
2ª Serie SM

SCATOLA ANTERIORE E CAMPANA FRIZIONE
TIGRE 2800 - TIGRONE 4000 P.C.
TIGRECAR 2800 (fino a matr. **53-12303**)

TAV. B 1 - 100

Da matr. nr.	Fino a matr. nr.
13 - 5138	

Ric. 13	Tav. B1 - 101	SCATOLA ANTERIORE E CAMPANA FRIZIONE	Foglio nr. 1	da matr. 53-12304 fino a matr.

fig.	nr. codice	quant.	modif.	denominazione e validità
1	6 190 017	4		PRIGIONIERO
2	6 206 520	2		RONDELLA ∅ 14 DIN 6798
3	6 191 006	2		VITE M 14
4	6 079 527	1		GUARNIZIONE *
5	6 011 018	1		CAMPANA (1)
	6 011 020	1		CAMPANA (2)
6	6 206 510	10		RONDELLA GROWER ∅ 14
7	6 197 510	12		DADO M 14 × 1,5 UNI 5587
8	6 206 502	8		RONDELLA GROWER ∅ 10
9	6 197 522	6		DADO M 10 UNI 5587 (1)
10	6 191 520	6		VITE M 10 × 40 UNI 5737 (1)
	6 191 531	10		VITE M 8 × 25 UNI 5739 (2)
11	8 203 008	1		TAPPO
12	6 029 050	1		BUSSOLA (2)
13	6 191 534	2-5		VITE M 10 × 25 UNI 5739
14	6 206 502	2		RONDELLA GROWER ∅ 10
15	6 116 202	1		SUPPORTO (2)
16	6 203 536	2		TAPPO
17	6 205 502	3		RONDELLA ∅ 8 IN RAME
18	6 203 508	1		TAPPO M 22 × 1,5
19	6 079 523	1		GUARNIZIONE *
20	6 011 021	1		PIASTRA
21	6 190 502	2		PRIGIONIERO
22	6 203 545	1		TAPPO 3/4
23	5 010 019	1		COPERCHIO (FINO A MATR. 13 - 13536)
	5 010 020	1		COPERCHIO (DA MATR. 13 - 13537)
24	6 079 521	1		GUARNIZIONE *
25	6 190 528	4		PRIGIONIERO
26	6 012 002	1		BUSSOLA
27	6 079 529	1		GUARNIZIONE *
28	6 190 529	2		PRIGIONIERO
29	6 009 003	1		SCATOLA

fig.	nr. codice	quant.	modif.	denominazione e validità

(1) Tigrecar 2800
(2) Tigrecar 4000
* Fornibile busta guarnizioni 5 242 002

tabella modifiche

modif. nr.	fig. nr.	codice antemodifica	fino a matr. nr.	codice postmodifica e norme di ricambio	da matr. nr.

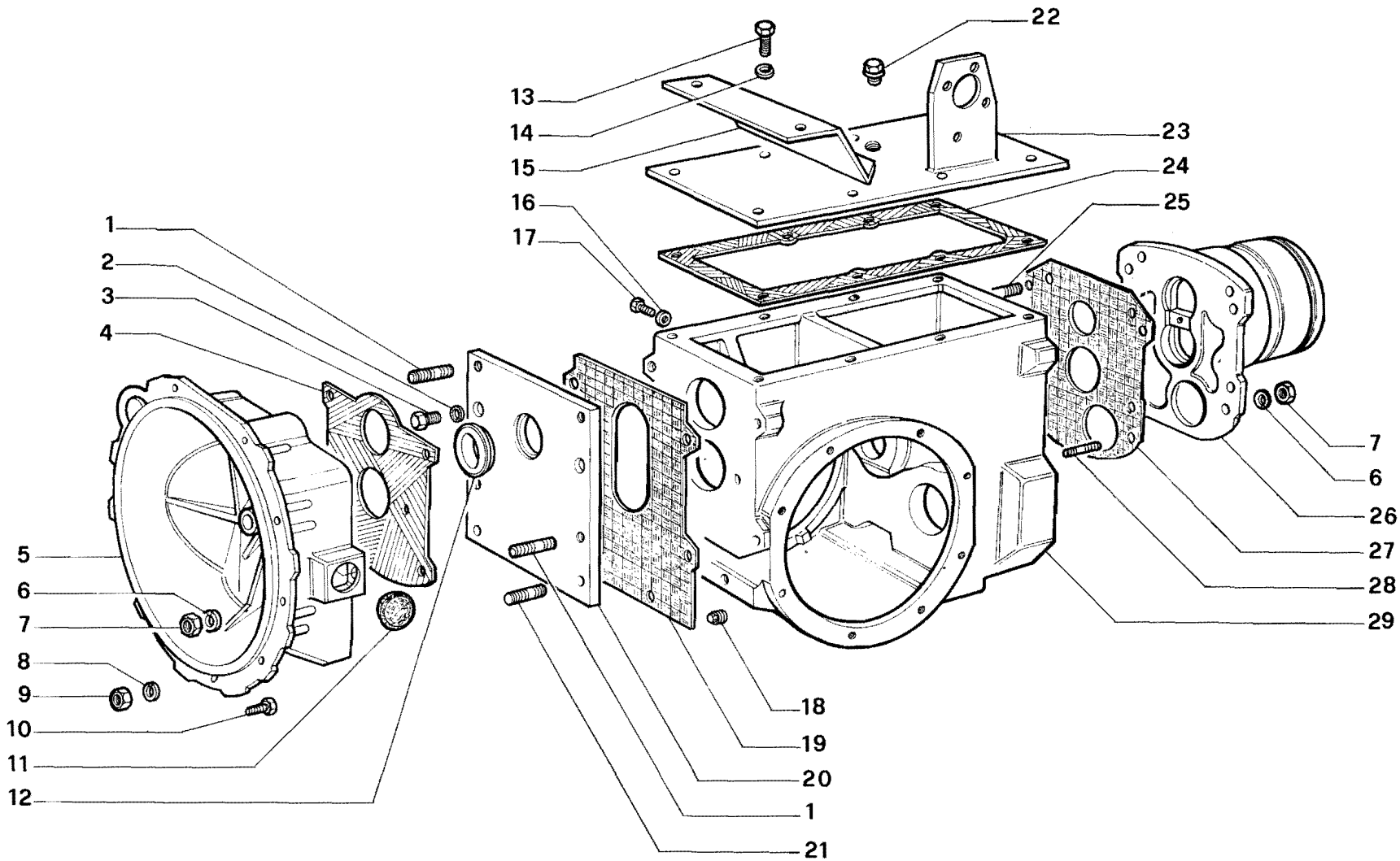

RICAMBI Nr. 13
2ª Serie SM

SCATOLA ANTERIORE E CAMPANA
FRIZIONE TIGRECAR 2800 - 4000

TAV. B1 - 101

Da matr. nr.	Fino a matr. nr.
53 - 12304	

Ric. 13	Tav. B1 - 110	RUOTISMI SCATOLA ANTERIORE	Foglio nr. 1	da matr. 13-5138 fino a matr.

fig.	nr. codice	quant.	modif.	denominazione e validità
1	6 207 506	a r.		ANELLO PS 25 - 35 - 0,2 DIN 988
	6 207 507	a r.		ANELLO PS 25 - 35 - 0,3 DIN 988
	6 207 508	a r.		ANELLO PS 25 - 35 - 0,5 DIN 988
	6 207 509	a r.		ANELLO PS 25 - 35 - 1,0 DIN 988
2	6 065 526	1		CUSCINETTO 6202 2 RS
3	6 077 522	1		ANELLO DI TENUTA 25527 (4000 PC)
	6 077 538	1		ANELLO DI TENUTA 18407 (2800)
4	6 026 009 A	1		ALBERO PRIMARIO (4000 PC)
	6 026 037	1		ALBERO PRIMARIO (2800)
5	6 065 503	1		CUSCINETTO 6305 (SOLO 4000 PC)
6	6 080 510	2		ANELLO D'ARRESTO ∅ 25 DIN 471 (SOLO 4000 PC)
7	6 067 504	1		CUSCINETTO NJ 305 (4000 PC)
	6 065 518	1		CUSCINETTO 6206 E (2800)
8	6 065 504	2		CUSCINETTO 6206
9	6 207 519	1÷2		ANELLO PS 50 - 62 - 1 DIN 988
10	6 080 543	1		ANELLO D'ARRESTO ∅ 29 DIN 471
11	6 025 005 A	1		INGRANAGGIO Z 38
12	6 067 507	1		CUSCINETTO NUP 206
13	6 026 038	1		ALBERO
14	6 065 528	1		CUSCINETTO 6206 NR
15	6 080 503	1		ANELLO D'ARRESTO ∅ 30 DIN 471
16	6 077 510	2		ANELLO DI TENUTA 30557
17	6 029 041	1		DISTANZIALE
18	6 025 031	1		INGRANAGGIO Z 19
19	6 026 039	1		ALBERO
20	6 029 042	1		FLANGIA
21	6 078 528	1		ANELLO OR 3262
22	6 080 509	1		ANELLO D'ARRESTO ∅ 72 DIN 472
23	6 065 515	1		CUSCINETTO 6306
24	6 030 035 A	1		INGRANAGGIO Z 30
25	6 029 040	1		DISTANZIALE
26	6 067 506	1		CUSCINETTO NUP 207
27	4 042 030	1		COPPIA CONICA Z 8/39 (TIGRE - TIGRONE PC)
	4 042 031	1		COPPIA CONICA Z 8/35 (TIGRECAR)

fig.	nr. codice	quant.	modif.	denominazione e validità

tabella modifiche

modif. nr.	fig. nr.	codice antemodifica	fino a matr. nr.	codice postmodifica e norme di ricambio	da matr. nr.

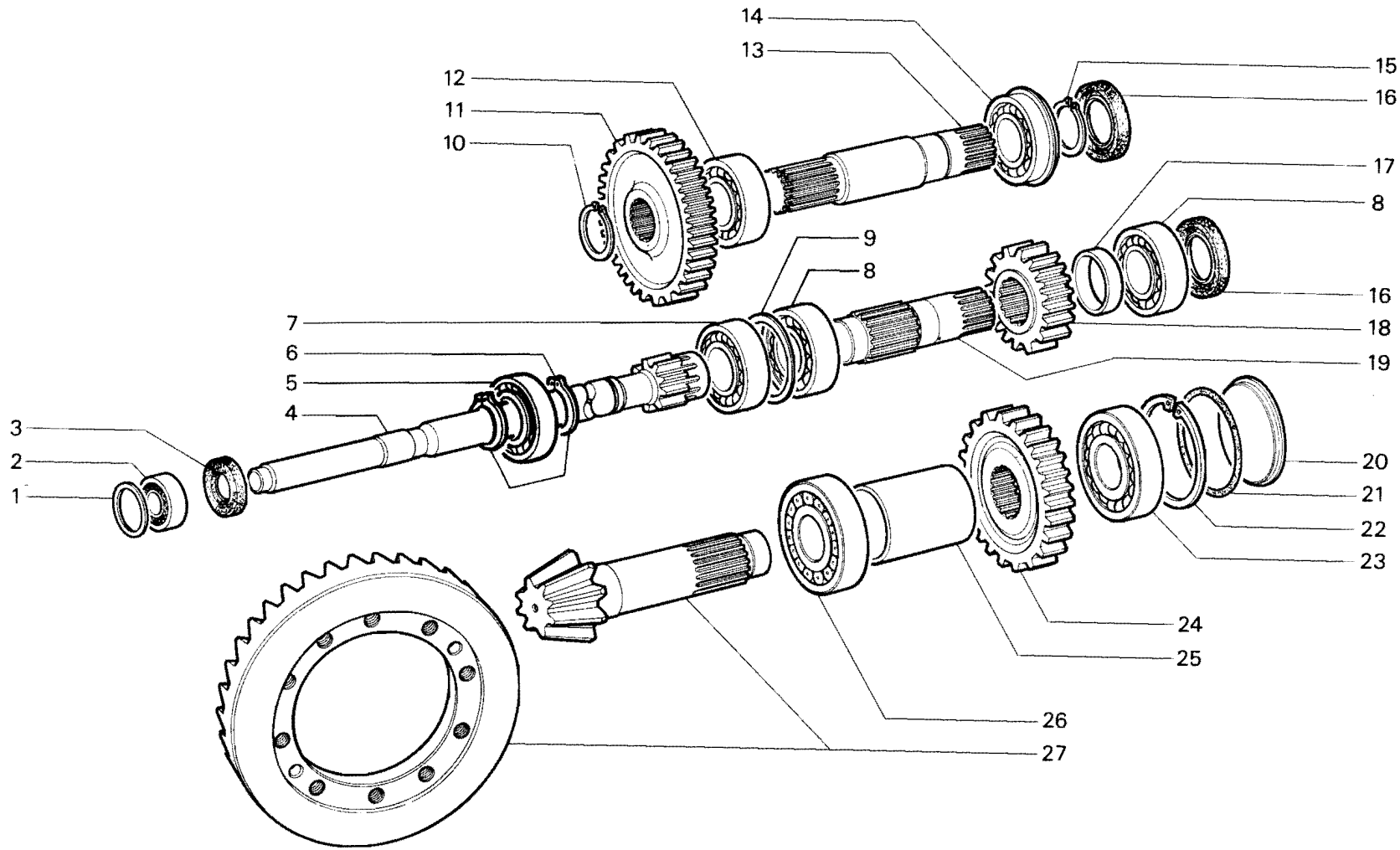

RICAMBI Nr. 13 2ª Serie SM	**RUOTISMI SCATOLA ANTERIORE** TIGRONE 4000 P.C. - TIGRE 2800 TIGRECAR 2800 (fino a matr. **53-12303**)	TAV. B 1 - 110 Da matr. nr. **13 - 5138** / Fino a matr. nr.

Ric. 13	Tav. B1 - 111	RUOTISMI SCATOLA ANTERIORE	Foglio nr. 1	da matr. 53-12304 fino a matr.

fig.	nr. codice	quant.	modif.	denominazione e validità
1	6 026 056	1		ALBERO PRIMARIO (2)
	6 026 054	1		ALBERO PRIMARIO (1)
2	6 065 528	1		CUSCINETTO 6206 NR
3	6 080 503	2		ANELLO D'ARRESTO ∅ 30 DIN 471
4	6 077 538	1		ANELLO DI TENUTA 18 40 7 (1)
	6 077 522	1		ANELLO DI TENUTA 25 52 7 (2)
5	6 065 526	1		CUSCINETTO 6202 2RS
6	6 207 506	1-2		RALLA PS 25 35 0,2 DIN 988
	6 207 507	1-2		RALLA PS 25 35 0,3 DIN 988
	6 207 508	1-2		RALLA PS 25 35 0,5 DIN 988
	6 207 509	1-2		RALLA PS 25 35 1 DIN 988
7	6 025 043	1		INGRANAGGIO CONDOTTO Z 37
8	6 065 536	1		CUSCINETTO 6403
9	6 026 055	1		ALBERO RINVIO
10	6 080 510	2		ANELLO D'ARRESTO ∅ 25 DIN 471
11	6 025 042	1		INGRANAGGIO Z 13
12	6 065 536	1		CUSCINETTO 17 62 17
13	6 027 006	1		PERNO
14	6 196 516	1		GRANO M 8 × 12 UNI 5927
15	6 080 510	2		ANELLO D'ARRESTO ∅ 25 DIN 471
16	6 034 502	2		RONDELLA AS 25 42 1
17	6 071 507	1		GABBIA A RULLI K 25 30 24
18	6 080 510	2		ANELLO D'ARRESTO ∅ 25 DIN 471
19	6 065 503	1		CUSCINETTO 25 62 17 6305
20	6 080 543	1		ANELLO D'ARRESTO ∅ 29 DIN 471
21	6 034 010	1		DISTANZIALE
22	6 025 007	1		INGRANAGGIO Z 23
23	6 067 505	1		CUSCINETTO 30 62 16 NJ 206
24	6 025 033	1		RUOTA OZIOSA Z 16
25	6 029 014	1		DISTANZIALE
26	6 026 044	1		ALBERO DI RINVIO
27	6 065 513	1		CUSCINETTO 6006 2 RS
28	6 080 503	1		ANELLO D'ARRESTO ∅ 30 DIN 471
29	6 077 510	2		ANELLO DI TENUTA 30 55 7
30	6 065 514	1		CUSCINETTO 6006
31	6 080 503	1		ANELLO D'ARRESTO ∅ 30 DIN 471
32	6 026 024	1		ALBERO RINVIO
33	6 065 504	1		CUSCINETTO 6206
34	6 030 034	1		INGRANAGGIO Z 19
35	6 029 021	1		DISTANZIALE
36	6 065 504	1		CUSCINETTO 30 62 16 6206
37	6 207 519	1		RONDELLA PS 50 62 1 DIN 988
	6 207 513	a.r.		RALLA PS 50 62 0,2 DIN 988
	6 207 502	a.r.		RALLA PS 50 62 0,3 DIN 988
	6 207 523	a.r.		RALLA PS 50 62 0,5 DIN 988
38	6 065 515	1		CUSCINETTO 6306
39	6 030 035	1		INGRANAGGIO Z 30
40	6 029 016	1		DISTANZIALE
41	6 067 506	1		CUSCINETTO NUP 207
42	4 042 014	1		COPPIA CONICA Z 8/35

(1) Tigrecar 2800
(2) Tigrecar 4000

tabella modifiche

modif. nr.	fig. nr.	codice antemodifica	fino a matr. nr.	codice postmodifica e norme di ricambio	da matr. nr.

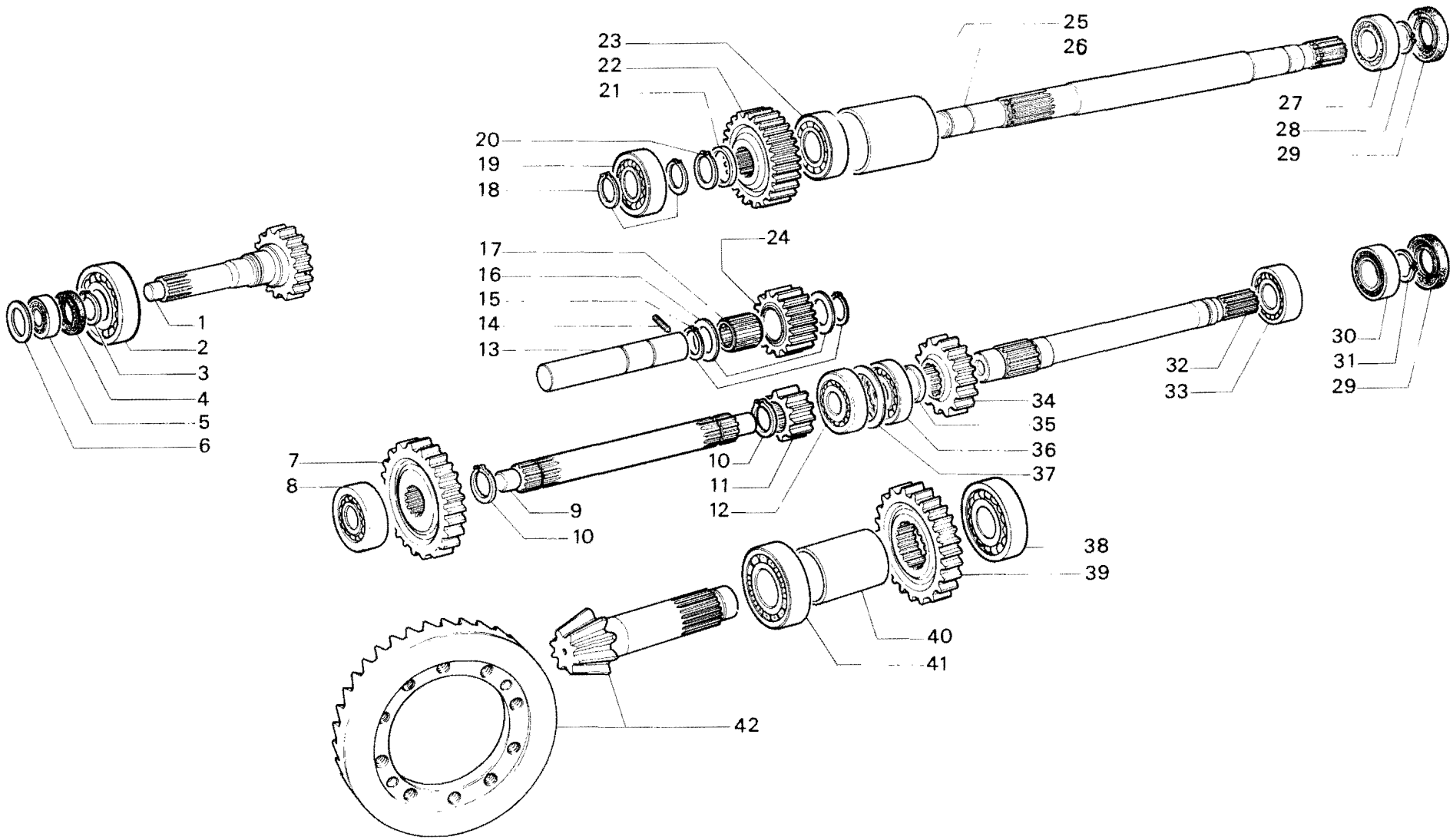

RICAMBI Nr. 13 2ª Serie SM	**RUOTISMI SCATOLA ANTERIORE** TIGRECAR 2800-4000	TAV. B1 - 111	
		Da matr. nr. **53 - 12304**	Fino a matr. nr.

Ric. 13	Tav. B2 - 10	CORPO E TRASMISSIONE CENTRALE	Foglio nr. 1	da matr. 13-1001 fino a matr.

fig.	nr. codice	quant.	modif.	denominazione e validità
1	6 207 506	a r.		ANELLO PS 25 - 35 - 0,2 DIN 988
	6 207 507	a r.		ANELLO PS 25 - 35 - 0,3 DIN 988
	6 207 508	a r.		ANELLO PS 25 - 35 - 0,5 DIN 988
	6 207 509	a r.		ANELLO PS 25 - 35 - 1,0 DIN 988
2	6 065 526	1		CUSCINETTO 6202 2 RS
3	5 036 005	1		ALBERO
4	6 029 019	1		BUSSOLA
5	5 014 010	1		CORPETTO CENTRALE
6	6 127 021	1		SUPPORTO SX (525)
	6 127 013	1		SUPPORTO SX (546)
7	6 206 502	10		RONDELLA ∅ 10 UNI 1751 - 52 A
8	5 190 532	2		PRIGIONIERO
9	6 206 505	2		RONDELLA ∅ 6 UNI 1751 - 52 A
10	6 191 533	2		VITE M 6 x 12 UNI 5739
11	6 038 005	1		COPERCHIO
12	6 197 522	4		DADO M 10 UNI 5587
13	5 136 013	1		PEDANA
14	6 191 507	6		VITE M 10 x 20 UNI 5739
15	6 198 503	2		DADO M 8 UNI 7473
16	5 097 075	1		SUPPORTO
17	6 191 531	2		VITE M 8 x 25 UNI 5739
18	6 206 501	4		RONDELLA ∅ 8 UNI 1751 - 52 A
19	6 191 515	4		VITE M 8 x 16 UNI 5739
20	6 138 041	1		PROTEZIONE
21	5 102 008	1		CASTELLO MARCE
22	6 211 502	1		SOFFIETTO
23	6 212 506	1		FASCETTA
24	6 191 534	4		VITE M 10 x 25 UNI 5739
25	5 097 064	1		SUPPORTO SCATOLA STERZO
26	6 127 022	1		SUPPORTO DX (525)
	6 127 014	1		SUPPORTO DX (546)
27	6 206 510	2		RONDELLA ∅ 14 UNI 1751 - 52 A
28	6 197 510	2		DADO M 14 x 1,5 UNI 5587
29	6 190 529	6		PRIGIONIERO

fig.	nr. codice	quant.	modif.	denominazione e validità

tabella modifiche

modif. nr.	fig. nr.	codice antemodifica	fino a matr. nr.	codice postmodifica e norme di ricambio	da matr. nr.

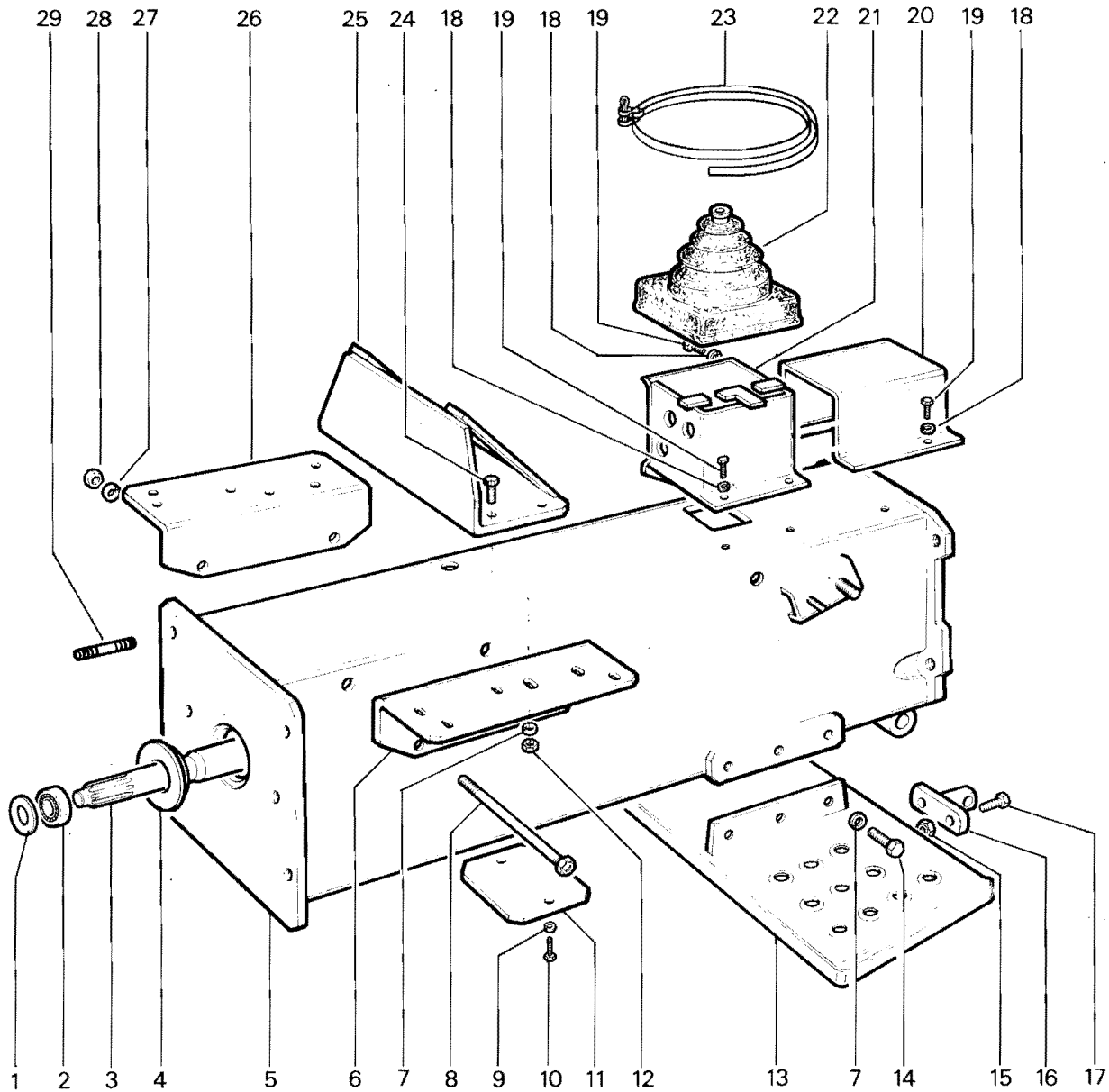

RICAMBI Nr. 13
1ª Serie SM

CORPO E TRASMISSIONE CENTRALE
MAKI

TAV. B 2 - 10

Da matr. nr.	Fino a matr. nr.
13 - 1001	

Ric. 13	Tav. B2 - 20	CORPO E TRASMISSIONE CENTRALE	Foglio nr. 1	da matr. 13-1001 fino a matr. 13-3806

fig.	nr. codice	quant.	modif.	denominazione e validità
1	6 074 002	2		BOCCOLA
2	6 013 002	1		SUPPORTO
	6 013 010	1		SUPPORTO (TRATTORE CON PALA)
3	6 080 516	2		ANELLO D'ARRESTO ∅ 150 DIN 471
4	6 190 528	4		PRIGIONIERO
5	6 206 510	8		RONDELLA ∅ 14 UNI 1751 - 52 A
6	6 197 510	8		DADO M 14 x 1,5 UNI 5587
7	6 092 008	1		PIASTRINA (DA MATR. 13-1953)
8	6 212 506	1		FASCETTA
9	6 211 502	1		SOFFIETTO
10	6 191 504	3		VITE M 8 x 20 UNI 5739
11	6 206 501	5		RONDELLA ∅ 8 UNI 1751 - 52 A
12	6 138 058	1		PROTEZIONE
13	6 191 515	4		VITE M 8 x 16 UNI 5739
14	6 205 525	4		RONDELLA ∅ 8 UNI 6593
15	6 191 513	2		VITE M 8 x 12 UNI 5739
16	6 014 011	1	53	CORPO CENTRALE
	6 014 019	1	53	CORPO CENTRALE (TRATTORE CON PALA)
17	6 096 065	1		BUSSOLA
18	6 191 531	2		VITE M 8 x 25 UNI 5739
19	5 097 075	1		SUPPORTO
20	6 198 503	2		DADO M 8 UNI 7473
21	5 136 012	1		PEDANA (437 - 437 V)
	5 136 014	1		PEDANA (6000 RHEIN)
	5 136 013	1		PEDANA (1)
22	6 191 507	6		VITE M 10 x 20 UNI 5739
	6 191 522	6		VITE M 10 x 30 UNI 5739
23	6 206 502	6		RONDELLA ∅ 10 UNI 1751 - 52 A
24	6 099 030	2		DISTANZIALE (437 - 437V)
25	6 038 004	1		COPERCHIO
26	4 036 002	2	156	ALBERO COMPLETO
27	5 040 003	4	156	BUSSOLA
28	6 077 001	4		ANELLO DI TENUTA

fig.	nr. codice	quant.	modif.	denominazione e validità

(1) 3400 - 3600 - 4000 - 4200 - 4400 - 4500 - 5000 - 6000 N./M./F./A.

tabella modifiche

modif. nr.	fig. nr.	codice antemodifica	fino a matr. nr.	codice postmodifica e norme di ricambio	da matr. nr.
53	16	6 014 011	FORNIRE	ABBINATO A 6 096 065 (fig. 17) FINO A MATR.	13-3806
53	16	6 014 019	FORNIRE	ABBINATO A 6 096 065 (fig. 17) FINO A MATR.	13-3806
156	26	~~4 036 002~~	13-3806	4 036 014	13-3807
156	27	~~5 040 003~~	13-3806	4 036 014	13-3807

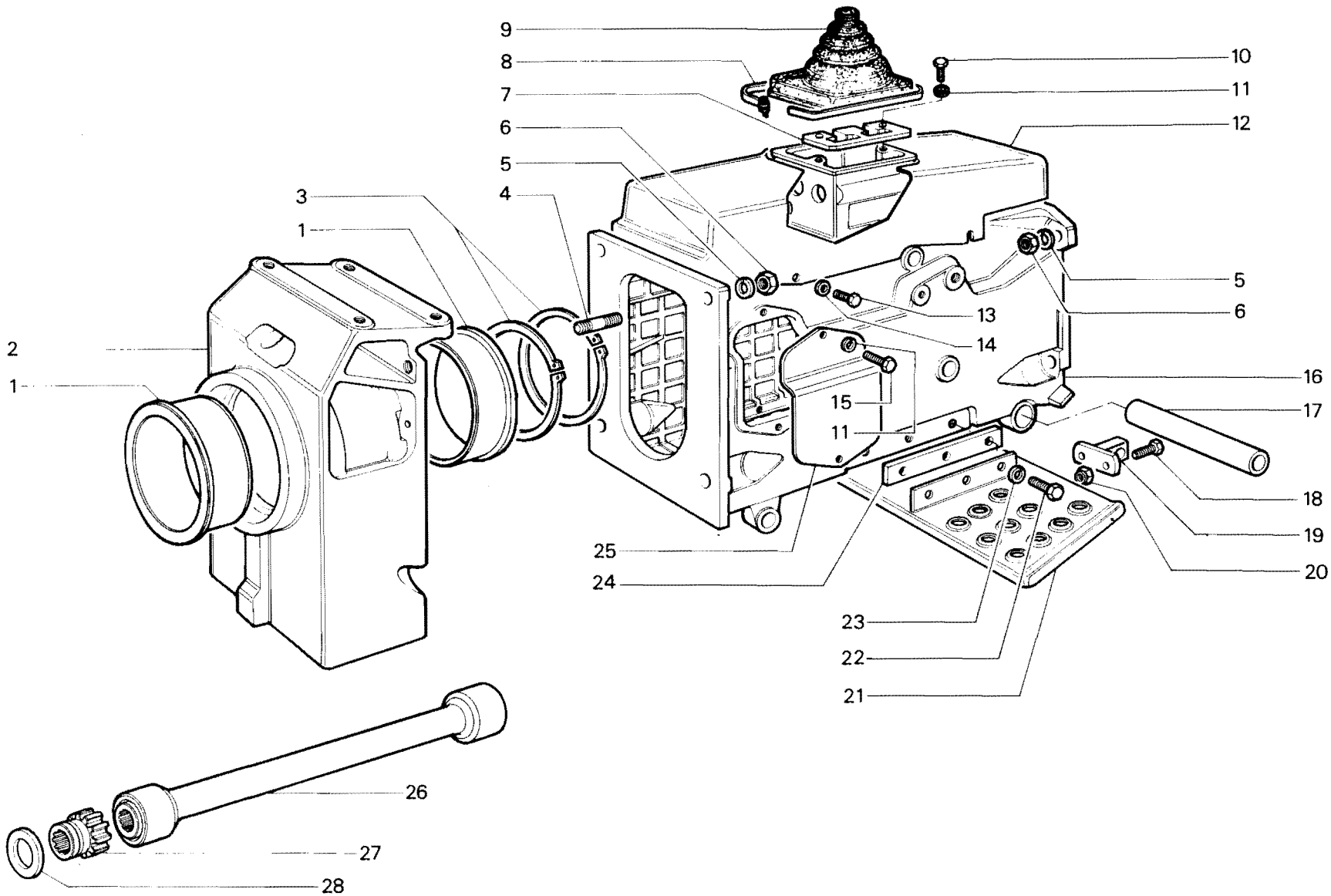

RICAMBI Nr. 13 Serie SM	**CORPO E TRASMISSIONE CENTRALE** TIGRONE - UNITRANS	TAV. B 2 - 20	
		Da matr. nr. **13 - 1001**	Fino a matr. nr. **13 - 3806**

Ric. 13	Tav. B2 - 21	CORPO E TRASMISSIONE CENTRALE	Foglio nr. 1	da matr. 13-3807 fino a matr.

fig.	nr. codice	quant.	modif.	denominazione e validità
1	6 013 002	1		SUPPORTO
	6 013 010	1		SUPPORTO (TRATTORE CON PALA)
2	6 074 002	2		BOCCOLA
3	6 014 011	1	170	CORPO CENTRALE
	6 014 019	1	170	CORPO CENTRALE (TRATTORE CON PALA)
4	6 038 004	1		COPERCHIO
5	6 099 030	1		DISTANZIALE (UNITRANS)
6	6 206 501	5		RONDELLA ∅ 8 UNI 1751 - 52 A
7	6 191 513	2		VITE M 8 x 12 UNI 5739
8	6 205 525	4		RONDELLA ∅ 8 UNI 6593
9	6 191 515	4		VITE M 8 x 16 UNI 5739
10	5 136 015	1		PEDANA (1)
	5 136 017	1		PEDANA (UNITRANS)
	5 136 018	1		PEDANA (6000 RHEIN/VIGNETO)
	5 136 026	1		PEDANA (7000 VIGNETO)
11	6 191 507	6		VITE M 10 x 20 UNI 5739
	6 191 522	6		VITE M 10 x 30 UNI 5739
12	6 206 502	6		RONDELLA ∅ 10 UNI 1751 - 52 A
13	6 197 510	8		DADO M 14 x 1,5 UNI 5587
14	6 206 510	8		RONDELLA ∅ 14 UNI 1751 - 52 A
15	6 138 058	1		PROTEZIONE
16	6 191 504	3		VITE M 8 x 20 UNI 5739
17	6 211 502	1		SOFFIETTO
18	6 212 506	1		FASCETTA
19	6 092 008	1		PIASTRINA
20	6 190 528	4		PRIGIONIERO
21	6 080 516	2		ANELLO D'ARRESTO ∅ 150 DIN 471
22	4 036 002	2	156	ALBERO COMPLETO
23	5 040 003	4	156	BUSSOLA
24	6 077 001	4		ANELLO DI TENUTA
25	6 080 534	4		ANELLO D'ARRESTO ∅ 44 DIN 471
26	6 077 002	4		ANELLO DI TENUTA
27	6 040 020	4		BUSSOLA
28	6 080 537	4		ANELLO D'ARRESTO ∅ 27 DIN 472
29	5 036 014	2		ALBERO
30	4 036 014	2		ALBERO COMPLETO

fig.	nr. codice	quant.	modif.	denominazione e validità

(1) 3400 - 3600 - 4000 - 4200 - 4400 - 4500 - 4800 - 5000 - 6000 N./M./F./A. - 7000 N./M./F./A.

tabella modifiche

modif. nr.	fig. nr.	codice antemodifica	fino a matr. nr.	codice postmodifica e norme di ricambio	da matr. nr.
170	3	~~6 014 011~~	13-6374	6 014 079	13-6375
170	3	~~6 014 019~~	13-6374	6 014 078	13-6375
156	22	~~5 036 002~~	13-5369	4 036 014	13-5370
156	23	~~5 040 003~~	13-5369	4 036 014	13-5370

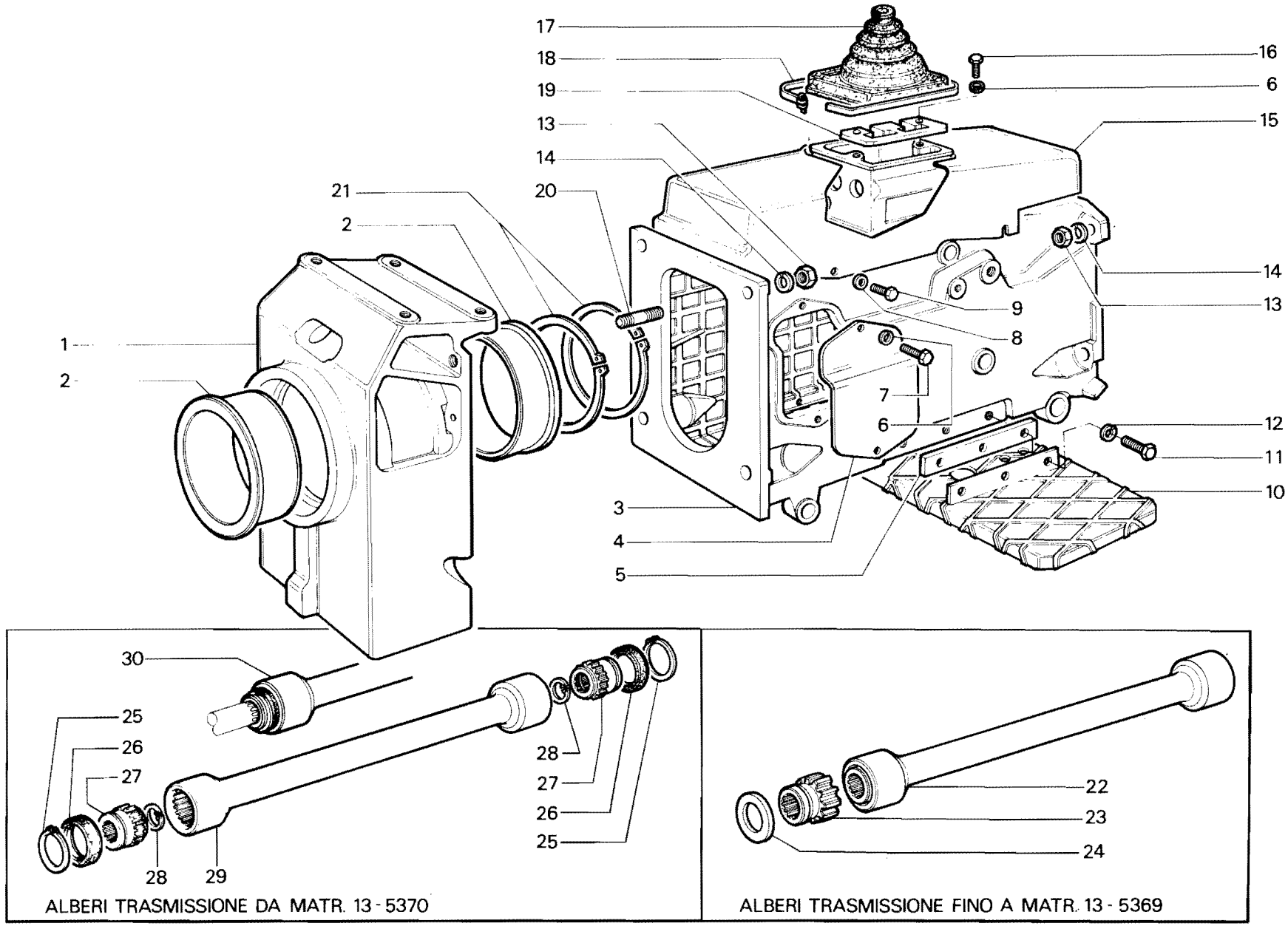

RICAMBI Nr. 13
Serie SM

CORPO E TRASMISSIONE CENTRALE

TIGRONE

UNITRANS (fino a matr. **53-8619**)

TAV. B 2 - 21

Da matr. nr.	Fino a matr. nr.
13 - 3807	

Ric. 13	Tav. B2 - 30	CORPO E TRASMISSIONE CENTRALE	Foglio nr. 1	da matr. 13-1001 fino a matr.

fig.	nr. codice	quant.	modif.	denominazione e validità
1	6 013 008	1		SUPPORTO (SUPERTIGRE)
	6 013 015	1		SUPPORTO (TROPICAL)
	6 013 009	1	42	SUPPORTO (UNICAR)
2	6 204 501	3		INGRASSATORE M 8 DIRITTO
3	6 074 002	2		BOCCOLA
4	5 037 507	1		GIUNTO SUPERIORE
5	6 037 507	2		MANICOTTO
6	6 080 537	8		ANELLO D'ARRESTO ∅ 27 DIN 472
7	6 037 504	2		CROCIERA COMPLETA
8	6 037 501	1		SUPPORTO
9	6 065 513	2		CUSCINETTO 6006 2 RS
10	6 080 503	2		ANELLO D'ARRESTO ∅ 30 DIN 471
11	5 037 508	1		GIUNTO INFERIORE
12	6 037 508	2		MANICOTTO
13	6 037 506	2		CROCIERA COMPLETA
14	6 080 508	8		ANELLO D'ARRESTO ∅ 22 DIN 472
15	6 037 502	1		SUPPORTO
16	5 036 007	2		ALBERO
17	6 196 507	2		GRANO M 10 × 16 UNI 5923
18	6 197 502	2		DADO M 10 UNI 5589
19	6 095 067	2		SPINOTTO
20	6 191 516	2		VITE M 12 × 35 UNI 5739
21	6 083 514	2		SPINA ELASTICA ∅ 12 × 60 DIN 7343
22	6 074 006	2		BUSSOLA IN NYLON
23	6 040 032	2		DISTANZIALE (TROPICAL)
24	6 052 008 A	2		RALLA
25	6 080 516	2		ANELLO D'ARRESTO ∅ 150 DIN 471
26	6 212 506	1		FASCETTA
27	6 211 502	1		SOFFIETTO
28	6 191 504	3		VITE M 8 × 20 UNI 5739
29	6 206 501	3		RONDELLA ∅ 8 UNI 1751 - 52 A
30	6 092 008	1		PIASTRINA (DA MATR. 13-1953)
31	6 138 059	1		PROTEZIONE
32	6 203 512	2		TAPPO
33	6 014 012	1		CORPO CENTRALE (SUPERTIGRE)
	6 014 015	1		CORPO CENTRALE (UNICAR)
	6 014 020	1	170	CORPO CENTRALE (SUPERTIGRE CON PALA)
	6 014 025	1	170	CORPO CENTRALE (TROPICAL)
34	6 206 510	4		RONDELLA ∅ 14 UNI 1751 - 52 A

fig.	nr. codice	quant.	modif.	denominazione e validità
35	6 197 510	4		DADO M 14 × 1,5 UNI 5587
36	5 136 006	1	144	PEDANA SX (GERMANIA)
	5 136 010	1	144	PEDANA SX
	5 136 007	1	144	PEDANA DX (GERMANIA)
	5 136 011	1	144	PEDANA DX
	5 136 023	1		PEDANA (DA MATR. 13-5140)
	5 136 016	1		PEDANA (UNICAR)
37	6 205 525	4		RONDELLA ∅ 8 UNI 6593
38	6 131 515	4		VITE M 8 × 16 UNI 5739
39	6 206 502	6		RONDELLA ∅ 10 UNI 1751 - 52 A
40	6 191 507	6		VITE M 10 × 20 UNI 5739
41	6 197 528	2		DADO M 12 UNI 5589

tabella modifiche

modif. nr.	fig. nr.	codice antemodifica	fino a matr. nr.	codice postmodifica e norme di ricambio		da matr. nr.
42	1	6 013 009	53-3919	6 013 008		53-3928
144	36	5 136 006 5 136 010 5 136 007 5 136 011	13-5139	5 136 023	FORNIRE ABBINATO A 6 093 200 5 093 201 - 6 209 522 - 6 097 116 6 101 503 (TAV. C4 - 20) FINO A MATR. NR. 13 - 5139	13-5140
170	33	6 014 020		6 014 076		
170	33	6 014 025		6 014 077		

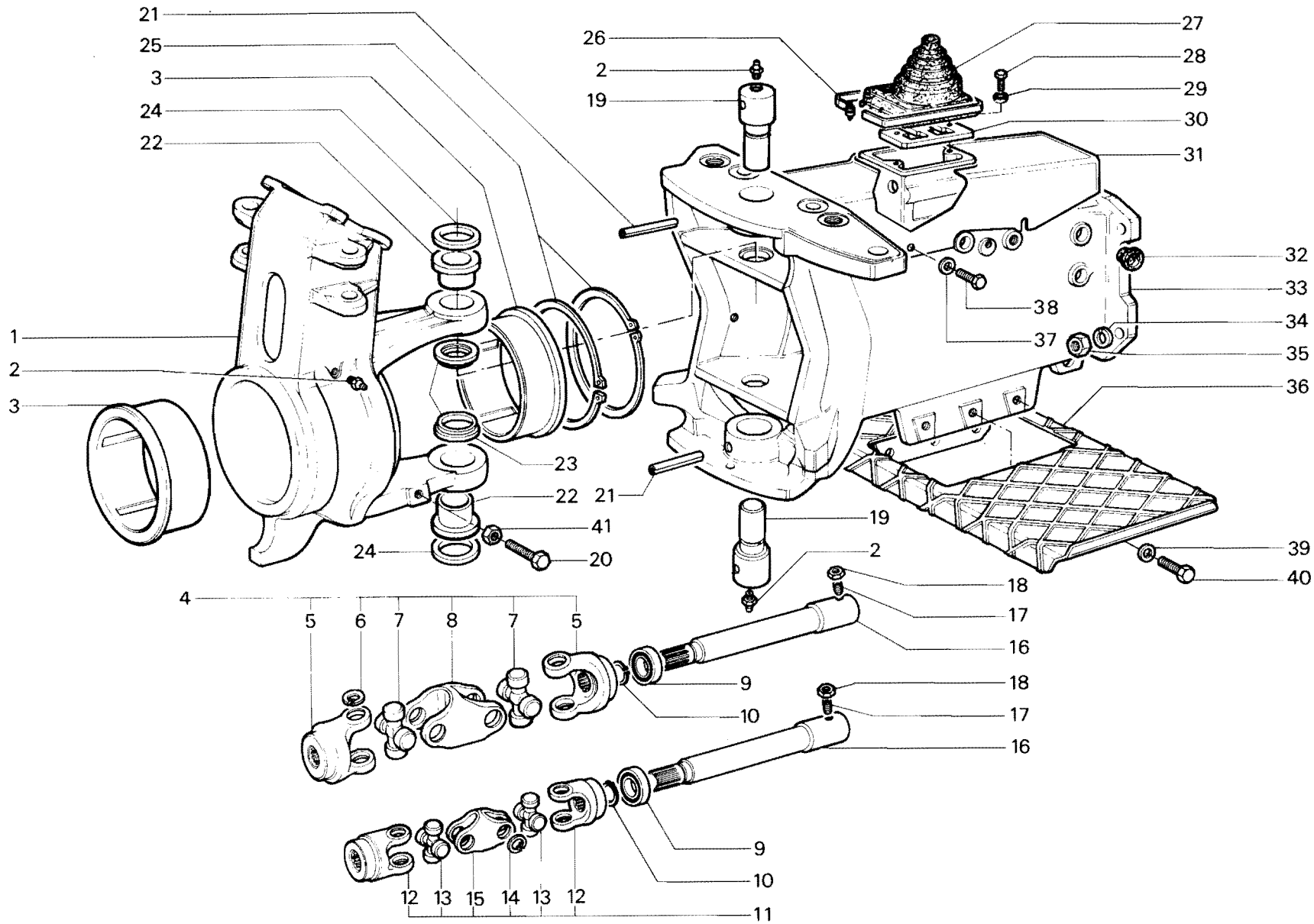

RICAMBI Nr. 13
Serie SM

CORPO E TRASMISSIONE CENTRALE
SUPERTIGRE - TROPICAL - UNICAR

TAV. B 2 - 30

Da matr. nr.	Fino a matr. nr.
13 - 1001	

Ric. 13	Tav. B2 - 40	PROLUNGA CORPO E TRASMISSIONE CENTRALE	Foglio nr. 1	da matr. 13-1001 fino a matr.

fig.	nr. codice	quant.	modif.	denominazione e validità
1	5 014 014	1		CORPO PROLUNGA
2	6 207 518	6		ANELLO PS 30 - 42 - 1 DIN 988
3	6 191 543	4		VITE M 14 x 1,5 x 60UNI 5738
4	6 197 510	6		DADO M 14 x 1,5 UNI 5587
5	6 206 510	6		RONDELLA ∅ 14 UNI 1751 - 52 A
6	5 036 004	2	290	ALBERO PROLUNGA
7	6 197 502	2		DADO M 10 UNI 5589
8	6 196 507	2		GRANO M 10 x 16 UNI 5923
9	6 065 523	2	290	CUSCINETTO 6206 2 RS

fig.	nr. codice	quant.	modif.	denominazione e validità

tabella modifiche

modif. nr.	fig. nr.	codice antemodifica	fino a matr. nr.	codice postmodifica e norme di ricambio	da matr. nr.
290	6	~~5 036 004~~	53-8619	5 036 012 + 6 068 501 (UNITRANS)	
290	6	~~5 036 004~~	53-13153	5 036 012 (UNICAR) Fornire con 6 068 501 fino a matr. 53-13153	53-13154
290	9	6 065 523	53-13153	6 068 501	

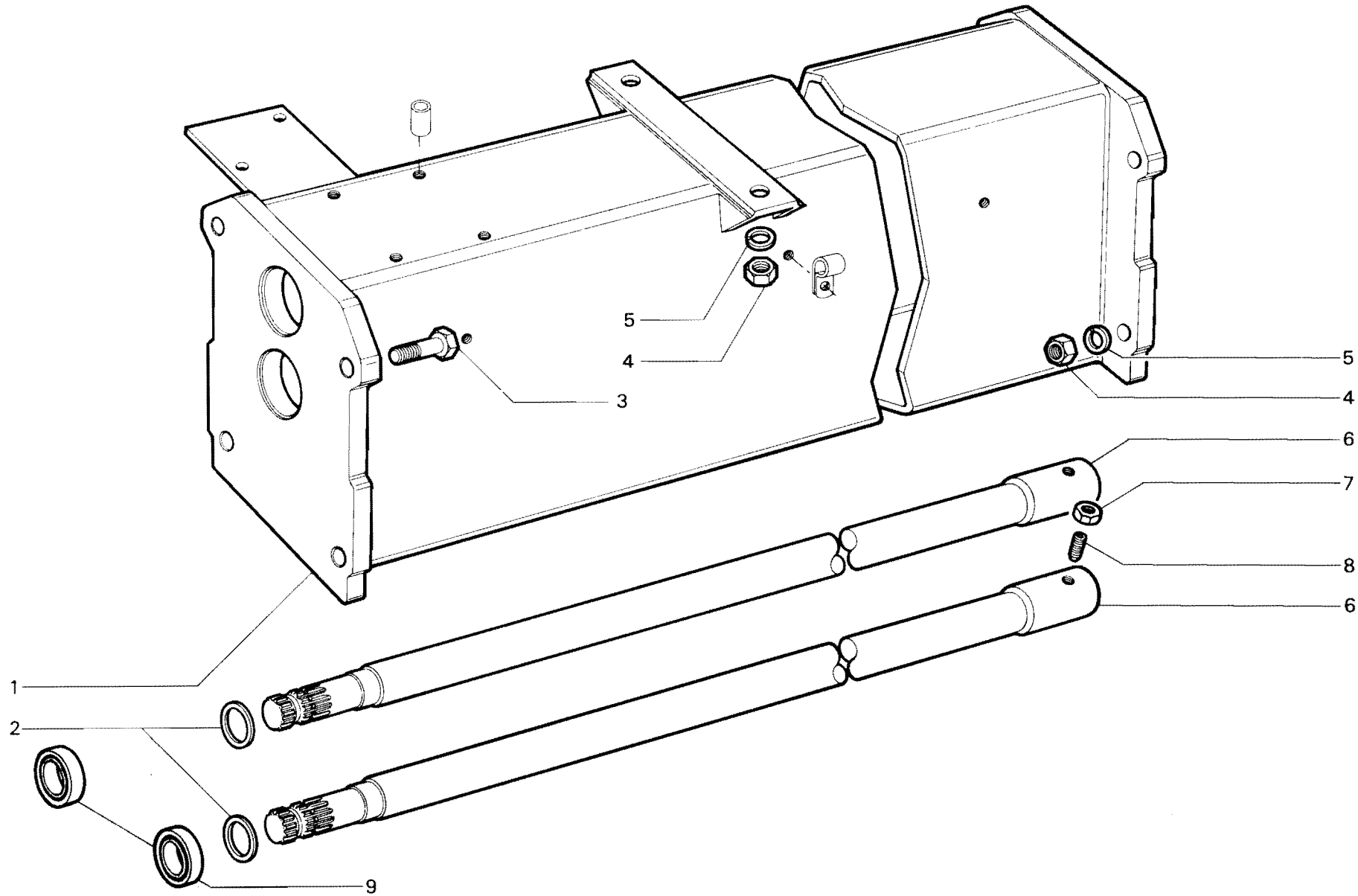

RICAMBI Nr. 13
Serie SM

PROLUNGA CORPO E TRASMISSIONE CENTRALE
UNICAR
UNITRANS (fino a matr. **53-8619**)

TAV. B 2 - 40

Da matr. nr.	Fino a matr. nr.
13 - 1001	

Ric. 13	Tav. B2 - 50	SCATOLA ANTERIORE E CAMPANA FRIZIONE	Foglio nr. 1	da matr. 13-5138 fino a matr.

fig.	nr. codice	quant.	modif.	denominazione e validità
1	5 036 021	2		ALBERO TRASMISSIONE
2	6 014 028	1		CORPO CENTRALE
3	5 097 113 A	1		COPERCHIO
4	5 136 022	1		PEDANA
5	6 191 507	4		VITE M 10 × 20 UNI 5739
6	6 206 502	4		RONDELLA ∅ 10 UNI 1751 - 52 A
7	6 191 515	6		VITE M 8 × 16 UNI 5739
8	6 206 501	5		RONDELLA ∅ 8 UNI 1751 - 52 A
9	6 197 510	8		DADO M 14 × 1,5 UNI 5587
10	6 206 510	8		RONDELLA ∅ 14 UNI 1751 - 52 A
11	6 205 525	4		RONDELLA ∅ 8 UNI 6593
12	6 138 066	1		PROTEZIONE (FINO A MATR. 13 - 13536)
	6 138 129	1		PROTEZIONE (DA MATR. 13 - 13537)
13	6 092 008	1		PIASTRINA
14	6 191 504	3		VITE M 8 × 20 UNI 5739
15	6 211 502	1		SOFFIETTO
16	6 212 506	1		FASCETTA

fig.	nr. codice	quant.	modif.	denominazione e validità

tabella modifiche

modif. nr.	fig. nr.	codice antemodifica	fino a matr. nr.	codice postmodifica e norme di ricambio	da matr. nr.

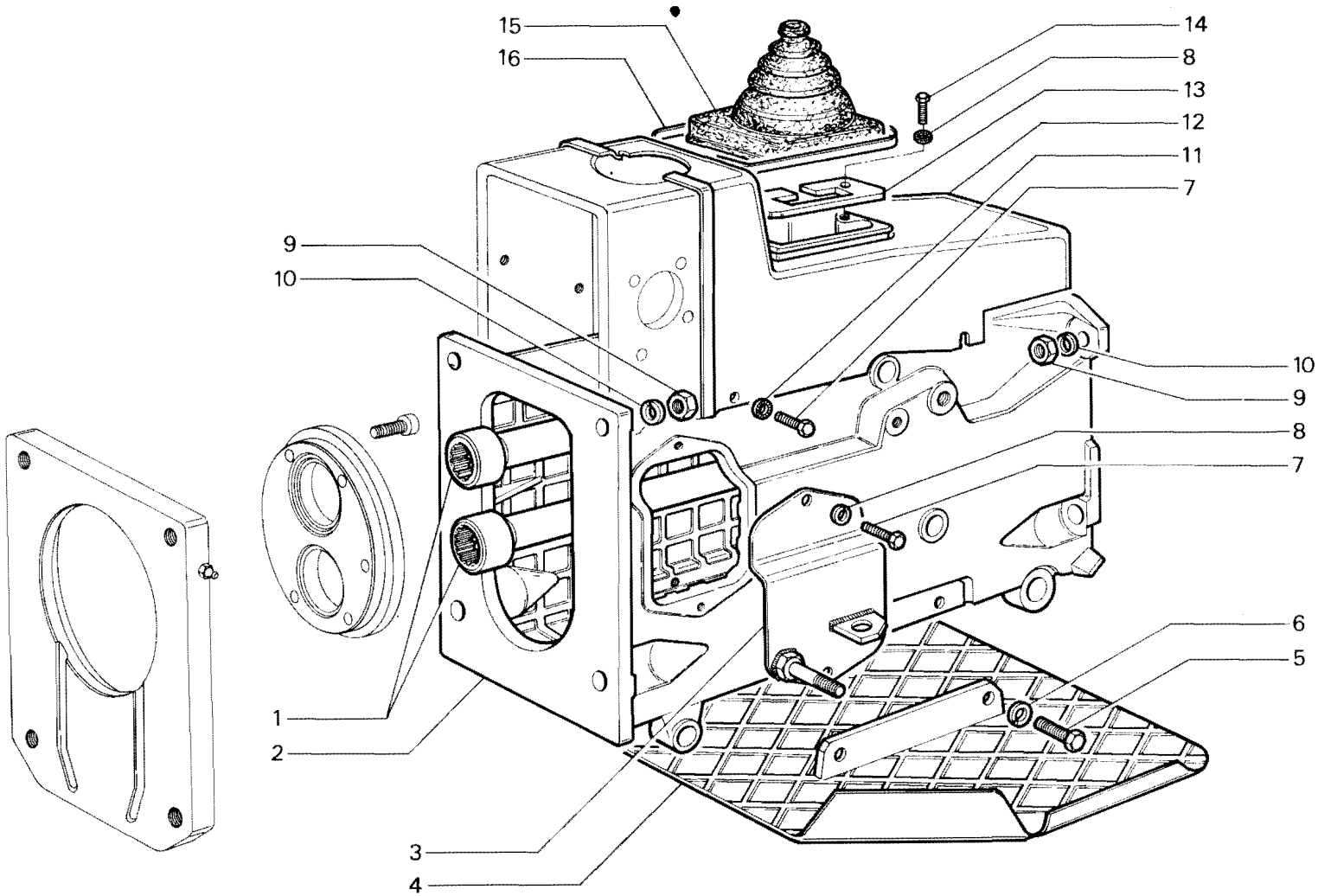

RICAMBI Nr. 13
2ª Serie SM

CORPO E TRASMISSIONE CENTRALE
TIGRE 2800 - TIGRONE 4000 PC

TAV. B 2 - 50

Da matr. nr.	Fino a matr. nr.
13 - 5138	

Ric. 13	Tav. B2 - 60	CORPO E TRASMISSIONE CENTRALE	Foglio nr. 1	da matr. 13-5594 fino a matr.

fig.	nr. codice	quant.	modif.	denominazione e validità
1	5 136 025	1		PEDANA
2	6 191 594	2		VITE M 10 x 160 UNI 5737
3	5 036 025	1		ALBERO SUPERIORE
4	5 036 024	1		ALBERO INFERIORE
5	6 209 525	4		MOLLA
6	6 197 510	8		DADO M 14 x 1,5 UNI 5587
7	6 206 510	8		RONDELLA ∅ 14 UNI 1751 - 52 A
8	6 203 525	2		TAPPO
9	6 206 502	2		RONDELLA ∅ 10 UNI 1751 - 52 A
10	6 197 522	2		DADO M 10 UNI 5587
11	6 102 014	1		PIASTRINA GUIDA
12	6 206 505	2		RONDELLA ∅ 6 UNI 1751 - 52 A
13	6 191 589	2		VITE M 6 x 45 UNI 5737
14	5 014 022	1		CORPO CENTRALE

fig.	nr. codice	quant.	modif.	denominazione e validità

tabella modifiche

modif. nr.	fig. nr.	codice antemodifica	fino a matr. nr.	codice postmodifica e norme di ricambio	da matr. nr.

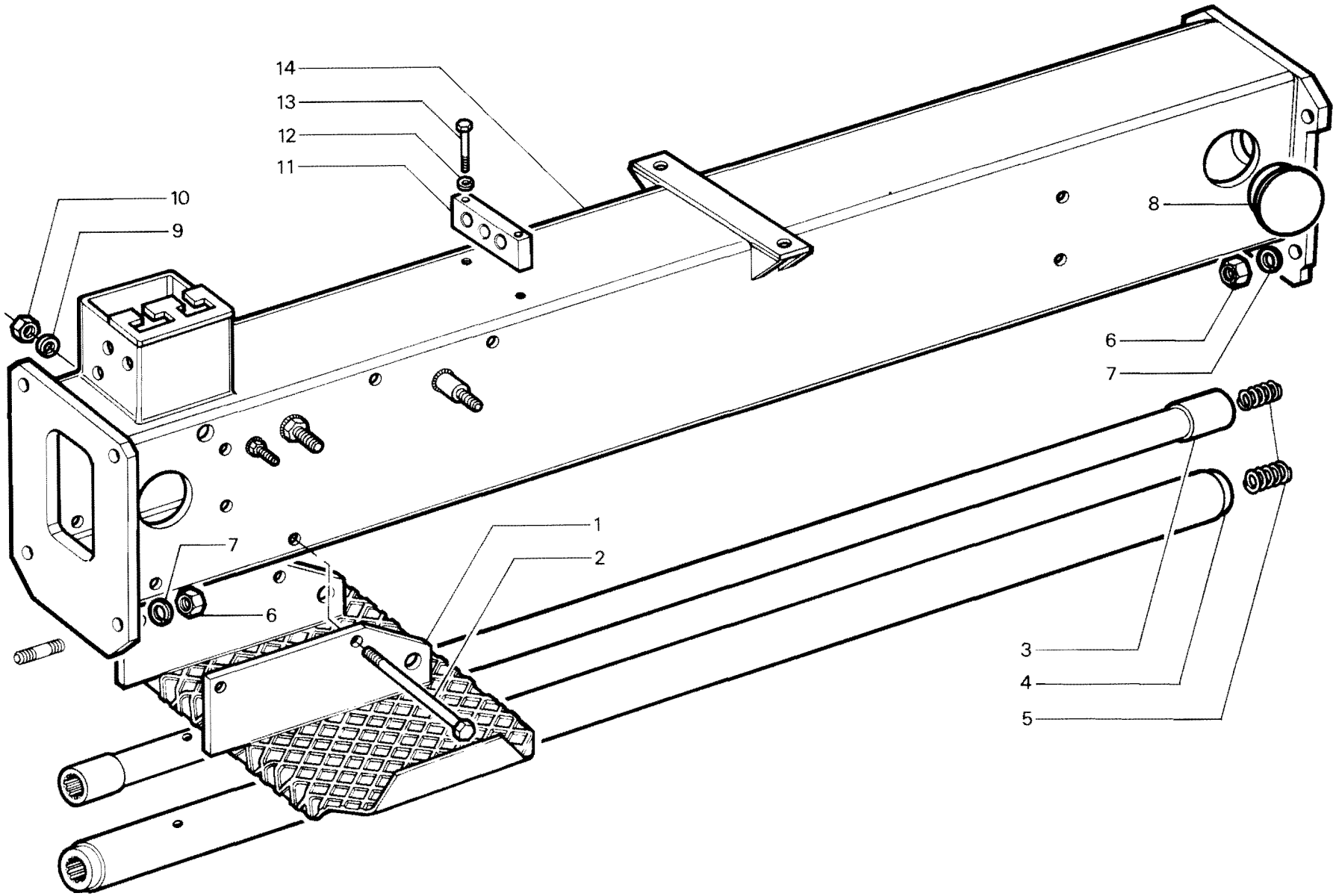

RICAMBI Nr. 13 2ª Serie SM	**CORPO E TRASMISSIONE CENTRALE** TIGRECAR 2800	TAV. B 2- 60
		Da matr. nr. **13 - 5594** / Fino a matr. nr. **53-12303**

Ric. 13	Tav. B2 - 61	CORPO E TRASMISSIONE CENTRALE	Foglio nr. 1	da matr. * - * * fino a matr.

fig.	nr. codice	quant.	modif.	denominazione e validità
1	6 012 009	1		BUSSOLA SNODO
2	6 204 501	1		INGRASSATORE M 8
3	6 074 002	2		BOCCOLA
4	5 014 032	1		CORPO PROLUNGA
	5 014 084	1		CORPO PROLUNGA (VERS. ALLUNGATA)
5	6 080 516	2		ANELLO D'ARRESTO ⦸ 150 DIN 471
6	6 080 534	4		ANELLO D'ARRESTO ∅ 44 DIN 471
7	6 077 002	2		ANELLO DI TENUTA 30-50-7
8	6 040 020	4		BUSSOLA
9	6 080 537	4		ANELLO D'ARRESTO ⦸ 27 DIN 472
10	5 036 014	2		ALBERO
11	6 206 502	4		RONDELLA GROWER ∅ 10
12	6 191 534	4		VITE M 10 × 25 UNI 5739
13	5 136 027	1		PEDANA
14	6 086 013	1		CARTERINO
15	6 206 505	1		RONDELLA GROWER ∅ 6
16	6 191 511	1		VITE M 6 × 10 UNI 5739
17	6 191 507	12		VITE M 10 × 20 UNI 5739
18	6 206 502	12		RONDELLA GROWER ∅ 10
19	6 191 589	2		VITE M 6 × 45 UNI 5737
20	6 206 505	2		RONDELLA GROWER ∅ 6
21	6 086 004	1		GUIDA ALBERINI MARCE
22	6 191 511	1		VITE M 6 × 10 UNI 5739
23	6 206 505	1		RONDELLA GROWER ∅ 6
24	6 068 501	2		CUSCINETTO 2206 RS
	6 068 501	4		CUSCINETTO 2206 RS (VERS.ALLUNGATA)
25	6 080 503	2		ANELLO D'ARRESTO ∅ 30 DIN 471
	6 080 503	4		ANELLO D'ARRESTO ∅ 30 DIN 471 (VERS. ALLUNGATA)
26	6 039 016	1		FLANGIA
	6 039 016	2		FLANGIA (VERS. ALLUNGATA)
27	6 191 507	4		VITE M 10 × 20 UNI 5739
28	6 206 502	4		RONDELLA GROWER ∅ 10
29	6 197 510	4		DADO M 14 × 1,5 UNI 5587
30	6 206 510	4		RONDELLA GROWER ∅ 14
31	6 197 502	2		DADO M 10 UNI 5589
	6 197 502	4		DADO M 10 UNI 5589 (VERS. ALLUNGATA)
32	6 196 507	2		GRANO M 10 × 16 UNI 5923
	6 196 507	4		GRANO M 10 × 16 UNI 5923 (VERS. ALLUNGATA)
33	5 036 026	2		ALBERO PROLUNGA

fig.	nr. codice	quant.	modif.	denominazione e validità
	5 036 042	4		ALBERO PROLUNGA (VERS. ALLUNGATA)
34	4 036 014	2		ALBERO COMPLETO

tabella modifiche

modif. nr.	fig. nr.	codice antemodifica	fino a matr. nr.	codice postmodifica e norme di ricambio	da matr. nr.

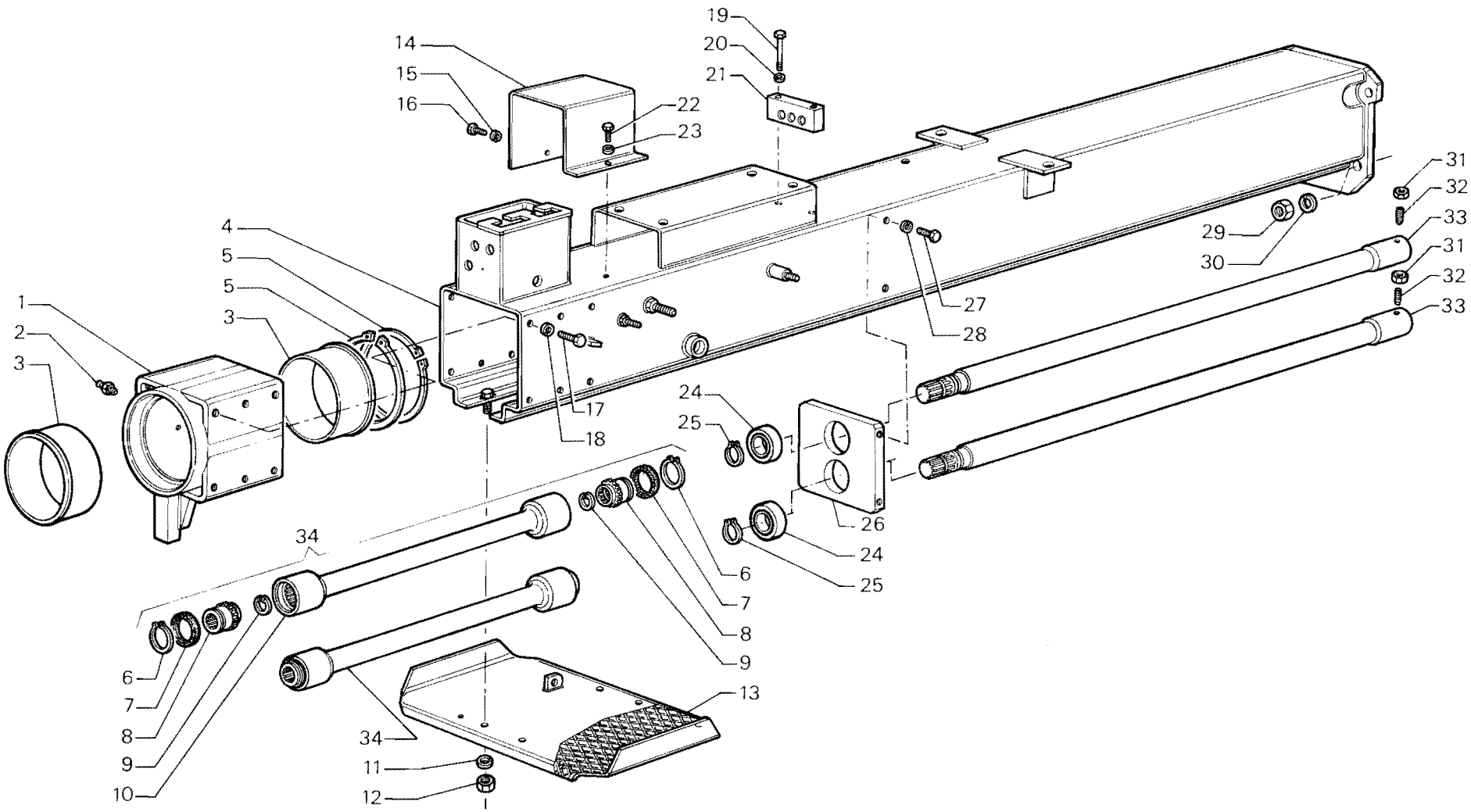

RICAMBI Nr. 13
2ª Serie SM

CORPO E TRASMISSIONE CENTRALE
UNITRANS (da matr. **53-8620***)
TIGRECAR (da matr. **53-12304****)

TAV. B2 - 61

Da matr. nr.	Fino a matr. nr.
* - **	

Ric. 13	Tav. B3 - 10	COPERCHIO E SCATOLA POSTERIORE	Foglio nr. 2	da matr. 13-1001 fino a matr.

fig.	nr. codice	quant.	modif.	denominazione e validità
1	6 191 542	2		VITE M 14 × 1,5 × 35 UNI 5740 (SOLL. NORMALE)
	6 190 514	4		PRIGIONIERO (SOLL. SFORZO CONTROLLATO)
2	6 204 502	1		INGRASSATORE M 8 A 45°
3	6 197 510	a.r.		DADO M 14 × 1,5 UNI 5587
4	6 206 510	a.r.		RONDELLA GROWER ∅ 14
5	8 074 004	2		BUSSOLA (SOLL. NORMALE)
6	5 017 010	1		COPERCHIO (SOLL. NORMALE)
	5 017 014	1		COPERCHIO (TIGRE 2800 CON SOLL. TAV D1-30)
	6 017 009	1	195	COPERCHIO (SFORZO CONTROLLATO) (2)
7	6 190 525	4		PRIGIONIERO
8	6 197 505	2		DADO M 12 UNI 5587
9	6 206 506	2		RONDELLA GROWER ∅ 12
10	6 079 523	1		GUARNIZIONE *
11	6 190 547	6		PRIGIONIERO
12	6 203 536	1		TAPPO M 8 × 1 (LIVELLO OLIO)
13	6 203 508	1		TAPPO M 22 × 1,5
14	6 205 502	1		RONDELLA ∅ 8 IN RAME
15	6 015 003	1		SCATOLA (3)
	6 015 006	1		SCATOLA (TROPICAL)
	6 015 004	1		SCATOLA (MAKI 546)
16	6 190 529	2		PRIGIONIERO
17	6 079 520	1		GUARNIZIONE *
18	6 190 529	1		PRIGIONIERO
19	6 190 528	3		PRIGIONIERO
20	6 191 521	2		VITE M 6 × 16 UNI 5739
21	6 016 004	1		COPERCHIO
22	6 206 509	2		RONDELLA ∅ 6 UNI 6798
23	6 079 522	1		GUARNIZIONE *
24	5 016 008	1		COPERCHIO I = 550 (4) (FINO A MATR. 13-11593)
	5 016 028	1		COPERCHIO I = 550 (4) (DA MATR. 13-11594)
	5 016 009	1		COPERCHIO I = 430 (5) (FINO AMATR. 13-11593)
	5 016 029	1		COPERCHIO I = 430 (5) (DA MATR. 13-11594)
	6 016 015	1		COPERCHIO (UNICAR - UNITRANS - TIGRECAR)
	5 016 030	1		COPERCHIO I = 550 (6) (DA MATR. 13-11593)
	5 016 011	1	234	COPERCHIO I = 430 (7) (FINO A MATR. 13-11593)
	5 016 031	1		COPERCHIO I = 430 (7) (DA MATR. 13-11594)
25	6 206 502	8		RONDELLA GROWER ∅ 10
26	6 191 534	8		VITE M 10 × 25 UNI 5738
27	6 203 519	1		TAPPO CON ASTINA 3/8 GAS (CON SFIATO)
	6 203 526	1	40	TAPPO CON ASTINA M 22 × 1,5 (CON SFIATO)
28	6 203 522	1		TAPPO SFIATO 3/8 GAS (MAKI)
	6 203 527	1		TAPPO SFIATO M 22 × 1,5 (MAKI)
29	6 203 523	1		TAPPO CON ASTINA 1/2 GAS (MAKI)
30	6 203 527	1		TAPPO SFIATO M 22 × 1,5
31	6 205 516	1		RONDELLA ∅ 22/28 IN AL.
32	6 202 016	1		PROLUNGA
33	6 203 539	1		TAPPO SFIATO M 22 × 1,5 (SF. CONTROLLATO)

(1) UNICAR / UNITRANS / TIGRECAR senza attacco gancio traino
(2) UNICAR / UNITRANS / TIGRECAR per attacco gancio traino
(3) TIGRONE - SUPERTIGRE - TIGRE - UNITRANS - UNICAR - TIGRECAR - MAKI 525
(4) Sollevamento normale TIGRONE - SUPERTIGRE - TROPICAL - TIGRE - MAKI
(5) Sollevamento normale RHEIN - VIGNETO - TIGRE (a.r.) - TIGRONE P.C.
(6) Sforzo controllato TIGRONE - SUPERTIGRE - TROPICAL - TIGRE - MAKI
(7) Sforzo controllato RHEIN - VIGNETO - TIGRE (a.r.) - TIGRONE P.C.

* Fornibile busta guarnizioni 5 242 003

tabella modifiche

modif. nr.	fig. nr.	codice antemodifica	fino a matr. nr.	codice postmodifica e norme di ricambio	da matr. nr.
40	27	6 203 526	13-2577	6 203 007	13-2578
234	24	~~5 016 011~~		5 016 031 + 6 129 017	

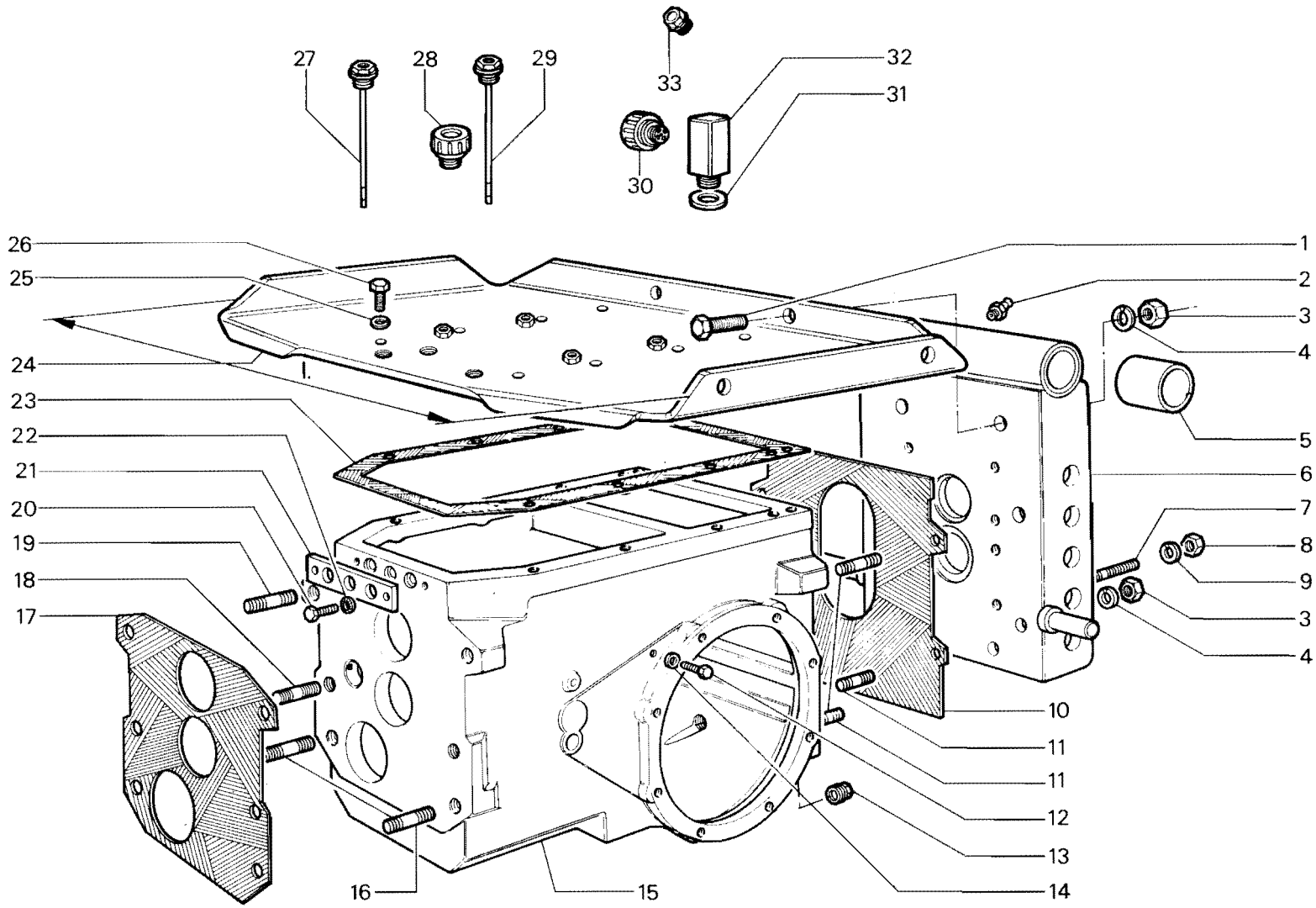

RICAMBI Nr. 13 Serie SM	**COPERCHIO E SCATOLA POSTERIORE**	TAV. B 3 - 10	
		Da matr. nr. **13 - 1001**	Fino a matr. nr.

Ric. 13	Tav. B3 - 20	RUOTISMI RIDUZIONE POSTERIORE	Foglio nr. 1	da matr. 13-1001 fino a matr.

fig.	nr. codice	quant.	modif.	denominazione e validità
1	6 065 504	1		CUSCINETTO 6206
2	6 077 511	1		ANELLO DI TENUTA 30507
3	6 080 503	1		ANELLO D'ARRESTO ∅ 30 DIN 471
4	6 065 528	1		CUSCINETTO 6206 NR
5	6 031 011 B	1		ALBERO
6	6 030 034 B	1		INGRANAGGIO Z 19 (1) *
	6 030 069	1		INGRANAGGIO Z 21 (2) *
	6 030 068	1		INGRANAGGIO Z 18 (3) *
7	6 074 507	1		BRONZINA
8	6 065 515	1		CUSCINETTO 6306
9	6 030 035 A	1		INGRANAGGIO Z 30 (1) *
	6 030 070	1		INGRANAGGIO Z 35 (2) *
	6 030 067	1		INGRANAGGIO Z 31 (3) *
10	6 207 510	a r.		ANELLO PS 35 - 45 - 0,2 DIN 988 (FINO A MATR. 13-5388)
11	6 034 021	1		DISTANZIALE
12	6 034 505	1		ANELLO AS 3552
13	6 030 029 A	1		INGRANAGGIO Z 48
14	6 035 011	1		BUSSOLA
15	6 035 009	1		BUSSOLA INNESTO L - V
16	6 030 030	1		INGRANAGGIO Z 31
17	6 067 506	1	205	CUSCINETTO NUP 207
	6 067 509	1		CUSCINETTO NUP 2207
18	6 078 519	1		ANELLO OR 4137
19	6 034 015	1	205	DISTANZIALE (PER NUP 207)
	6 034 042	1		DISTANZIALE (PER NUP 2207)
20	6 080 507	1		ANELLO D'ARRESTO ∅ 35 DIN 471
21	4 042 012	1		COPPIA CONICA Z 8/43 *
	4 042 024	1		COPPIA CONICA Z 8/39 *
	4 042 028	1		COPPIA CONICA Z 8/35 *

fig.	nr. codice	quant.	modif.	denominazione e validità

(1) Coppia Z 30/19
(2) Coppia Z 35/21
(3) Coppia Z 31/18
* Specificare il numero dei denti e della coppia Z

tabella modifiche

modif. nr.	fig. nr.	codice antemodifica	fino a matr. nr.	codice postmodifica e norme di ricambio	da matr. nr.
205	17	~~6 067 506~~		6 067 509 + 6 034 042	
205	19	~~6 034 015~~		6 034 042 + 6 067 509	

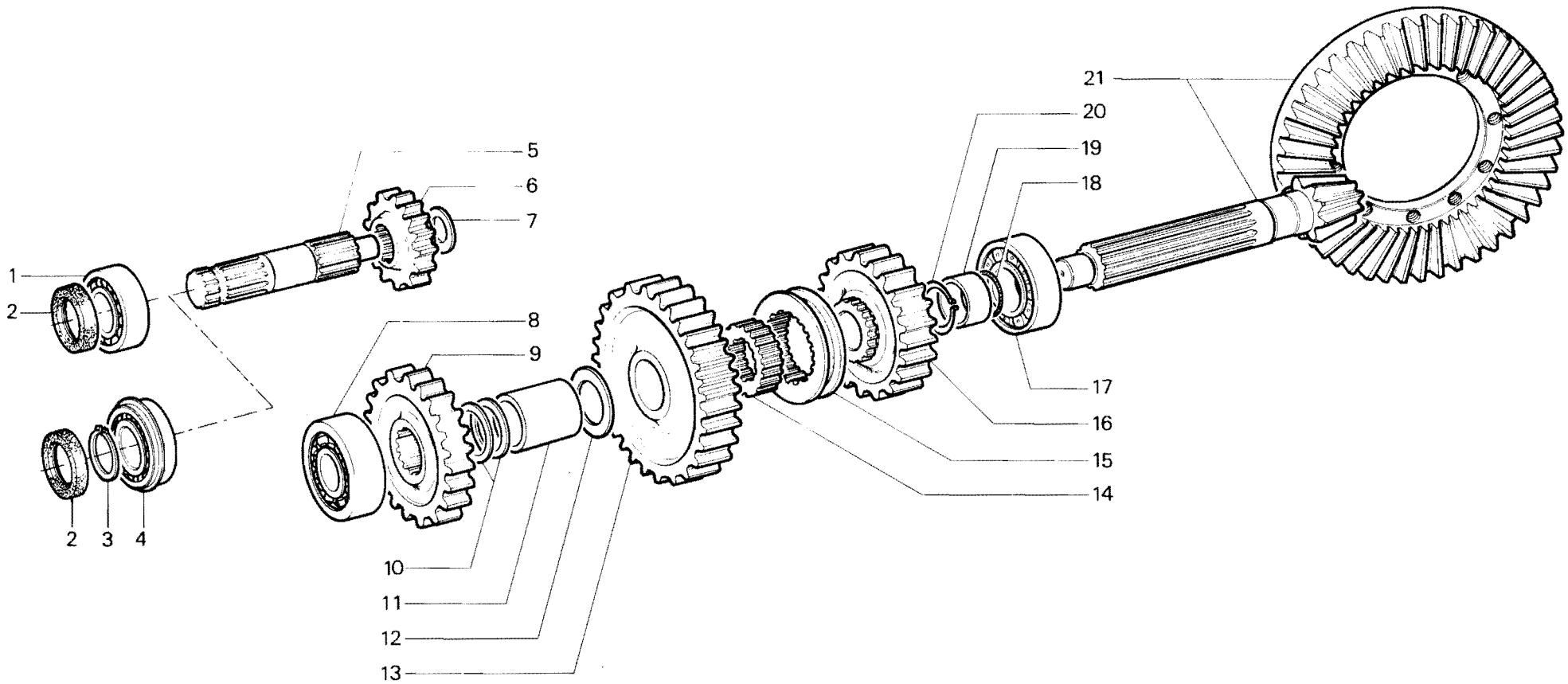

RICAMBI Nr. 13
Serie SM

RUOTISMI RIDUZIONE CAMBIO POSTERIORE
TIGRONE - SUPERTIGRE - TROPICAL - UNICAR
UNITRANS - TIGRE - TIGRECAR

TAV. B 3 - 20

Da matr. nr.	Fino a matr. nr.
13 - 1001	

Ric. 13	Tav. B3 - 30	RUOTISMI RIDUZIONE CAMBIO POSTERIORE	Foglio nr. 1	da matr. 13-1001 fino a matr.

fig.	nr. codice	quant.	modif.	denominazione e validità
1	6 065 503	2		CUSCINETTO 6305
2	6 080 543	1		ANELLO D'ARRESTO ∅ 29 DIN 471
3	6 031 043	1		ALBERINO SUPERIORE
4	6 025 029	1		INGRANAGGIO Z 23
5	6 065 504	1		CUSCINETTO 6206
6	6 034 507	1		ANELLO AS 3047
7	5 025 006	1		INGRANAGGIO Z 16
8	6 034 502	2		ANELLO AS 2542
9	6 196 516	1		GRANO AUTOBLOCCANTE M 8 x 12 UNI 5927
10	6 032 002 A	1		PERNO
11	6 034 018 A	1		DISTANZIALE
12	6 074 511	1		BRONZINA
13	6 031 015 B	1		ALBERO Z 13
14	6 074 507	1		BRONZINA
15	6 077 522	1		ANELLO DI TENUTA 25 - 52 - 7
16	6 065 515	1		CUSCINETTO 6306
17	6 034 028	1		DISTANZIALE
18	6 034 505	1		ANELLO AS 3552
19	6 030 029 A	1		INGRANAGGIO Z 48
20	6 035 011	1		BUSSOLA
21	6 035 009	1		INNESTO L - V
22	6 034 015	1		DISTANZIALE
23	6 078 519	1		ANELLO OR 4137
24	6 067 506	1		CUSCINETTO NUP 207
25	6 080 507	1		ANELLO D'ARRESTO ∅ 35 DIN 471
26	6 030 030	1		INGRANAGGIO Z 31
27	4 042 012	1		COPPIA CONICA Z 8/43

fig.	nr. codice	quant.	modif.	denominazione e validità

tabella modifiche

modif. nr.	fig. nr.	codice antemodifica	fino a matr. nr.	codice postmodifica e norme di ricambio	da matr. nr.

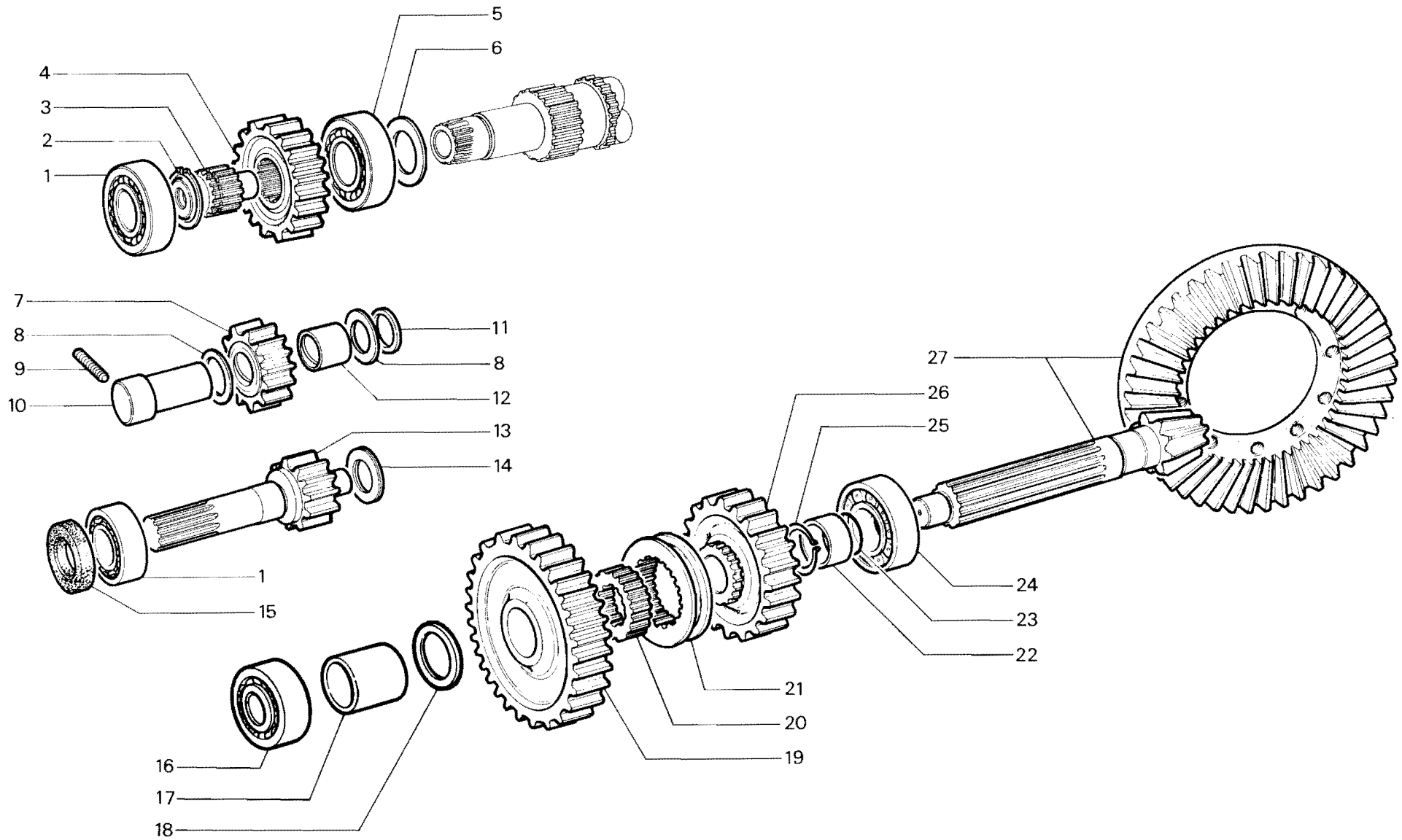

RICAMBI Nr. 13 1ª Serie SM	**RUOTISMI RIDUZIONE CAMBIO POSTERIORE** MAKI 546	TAV. B 3 - 30	
		Da matr. nr. **13 - 1001**	Fino a matr. nr.

Ric. 13	Tav. B3 - 40	RUOTISMI RIDUZIONE CAMBIO POSTERIORE	Foglio nr. 1	da matr. 13-1001 fino a matr.

fig.	nr. codice	quant.	modif.	denominazione e validità
1	6 025 030	1		INGRANAGGIO Z 38
2	6 080 543	1		ANELLO D'ARRESTO ∅ 29 DIN 471
3	6 031 043	1		ALBERINO SUPERIORE
4	6 065 503	2		CUSCINETTO 6305
5	6 065 504	1		CUSCINETTO 6206
6	6 034 507	1		ANELLO AS 3047
7	6 031 016 B	1		ALBERO Z 9
8	6 074 507	1		BRONZINA
9	6 077 522	1		ANELLO DI TENUTA 25527
10	6 034 505	1		ANELLO AS 3552
11	6 034 028	1		DISTANZIALE
12	6 065 515	1		CUSCINETTO 6306
13	6 030 029 A	1		INGRANAGGIO Z 48
14	6 035 011	1		BUSSOLA
15	6 035 009	1		INNESTO L - V
16	6 034 015	1		DISTANZIALE
17	6 078 519	1		ANELLO OR 4137
18	6 067 506	1		CUSCINETTO NUP 207
19	6 080 507	1		ANELLO D'ARRESTO ∅ 35 DIN 471
20	6 030 030	1		INGRANAGGIO Z 31
21	4 042 012	1		COPPIA CONICA Z 8/43
	4 042 024	1		COPPIA CONICA Z 8/39

fig.	nr. codice	quant.	modif.	denominazione e validità

tabella modifiche

modif. nr.	fig. nr.	codice antemodifica	fino a matr. nr.	codice postmodifica e norme di ricambio	da matr. nr.

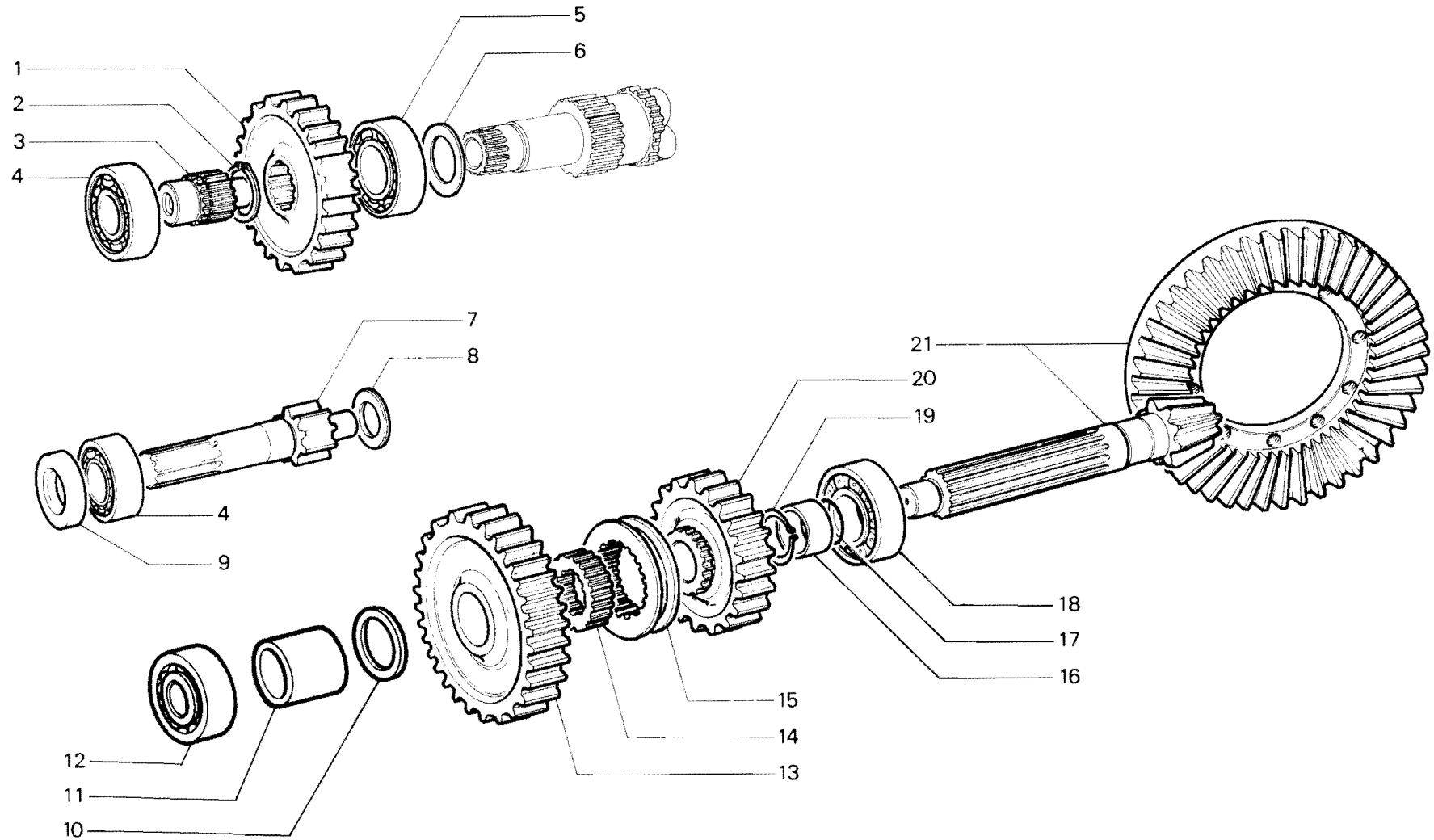

RICAMBI Nr. 13 1ª Serie SM	**RUOTISMI RIDUZIONE CAMBIO POSTERIORE** MAKI 525	TAV. B 3 - 40	
		Da matr. nr. **13 - 1001**	Fino a matr. nr.

Ric. 13	Tav. B3 - 50A	RUOTISMI CAMBIO POSTERIORE	Foglio nr. 1	da matr. 13-11491 fino a matr.

fig.	nr. codice	quant.	modif.	denominazione e validità
1	6 034 022	1		DISTANZIALE
2	6 207 513	a.r.		ANELLO P.S. 50 62 0,2 DIN 988
	6 207 515	a.r.		ANELLO P.S. 50 62 0,3 DIN 988
	6 207 523	a.r.		ANELLO P.S. 50 62 0,5 DIN 988
3	6 077 511	1		ANELLO DI TENUTA 30507
4	6 034 029	1		DISTANZIALE
5	6 065 528	1		CUSCINETTO 6206 NR.
6	6 080 503	2		ANELLO D'ARRESTO ∅ 30 DIN 471
7	6 067 505	1		CUSCINETTO NJ 206
8	6 034 507	1		ANELLO AS 3047
9	6 030 021	1		INGRANAGGIO CONDUTTORE 2ª Z 14
	6 030 076	1		INGRANAGGIO CONDUTTORE 2ª RIDOTTA Z 13
10	6 030 025	1		INGRANAGGIO CONDUTTORE 4ª Z 28
	6 030 095	1		INGRANAGGIO CONDUTTORE 4ª Z 28 (ISRAELE)
11	6 030 023	1		INGRANAGGIO CONDUTTORE 3ª Z 21
	6 030 096	1		INGRANAGGIO CONDUTTORE 3ª Z 21 (ISRAELE)
12	6 074 523	1		BRONZINA
13	5 031 010	1		ALBERO RINVIO SUPERIORE
	5 031 042	1		ALBERO RINVIO SUPERIORE (MAKI)
14	6 030 026	1		INGRANAGGIO CONDUTTORE RM Z 16
15	6 065 504	2		CUSCINETTO 6206
16	6 080 506	2		ANELLO D'ARRESTO ∅ 62 DIN 472
17	6 080 543	1		ANELLO D'ARRESTO ∅ 29 DIN 471
18	6 034 038	1		FLANGIA (DA MATR. 13-5188)
19	6 030 090	1	237	INGRANAGGIO OZIOSO Z 16
20	6 034 501	1	237	DISTANZIALE AS 20 35-1
21	6 083 538	1	237	SPINA ELASTICA ∅ 8 × 35
22	6 034 051	1	237	BUSSOLA
23	6 080 568	1	237	ANELLO D'ARRESTO ∅ 20 × 1,75 DIN 471
24	6 071 512	1	237	GABBIA A RULLI K 20 × 28 × 20
25	6 032 007	1	237	PERNO
26	6 083 512	1	237	SPINA ELASTICA ∅ 6 × 45
27	6 074 523	1		BRONZINA
28	6 034 023	1		DISTANZIALE
29	5 031 020	1		ALBERO RINVIO INFERIORE
30	6 074 502	1		BRONZINA
31	6 078 518	1		ANELLO OR 3100
32	6 030 027	1		INGRANAGGIO CONDOTTO RM Z 20
33	6 030 020	1		INGRANAGGIO CONDOTTO 1ª Z 38

fig.	nr. codice	quant.	modif.	denominazione e validità
34	6 035 014	1		BUSSOLA
35	6 035 015	1		BUSSOLA INNESTO 1ª RM
36	6 067 507	1		CUSCINETTO Nup 206
37	6 030 022	1		INGRANAZZIO CONDOTTO 2ª Z 26
	6 030 077	1		INGRANAGGIO CONDOTTO 2ª RIDOTTA Z 27
38	6 080 550	1		ANELLO D'ARRESTO ∅ 42 DIN 471
39	6 030 024	1		INGRANAGGIO CONDOTTO 3ª Z 18
40	4 003 001	1		GRUPPO PERNO E OZIOSO R.M. COMPLETO

tabella modifiche

modif. nr.	fig. nr.	codice antemodifica	fino a matr. nr.	codice postmodifica e norme di ricambio	da matr. nr.
273	19-20-21-22 23-24-25-26			FORNIRE GRUPPO COMPLETO 4 003 001 (FIG. 40) FINO A MATR. 13-11490	

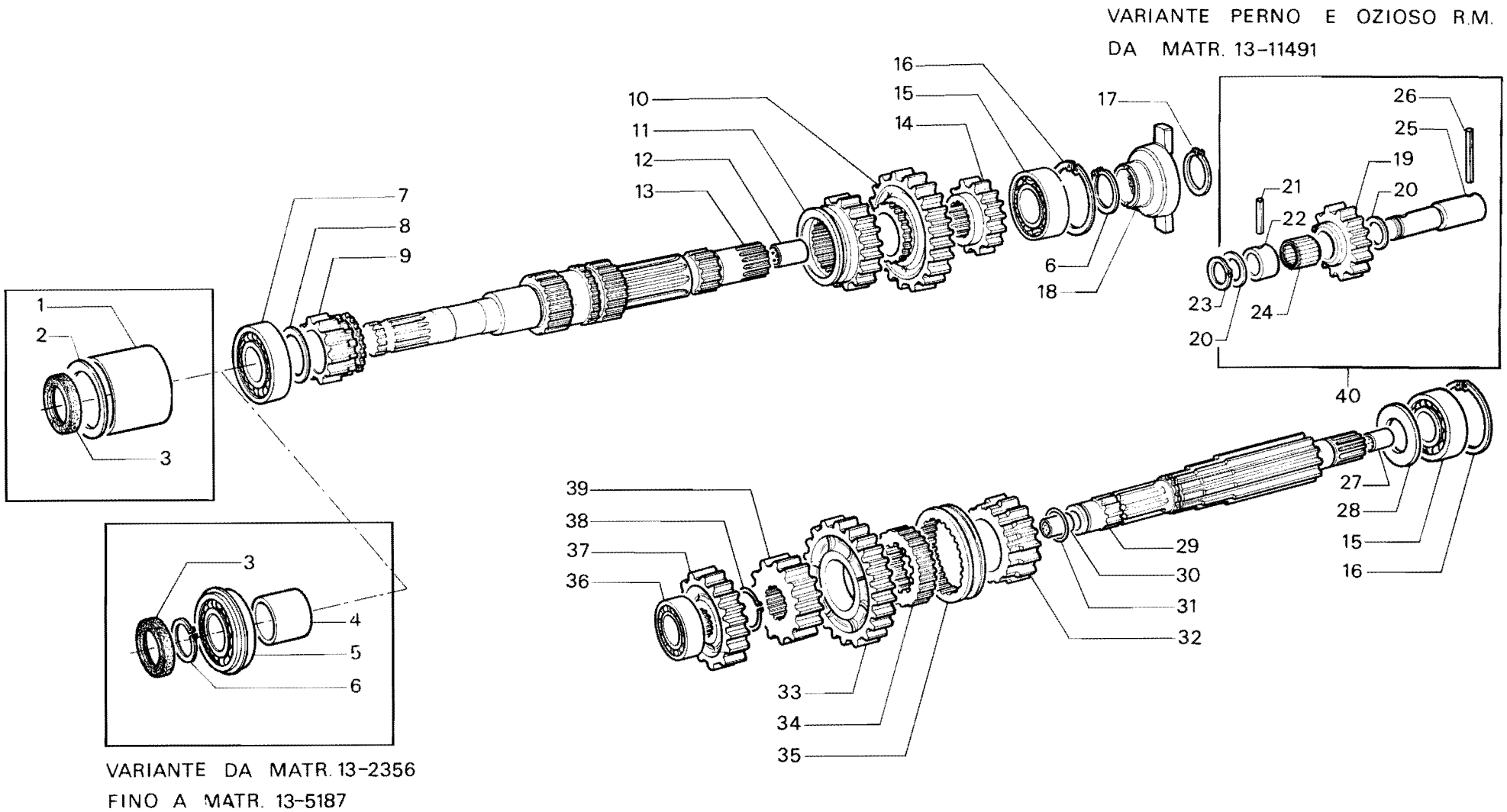

RICAMBI Nr. 13
2ª Serie SM

RUOTISMI CAMBIO POSTERIORE

TAV. B3 - 50A

Da matr. nr.	Fino a matr. nr.
13 - 1001	

Ric. 13	Tav. B3 - 60	RUOTISMI PRESA DI POTENZA STANDARD - SINCRONIZZATA	Foglio nr. 2	da matr. 13-1001 fino a matr.

fig.	nr. codice	quant.	modif.	denominazione e validità
1	6 074 508	1		BRONZINA
2	6 035 010 A	1		INNESTO P.T.O.
3	6 080 543	1		ANELLO D'ARRESTO ∅ 29 DIN 471
4	6 030 033 B	1		INGRANAGGIO P.T.O. Z 28 (1) *
	6 030 063	1		INGRANAGGIO P.T.O. Z 28 (2) *
	6 030 103	1		INGRANAGGIO P.T.O. Z 29 (3) *
5	6 080 542	1		ANELLO D'ARRESTO ∅ 30 × 2 SD DIN 471
6	6 065 527	1		CUSCINETTO 6306 NR
7	6 031 013 B	1		ALBERO P.T.O.
8	6 077 512	1		ANELLO DI TENUTA 35507
9	6 077 511	1		ANELLO DI TENUTA 30507
10	6 067 505	1		CUSCINETTO NJ 206
11	6 034 010	1		DISTANZIALE
12	6 031 012 B	1		ALBERO CONDUTTORE P.T.O. Z 11 (1) *
	6 031 037	1		ALBERO CONDUTTORE P.T.O. Z 12 (2) *
	6 031 057	1		ALBERO CONDUTTORE P.T.O. Z 11 (3) *
13	6 035 013	1		BUSSOLA

fig.	nr. codice	quant.	modif.	denominazione e validità

(1) COPPIA Z 11/28 FINO A MATR 13-3559
(2) COPPIA Z 12/28 DA MATR. 13-3559
(3) COPPIA Z 11/29 PER 7500 VERS. 2200 g/l
* SPECIFICARE IL NUMERO DEI DENTI E DELLA COPPIA Z

tabella modifiche

modif. nr.	fig. nr.	codice antemodifica	fino a matr. nr.	codice postmodifica e norme di ricambio	da matr. nr.

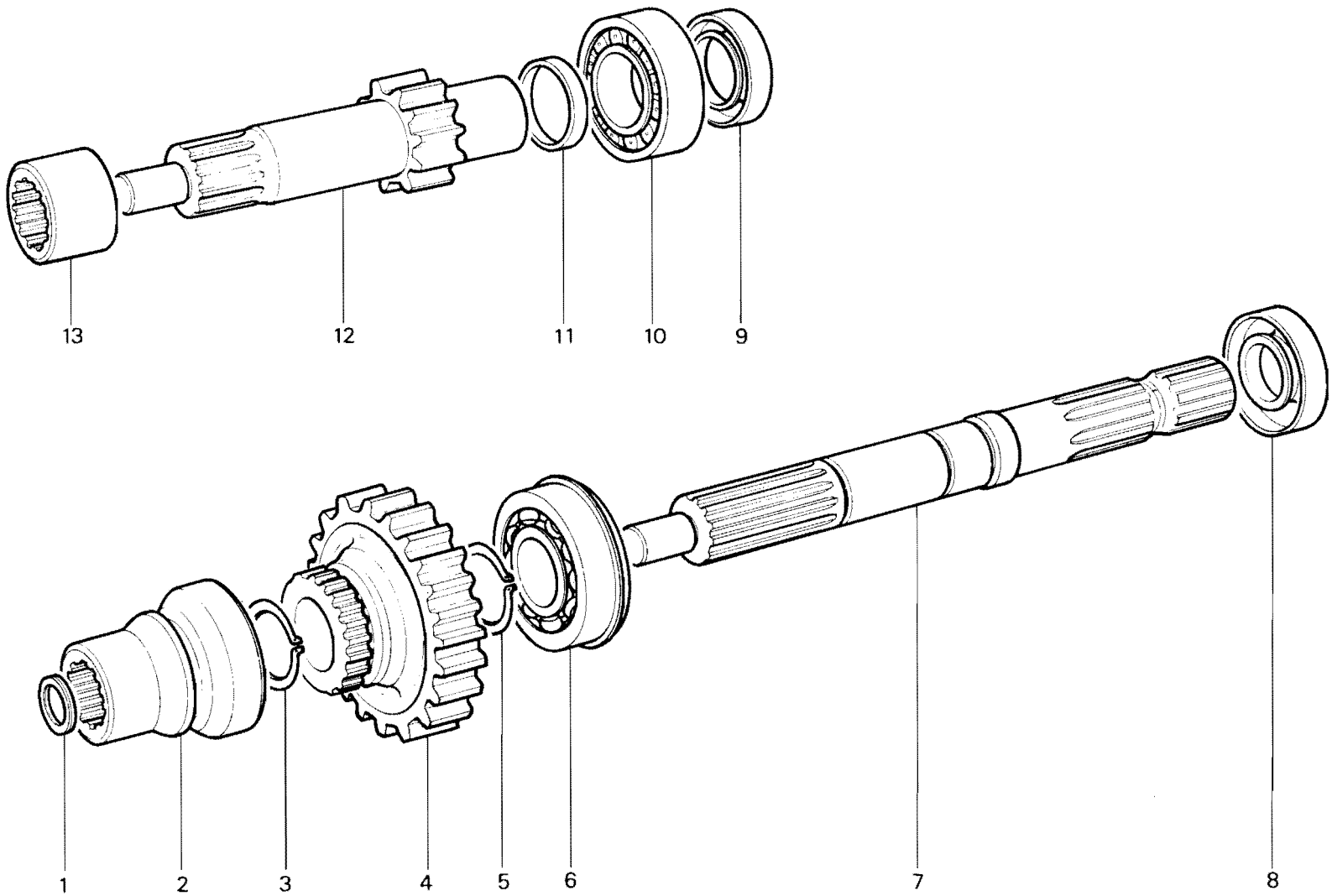

RICAMBI Nr. 13
Serie SM

RUOTISMI PRESA DI POTENZA STANDARD-SINCRONIZZATA
TIGRONE/SUPERTIGRE 4800N.-5000N.-5200N.-6000-7000-7500
MAKI 546 - TROPICAL - UNICAR - UNITRANS

TAV. B 3 - 60

Da matr. nr.	Fino a matr. nr.
13 - 1001	

Ric. 13	Tav. B3 - 70	RUOTISMI PRESA DI POTENZA STANDARD - SINCRONIZZATA	Foglio nr. 1	da matr. 13-1001 fino a matr.

fig.	nr. codice	quant.	modif.	denominazione e validità
1	6 035 013	1		BUSSOLA
2	6 031 012 B	1		ALBERO CONDUTTORE P.T.O. Z11 (1) *
	6 031 037	1		ALBERO CONDUTTORE P.T.O. Z12 (2) *
	6 031 039	1		ALBERO CONDUTTORE P.T.O. Z15 (3) *
3	6 065 515	1		CUSCINETTO 6306
4	6 077 511	1		ANELLO DI TENUTA 30507
5	6 077 512	1		ANELLO DI TENUTA 35507
6	6 031 013 B	1		ALBERO P.T.O.
7	6 065 528	1		CUSCINETTO 6206 NR
8	6 034 010	1		DISTANZIALE
9	6 080 542	1		ANELLO D'ARRESTO ∅ 30 x 2 Sd DIN 471
10	6 030 033 B	1		INGRANAGGIO P.T.O. Z28 (1) *
	6 030 063	1		INGRANAGGIO P.T.O. Z28 (2) *
	6 030 065	1		INGRANAGGIO P.T.O. Z25 (3) *
11	6 080 543	1		ANELLO D'ARRESTO ∅ 29 DIN 471
12	6 035 010 A	1		INNESTO P.T.O.
13	6 074 508	1		BRONZINA

fig.	nr. codice	quant.	modif.	denominazione e validità

(1) COPPIA Z 11/28
(2) COPPIA Z 12/28
(3) COPPIA Z 15/25
* SPECIFICARE IL NUMERO DEI DENTI E DELLA COPPIA Z

tabella modifiche

modif. nr.	fig. nr.	codice antemodifica	fino a matr. nr.	codice postmodifica e norme di ricambio	da matr. nr.

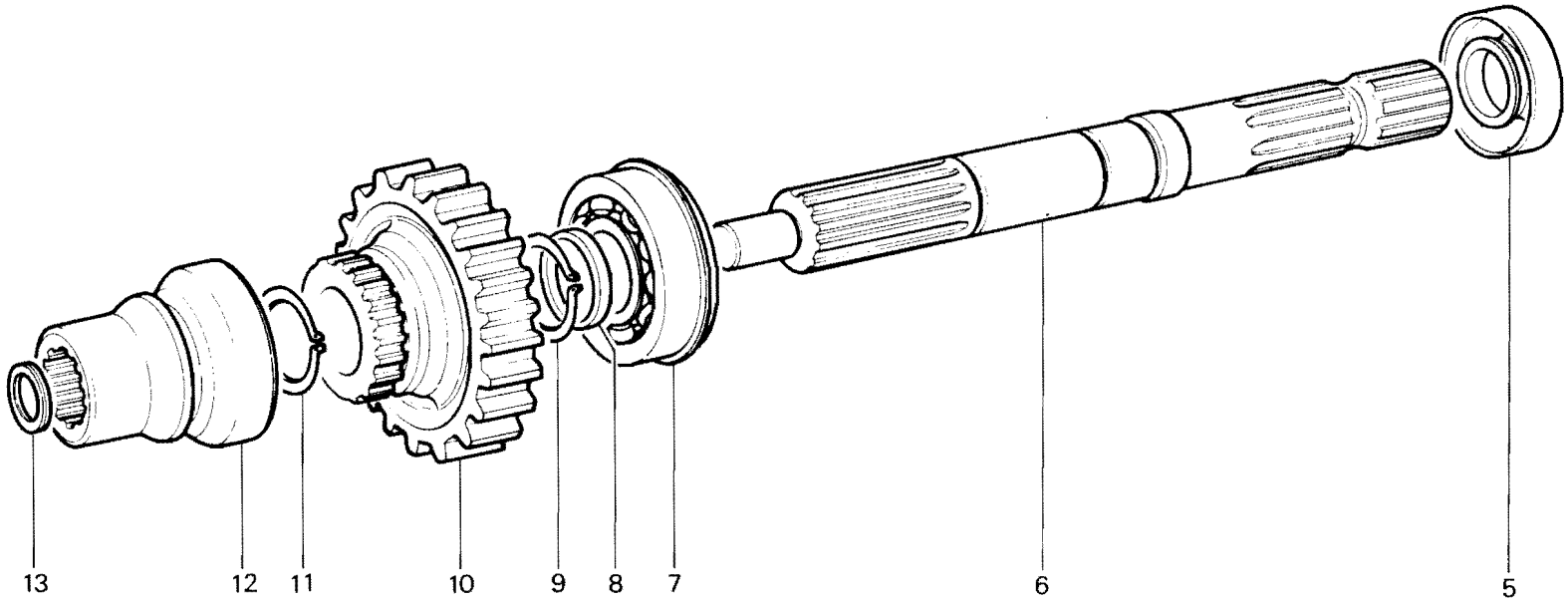

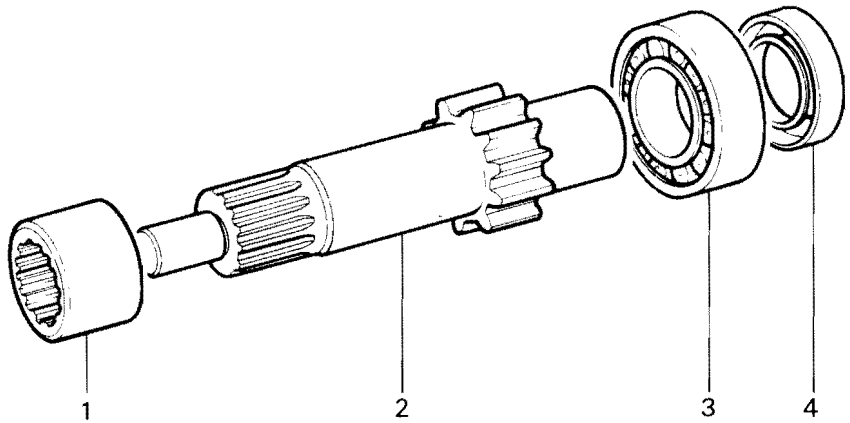

RICAMBI Nr. 13
Serie SM

RUOTISMI PRESA DI POTENZA STANDARD-SINCRONIZZATA

TIGRONE/SUPERTIGRE: 3400 - 3600 - 4000 - 4200 - 4400 - 4500 - 4800 - 5000 - 5200

MAKI 525 - TIGRE - TIGRECAR

TAV. B 3 - 70

Da matr. nr.	Fino a matr. nr.
13 - 1001	

Ric. 13	Tav. B3 - 80	RUOTISMI PRESA DI POTENZA STANDARD	Foglio nr. 1	da matr. 13-1001 fino a matr.

fig.	nr. codice	quant.	modif.	denominazione e validità
1	6 074 508	1		BRONZINA
2	6 034 020	1		DISTANZIALE
3	6 078 516	1		ANELLO OR 147
4	6 077 512	1		ANELLO DI TENUTA 35 50 7
5	6 031 013 B	1		ALBERO P.T.O.
6	6 065 528	1		CUSCINETTO 6206 NR
7	6 034 010	1		DISTANZIALE
8	6 080 542	1		ANELLO D'ARRESTO ∅ 30 x 2,0 SD DIN 471
9	6 035 012	1		INNESTO
10	6 074 508	1		BRONZINA (FINO A MATR. 13-2355)

fig.	nr. codice	quant.	modif.	denominazione e validità

tabella modifiche

modif. nr.	fig. nr.	codice antemodifica	fino a matr. nr.	codice postmodifica e norme di ricambio	da matr. nr.

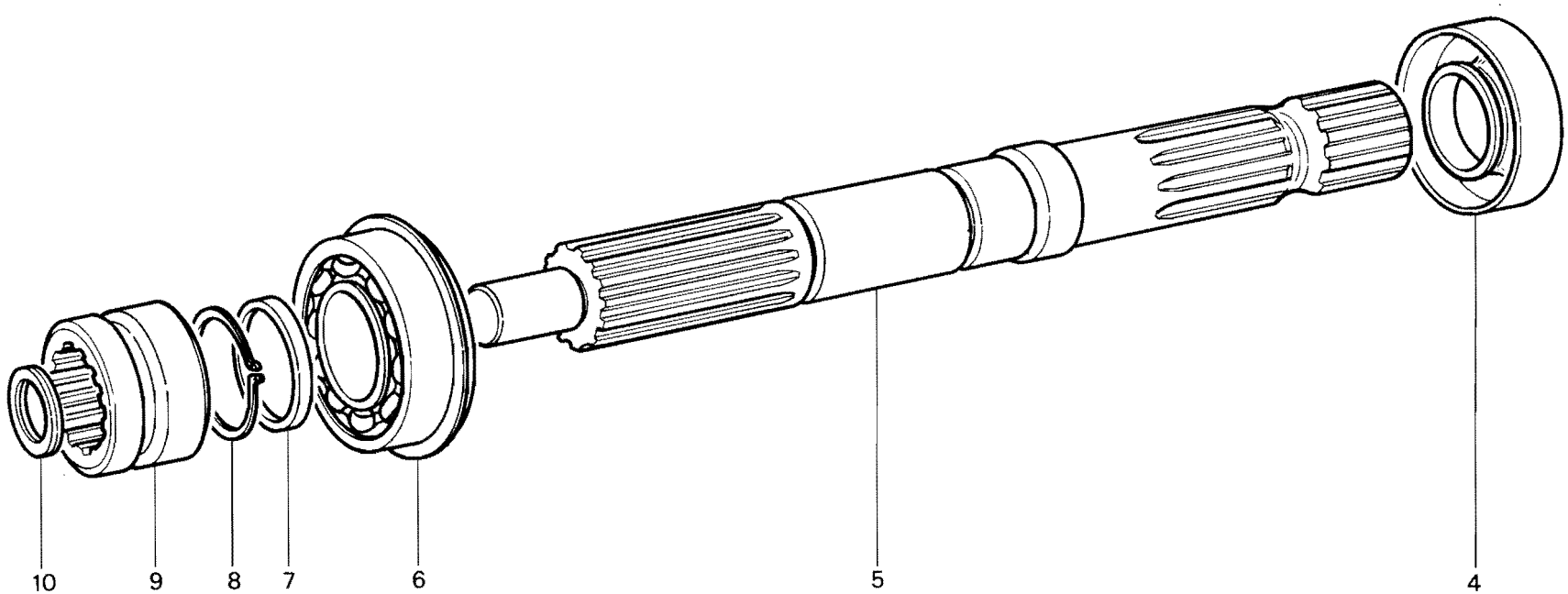

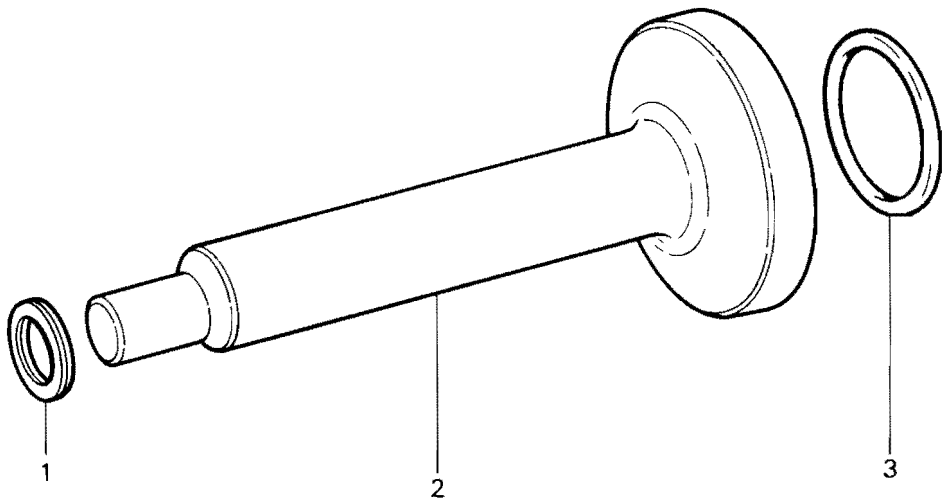

RICAMBI Nr. 13 Serie SM	**RUOTISMI PRESA DI POTENZA STANDARD**	TAV. B 3 - 80
		Da matr. nr. **13 - 1001** / Fino a matr. nr.

Ric. 13	Tav. B4 - 10	PONTE ANTERIORE	Foglio nr. 2	da matr. 13-1001 fino a matr.

fig.	nr. codice	quant.	modif.	denominazione e validità
1	6 079 516	a.r.		GUARNIZIONE SX (SP. 0,2)
	6 079 525	a.r.		GUARNIZIONE SX (SP. 0,3)
	6 079 526	a.r.		GUARNIZIONE SX (SP. 0,4)
	6 079 512	2		GUARNIZIONE SX E DX (SP. 0,5)
2	6 206 502	16		RONDELLA GROWER ∅ 10
3	6 191 522	15		VITE M 10 × 30 UNI 5739
	6 191 534	1		VITE M 10 × 25 UNI 5739
4	6 197 502	2		DADO M 10 UNI 5589
5	6 191 507	2		VITE M 10 × 20 UNI 5739
6	6 074 006	4		BUSSOLA IN NYLON
7	6 052 008	4		RALLA
8	5 051 514	1		ALBERO CARDANICO SX
	5 051 515	1		ALBERO CARDANICO DX
9	6 080 536	8		ANELLO D'ARRESTO ∅ 35 DIN 472
10	6 065 531	4		CUSCINETTO 6209 2 RS
11	6 083 514	4		SPINA ELASTICA ∅ 12 × 60 DIN 7343
12	6 204 501	4		INGRASSATORE M 8 DIRITTO
13	6 095 038 A	4		SPINOTTO
14	6 021 014	1		CALOTTA MOBILE SX (STERNO IDRAULICO)
	6 021 013	1		CALOTTA MOBILE SX (TIGRONE STERZO MECCANICO)
	6 021 014	1	166	CALOTTA MOBILE SX (UNITRANS STERZO MECCANICO)
	6 021 008	1		CALOTTA MOBILE DX
	6 021 018	1		CALOTTA MOBILE DX (UNITRANS)
	6 021 030	1		CALOTTA MOBILE SX (UNITRANS)
15	6 048 017 C	2		TERMINALE
16	6 190 542	16		PRIGIONIERO
17	5 191 535	1	12	VITE APPOGGIO CORONA
18	6 197 513	1		DADO ESAGONALE
19	6 020 005	1		CALOTTA FISSA SX (TIGRONE) - (UNITRANS FINO A MATR. 53-8619)
	6 020 006	1		CALOTTA FISSA DX (TIGRONE) - (UNITRANS FINO A MATR. 53-8619)
	6 020 007	1		CALOTTA FISSA SX (UNITRANS DA MATR. 53-8620)
	6 020 008	1		CALOTTA FISSA DX (UNITRANS DA MATR. 53-8620)
20	6 074 510	2		BRONZINA
21	6 077 526	2		ANELLO DI TENUTA 40 - 52 - 7
22	Fig. 8			
23	6 051 519	2		CROCIERA
24	Fig. 8			
25	6 080 548	2		ANELLO D'ARRESTO ∅ 45-2,5 SD DIN 471
26	Fig. 27			

fig.	nr. codice	quant.	modif.	denominazione e validità
27	5 051 523	1		ALBERO CARDANICO
28	6 020 005	1		CALOTTA FISSA
29	6 080 570	1		ANELLO D'ARRESTO ∅ 39 DIN 471
30	6 080 549	1		ANELLO ELASTICO RB 40 DIN 7993
31	6 043 006	1		INNESTO TRAZIONE
32	6 074 502	1		BRONZINA
33	5 048 030	1		ALBERO

tabella modifiche

modif. nr.	fig. nr.	codice antemodifica	fino a matr. nr.	codice postmodifica e norme di ricambio	da matr. nr.
166	14	6 021 014	13-5524	6 021 013	53-5525
12	17	5 191 535	13-1802	5 191 567	13-1803

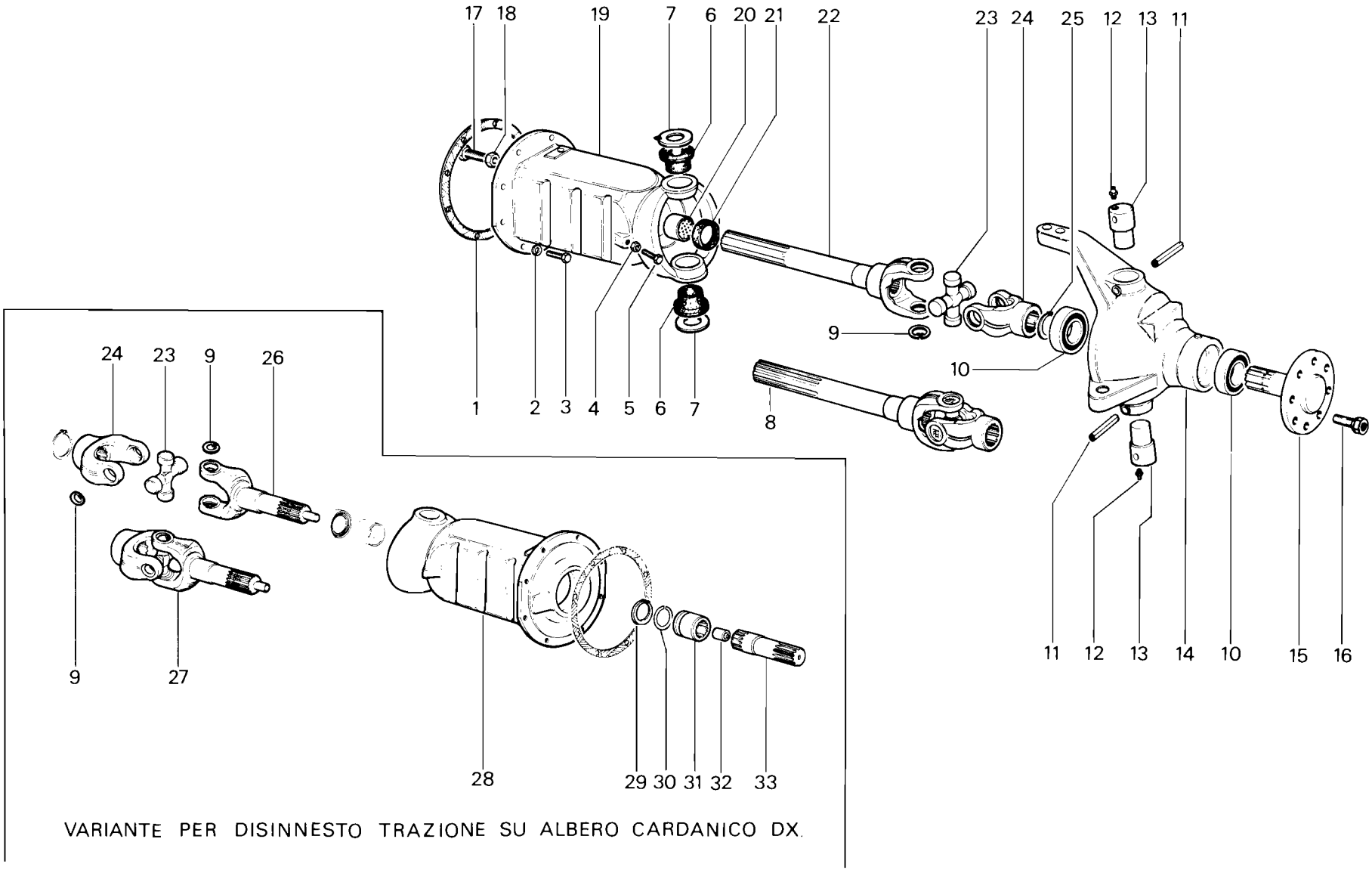

RICAMBI Nr. 13
Serie SM

PONTE ANTERIORE
TIGRONE: 4800 N. - 5000 N. -5200N.-6000N.M.A.F.-
7000N.M.A.F.-7500N.M.A.F.
UNITRANS

TAV. B 4 - 10

Da matr. nr.	Fino a matr. nr.
13 - 1001	

Ric. 13	Tav. B4 - 20	PONTE ANTERIORE	Foglio nr. 1	da matr. 13-1001 fino a matr.

fig.	nr. codice	quant.	modif.	denominazione e validità
1	6 079 512	2		GUARNIZIONE SX - DX (SP. 0,5)
	6 079 526	a r.		GUARNIZIONE SX (SP. 0,4)
	6 079 525	a r.		GUARNIZIONE SX (SP. 0,3)
	6 079 516	a r.		GUARNIZIONE SX (SP. 0,2)
2	6 206 502	16		RONDELLA Ø 10 UNI 1751 - 52 A
3	6 191 522	15		VITE M 10 x 30 UNI 5739
	6 191 534	1		VITE M 10 x 25 UNI 5739
4	6 197 502	2		DADO M 10 UNI 5589
5	6 191 507	2		VITE M 10 UNI 5739
6	6 052 008	4		RALLA
7	6 074 006	4		BUSSOLA IN NYLON
8	6 080 535	8		ANELLO D'ARRESTO Ø 30 DIN 472
9	5 051 512	1	29	ALBERO CARDANICO SX
	5 051 511	1		ALBERO CARDANICO DX
10	6 065 531	4		CUSCINETTO 6209 2 RS
11	6 083 514	4		SPINA ELASTICA Ø 12 x 60 DIN 7343
12	6 204 501	4		INGRASSATORE M 8 DIRITTO
13	6 095 038 A	4		SPINOTTO
14	6 048 017 C	2		TERMINALE
15	6 020 003	1		CALOTTA FISSA SX
	6 020 004	1		CALOTTA FISSA DX
16	6 074 510	2		BRONZINA
17	6 077 526	2		ANELLO DI TENUTA 40 - 52 - 7
18	6 051 512	1	29	ALBERO SX
	6 051 511	1	288	ALBERO DX
19	6 051 518	2		CROCIERA
20	6 051 516	2	288	TERMINALE GIUNTO
21	6 080 548	2		ANELLO D'ARRESTO Ø 45 x 2,5 SD DIN 471
22	6 021 013	1		CALOTTA MOBILE SX
	6 021 008	1		CALOTTA MOBILE DX
	6 021 015	1		CALOTTA MOBILE SX (2800 - 4000 PC)
	6 021 016	1		CALOTTA MOBILE DX (2800 - 4000 PC)
23	6 190 542	8		PRIGIONIERO

fig.	nr. codice	quant.	modif.	denominazione e validità

tabella modifiche

modif. nr.	fig. nr.	codice antemodifica	fino a matr. nr.	codice postmodifica e norme di ricambio	da matr. nr.
29	9	5 051 512		FORNIRE CON 6 043 005 + 6 080 549 FINO A MATR. 13-4806	53-5525
288		Fig. 18-20		FORNIRE ALBERO COMPLETO FIG. 9	13-1803

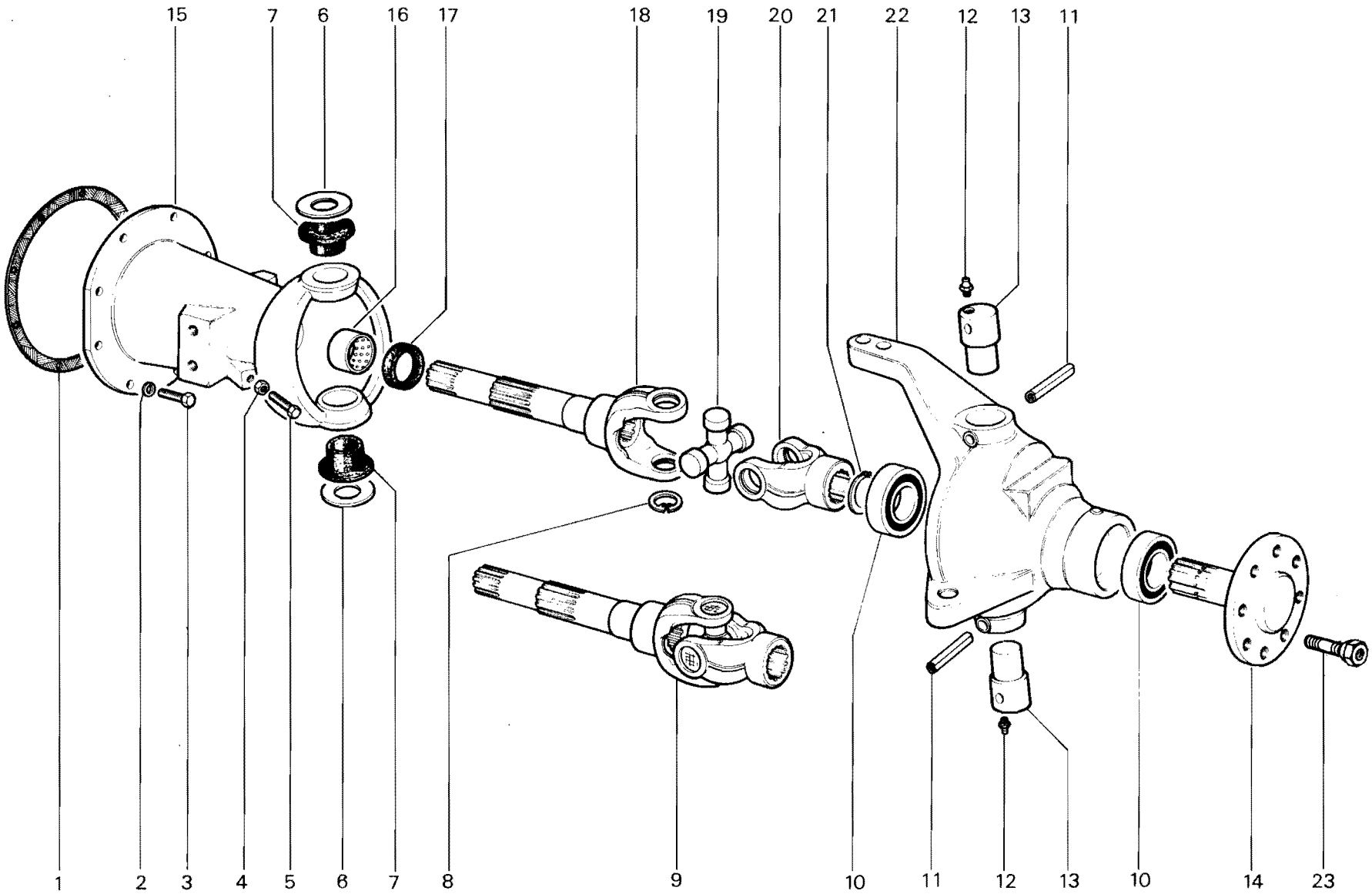

RICAMBI Nr. 13
Serie SM

PONTE ANTERIORE

TIGRONE 3400 - 3600 - 4000 - 4200 - 4400 - 4500 - 4800 - 5000 - 6000 V. - 7000 V.
TIGRONE RHEIN - TIGRE - TIGRONE 4000 P.C.

TAV. B 4 - 20

Da matr. nr.	Fino a matr. nr.
13 - 1001	

Ric. 13	Tav. B4 - 30	**PONTE ANTERIORE**	Foglio nr. 1	da matr. **13-1001** fino a matr.

fig.	nr. codice	quant.	modif.	denominazione e validità
1	6 079 512	2		GUARNIZIONE SX E DX (SP. 0,5)
	6 079 526	a r.		GUARNIZIONE SX (SP. 0,4)
	6 079 525	a r.		GUARNIZIONE SX (SP. 0,3)
	6 079 516	a r.		GUARNIZIONE SX (SP. 0,2)
2	6 052 010	2		DISTANZIALE
3	6 052 014	2		DISTANZIALE SPALLAMENTO
4	6 080 552	2		ANELLO D'ARRESTO ∅ 44 x 2,5 SD DIN 471
5	6 191 534	1		VITE M 10 x 25 UNI 5739
	6 191 522	15		VITE M 10 x 30 UNI 5739
6	6 206 502	16		RONDELLA ∅ 10 UNI 1751 - 52 A
7	6 018 021	1		SUPPORTO SX (6000 - 4800 N - 7000 - UNICAR)
	6 018 015	1		SUPPORTO SX (3400 - 3600 - 4000 - 4200 - 4400 - 4800)
	6 018 019	1		SUPPORTO DX
8	6 197 513	1		DADO (6000 - 4800 N - 7000 - UNICAR)
9	5 191 535	1	12	VITE (6000 - 4800 N - 7000 - UNICAR)
10	6 065 524	2		CUSCINETTO 6010
11	6 080 529	2		ANELLO D'ARRESTO ∅ 80 DIN 472
12	6 077 515	2		ANELLO DI TENUTA 588010
13	6 138 061	2		PROTEZIONE (DA MATR. 13-4561)
14	6 080 562	2		ANELLO D'ARRESTO (DA MATR. 13-4561)
15	6 190 542	16		PRIGIONIERO
16	6 048 018 A	1		SEMIASSE SX (6000 - 4800 N - 7000 - UNICAR)
	6 048 022 A	1		SEMIASSE SX (3400 - 3600 - 4000 - 4200 - 4400 - 4800)
	6 048 019 A	1		SEMIASSE DX (6000 - 4800 N - 7000 - UNICAR)
	6 048 016 A	1	21	SEMIASSE DX (3400 - 3600 - 4000 - 4200 - 4400 - 4800)

fig.	nr. codice	quant.	modif.	denominazione e validità

tabella modifiche

modif. nr.	fig. nr.	codice antemodifica	fino a matr. nr.	codice postmodifica e norme di ricambio	da matr. nr.
12	9	5 191 535	13-1804	5 191 567	13-1805
21	16	6 048 016 A	FORNIRE ACCOPPIATO CON 6 052 014 E 6 080 552 FINO A MATR. 13-1854		

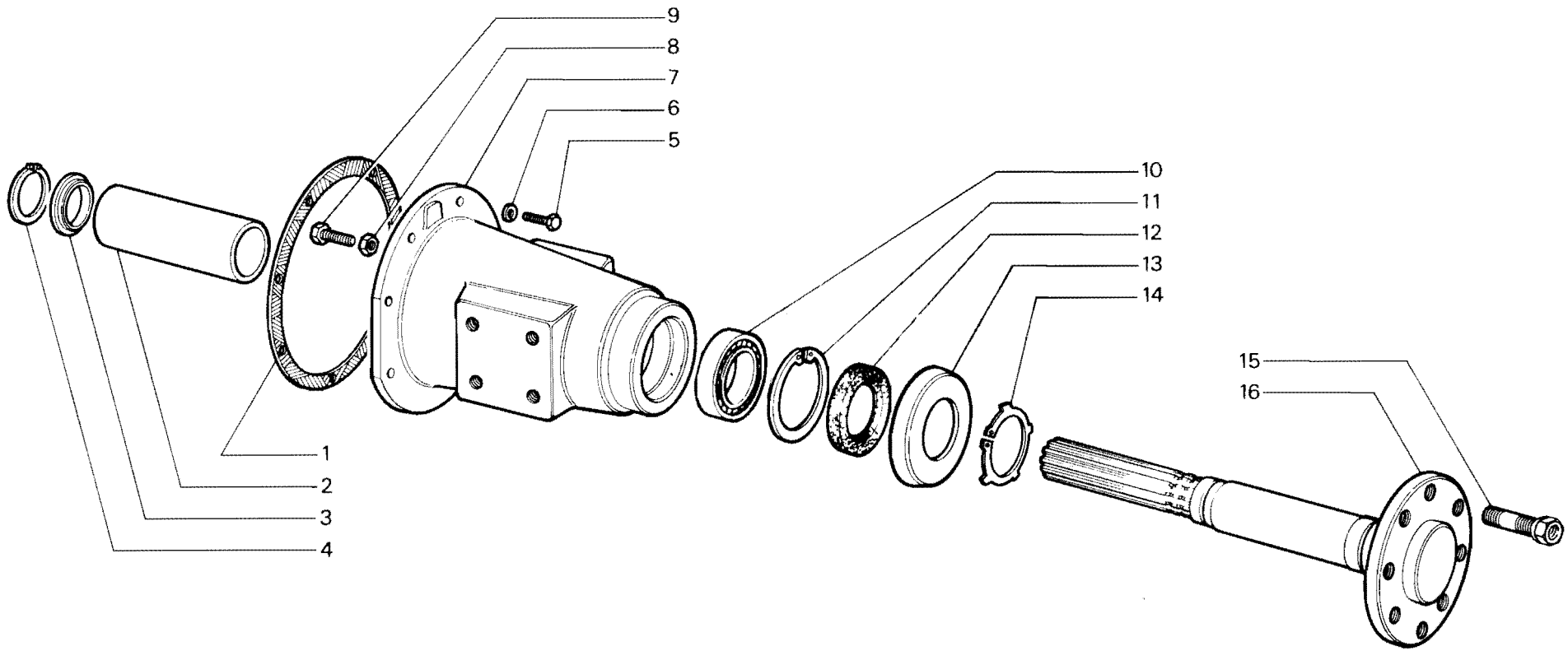

RICAMBI Nr. 13 Serie SM	**PONTE ANTERIORE** SUPERTIGRE - UNICAR	TAV. B 4 - 30
		Da matr. nr. **13 - 1001** / Fino a matr. nr.

Ric. 13	Tav. B4 - 40	PONTE ANTERIORE	Foglio nr. 1	da matr. 13-5594 fino a matr.

fig.	nr. codice	quant.	modif.	denominazione e validità
1	6 080 535	8		ANELLO D'ARRESTO ∅ 30 DIN 472
2	6 204 501	4		INGRASSATORE M 8 DIRITTO
3	6 095 038 A	4		SPINOTTO
4	6 083 514	4		SPINA ELASTICA ∅ 12 x 60 DIN 7343
5	5 051 522	1		ALBERO CARDANICO DX
	5 051 512	1		ALBERO CARDANICO SX
6	6 074 006	4		BUSSOLA IN NYLON
7	6 052 008	4		RALLA
8	6 191 522	15		VITE M 10 x 30 UNI 5739
	6 191 534	1		VITE M 10 x 25 UNI 5739
9	6 206 502	16		RONDELLA ∅ 10 UNI 1751 - 52 A
10	6 080 570	1		ANELLO D'ARRESTO ∅ 39 DIN 471
11	6 080 549	1		ANELLO ELASTICO RB 40 DIN 7993
12	6 043 006	1		INNESTO TRAZIONE
13	6 074 502	1		BRONZINA
14	5 048 001	1		ALBERO COMPLETO
15	6 079 512	2		GUARNIZIONE DX E SX (SP. 0,5)
	6 079 526	a r.		GUARNIZIONE SX (SP. 0,4)
	6 079 525	a r.		GUARNIZIONE SX (SP. 0,3)
	6 079 516	a r.		GUARNIZIONE SX (SP. 0,2)
16	6 020 003	1		CALOTTA FISSA DX
	6 020 004	1		CALOTTA FISSA SX
17	6 051 522	1	288	ALBERO DX
	6 051 512	1		ALBERO SX
18	6 077 526	2		ANELLO DI TENUTA 40527
19	6 074 510	2		BRONZINA
20	6 051 518	2		CROCIERA
21	6 051 516	2	288	TERMINALE GIUNTO
22	6 080 548	2		ANELLO D'ARRESTO ∅ 45 - 2 SD DIN 471
23	6 065 531	4		CUSCINETTO 6209 2 RS
24	6 021 016	1		CALOTTA MOBILE DX
	6 021 015	1		CALOTTA MOBILE SX
25	6 048 017 C	2		TERMINALE

fig.	nr. codice	quant.	modif.	denominazione e validità

tabella modifiche

modif. nr.	fig. nr.	codice antemodifica	fino a matr. nr.	codice postmodifica e norme di ricambio	da matr. nr.
288		Fig. 17-21		FORNIRE ALBERO COMPLETO FIG. 5	

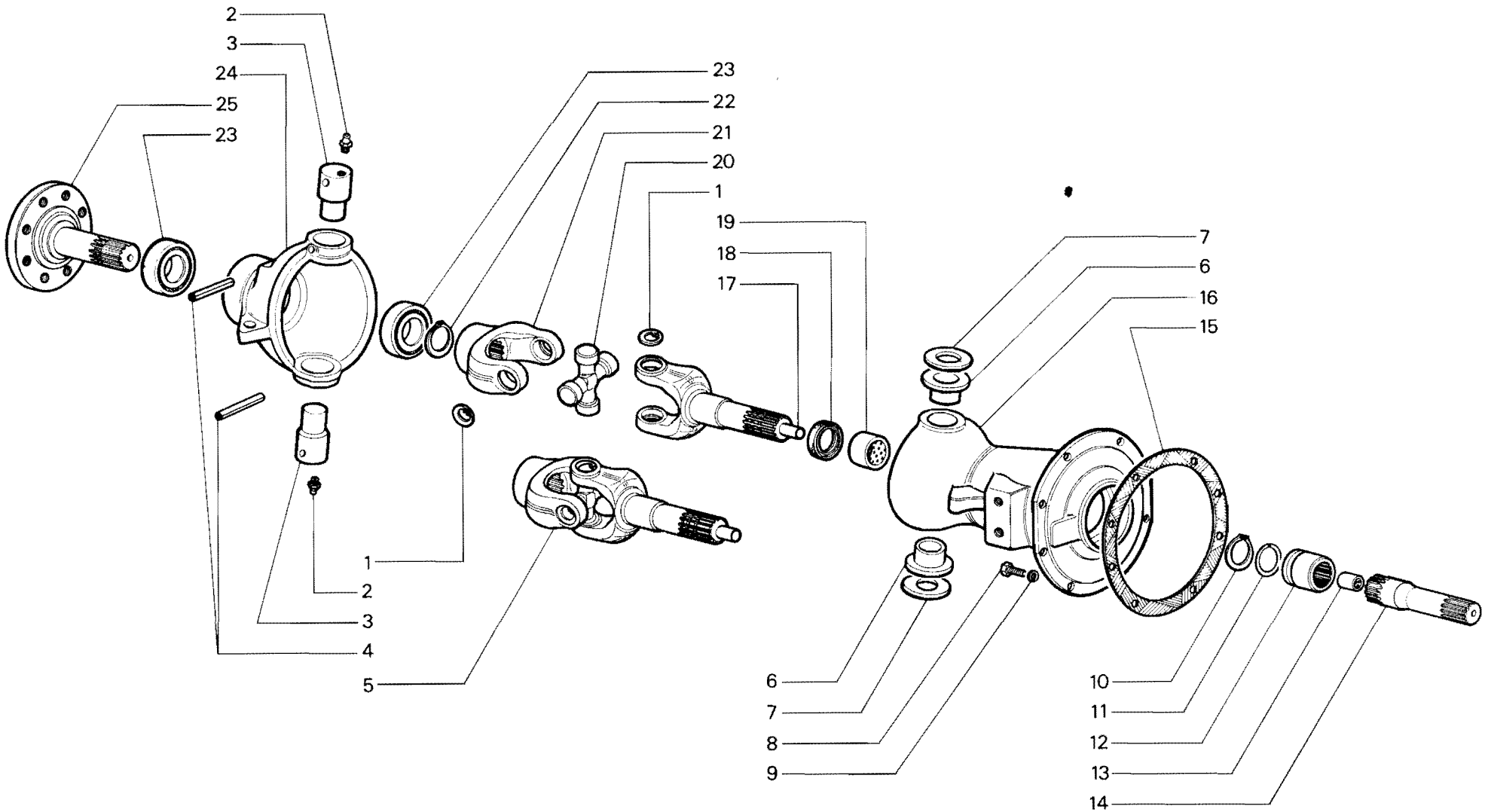

RICAMBI Nr. 13 2ª Serie SM	**PONTE ANTERIORE** TIGRECAR 2800	TAV. B 4 - 40	
		Da matr. nr. **13 - 5594**	Fino a matr. nr.

Ric. 13	Tav. B5 - 10	PONTE CON RIDUTTORI	Foglio nr. 2	da matr. 13-1001 fino a matr.

fig.	nr. codice	quant.	modif.	denominazione e validità
1	6 077 523	2		ANELLO DI TENUTA BA 40-80-10
2	6 080 529	4		ANELLO D'ARRESTO ∅ 80 DIN 472
3	6 065 529	4		CUSCINETTO 6208
4	6 048 014	1	29	PIGNONE DX Z 11 (ANTERIORE SX TROPICAL)
	6 048 013	1		PIGNONE SX Z 11 (ANTERIORE DX TROPICAL)
5	6 191 522	6		VITE M 10 × 30 UNI 5739
	6 191 505	1		VITE M 10 × 35 UNI 6737 (SUPPORTO SX) (ANT. DX TROPICAL)
	6 191 534	1		VITE M 10 × 25 UNI 5739 (SUPPORTO DX) (ANT. SX TROPICAL)
6	6 206 502	16		RONDELLA GROVER ∅ 10
7	6 079 516	a.r.		GUARNIZIONE DX (SP 0,2) (ANTERIORE SX TROPICAL)
	6 079 525	a.r.		GUARNIZIONE DX (SP 0,3) (ANTERIORE SX TROPICAL)
	6 079 526	a.r.		GUARNIZIONE DX (SP 0,4) (ANTERIORE SX TROPICAL)
	6 079 512	2		GUARNIZIONE DX E SX (SP 0,5)
8	6 190 543	16		PRIGIONIERO
9	6 048 012	2		TERMINALE
10	6 077 524	2		ANELLO DI TENUTA 72-10010
11	6 080 544	4		ANELLO D'ARRESTO ∅ 100 DIN 472
12	6 065 520	2		CUSCINETTO 6211
13	6 052 013	2		DISTANZIALE
14	6 080 545	2		ANELLO D'ARRESTO ∅ 55 - 2,5 SD DIN 471
15	6 052 011	2		DISTANZIALE
16	6 050 001	2		INGRANAGGIO Z 32
17	6 065 530	2		CUSCINETTO 6309
18	6 018 017	1		SUPPORTO POST. DX E ANT. SX *
	6 018 026	1		SUPPORTO POST. DX (RUOTE 8,25 × 16") *
	6 018 018	1		SUPPORTO POST. SX. E ANT. DX *
	6 018 027	1		SUPPORTO POST. SX (RUOTE 8,25 × 16) *
	6 018 022	1		SUPPORTO POST. DX E ANT. SX. **
	6 018 028	1		SUPPORTO POST. DX (RUOTE 8,25 × 16) **
	6 018 023	1		SUPPORTO POST. SX E ANT. DX **
	6 018 029	1		SUPPORTO POST. SX RUOTE 8,25 × 16) **
19	6 079 524	2		GUARNIZIONE
20	6 237 001	2		COPERCHIO
21	6 206 505	12		RONDELLA GROWER ∅ 6
22	6 191 521	12		VITE M 6 × 16 UNI 5739
23	6 197 522	8		DADO M 10 UNI 5587
24	6 190 552	8		PRIGIONIERO

fig.	nr. codice	quant.	modif.	denominazione e validità

* Valido fino a matr. 13-5512 (TIGRONE SUPERTIGRE - TROPICAL - MAKI)
Valido fino a matr. 53-6614 (UNICAR - UNITRAS)
** Valido da matr. 13-5513 (TIGRONE - SUPERTIGRE - TROPICAL)
Valido da matr. 53-6615 (UNICAR - UNITRANS)

tabella modifiche

modif. nr.	fig. nr.	codice antemodifica	fino a matr. nr.	codice postmodifica e norme di ricambio	da matr. nr.
29	4	6 048 014C	FORNIRE CON 6 043 005 + 6 080 549 FINO A MATR. 13-3241		

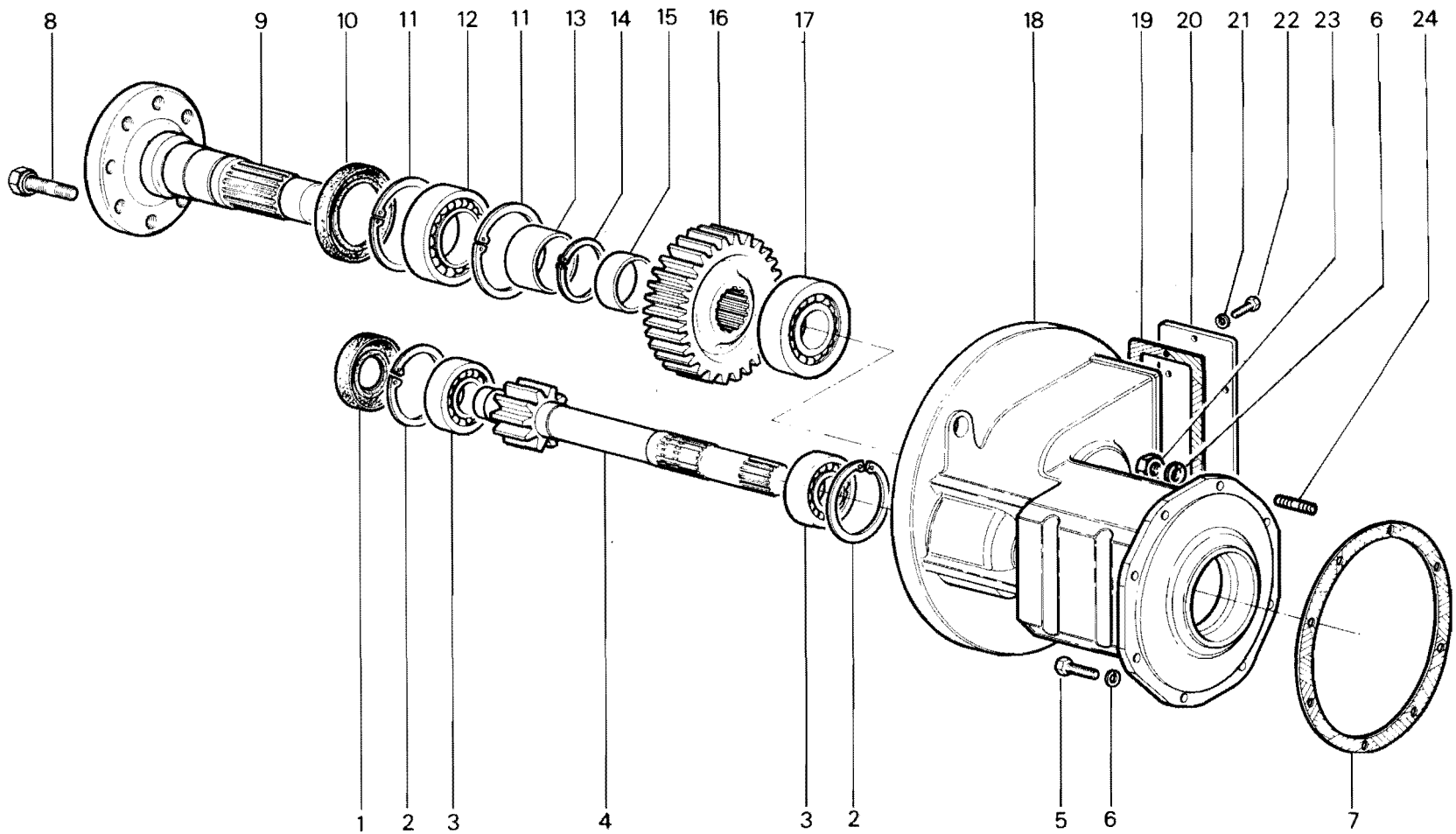

RICAMBI Nr. 13
Serie SM

PONTE CON RIDUTTORI

TIGRONE/SUPERTIGRE: 4800 N. - 5000 N. - 5200 N. - 6000 - 7000 - 7500
TROPICAL - UNICAR - UNITRANS - MAKI 546

TAV. B 5 - 10

Da matr. nr.	Fino a matr. nr.
13 - 1001	

Ric. 13	Tav. B5 - 20	PONTE POSTERIORE	Foglio nr. 1	da matr. 13-1001 fino a matr.

fig.	nr. codice	quant.	modif.	denominazione e validità
1	6 190 543	8		PRIGIONIERO
2	6 048 022 A	1		SEMIASSE DX
	6 048 016 A	1	21	SEMIASSE SX
3	6 077 515	2		ANELLO DI TENUTA 58 80 10
4	6 080 529	2		ANELLO D'ARRESTO ∅ 80 DIN 472
5	6 065 524	2		CUSCINETTO 6010
6	6 018 012	1		SUPPORTO DX
	6 018 013	1		SUPPORTO SX
7	6 191 534	1		VITE M 10 x 25 UNI 5739 (SUPPORTO DX)
	6 191 522	14		VITE M 10 x 30 UNI 5739
	6 191 505	1		VITE M 10 x 35 UNI 5739 (SUPPORTO SX)
8	6 206 502	16		RONDELLA ∅ 10 UNI 1751 - 52 A
9	6 079 512	2		GUARNIZIONE DX E SX (SP 0,5)
	6 079 526	a r.		GUARNIZIONE DX (SP 0,4)
	6 079 525	a r.		GUARNIZIONE DX (SP 0,3)
	6 079 516	a r.		GUARNIZIONE DX (SP 0,2)
10	6 052 010	2		DISTANZIALE
11	6 052 014	2		DISTANZIALE SPALLAMENTO
12	6 080 552	2		ANELLO D'ARRESTO ∅ 44 - 2,5 SD DIN 471

fig.	nr. codice	quant.	modif.	denominazione e validità

tabella modifiche

modif. nr.	fig. nr.	codice antemodifica	fino a matr. nr.	codice postmodifica e norme di ricambio	da matr. nr.
21	2	6 048 016 A	FORNIRE ACCOPPIATO CON 6 052 014 E 6 080 552 FINO A MATR. 13-1854		

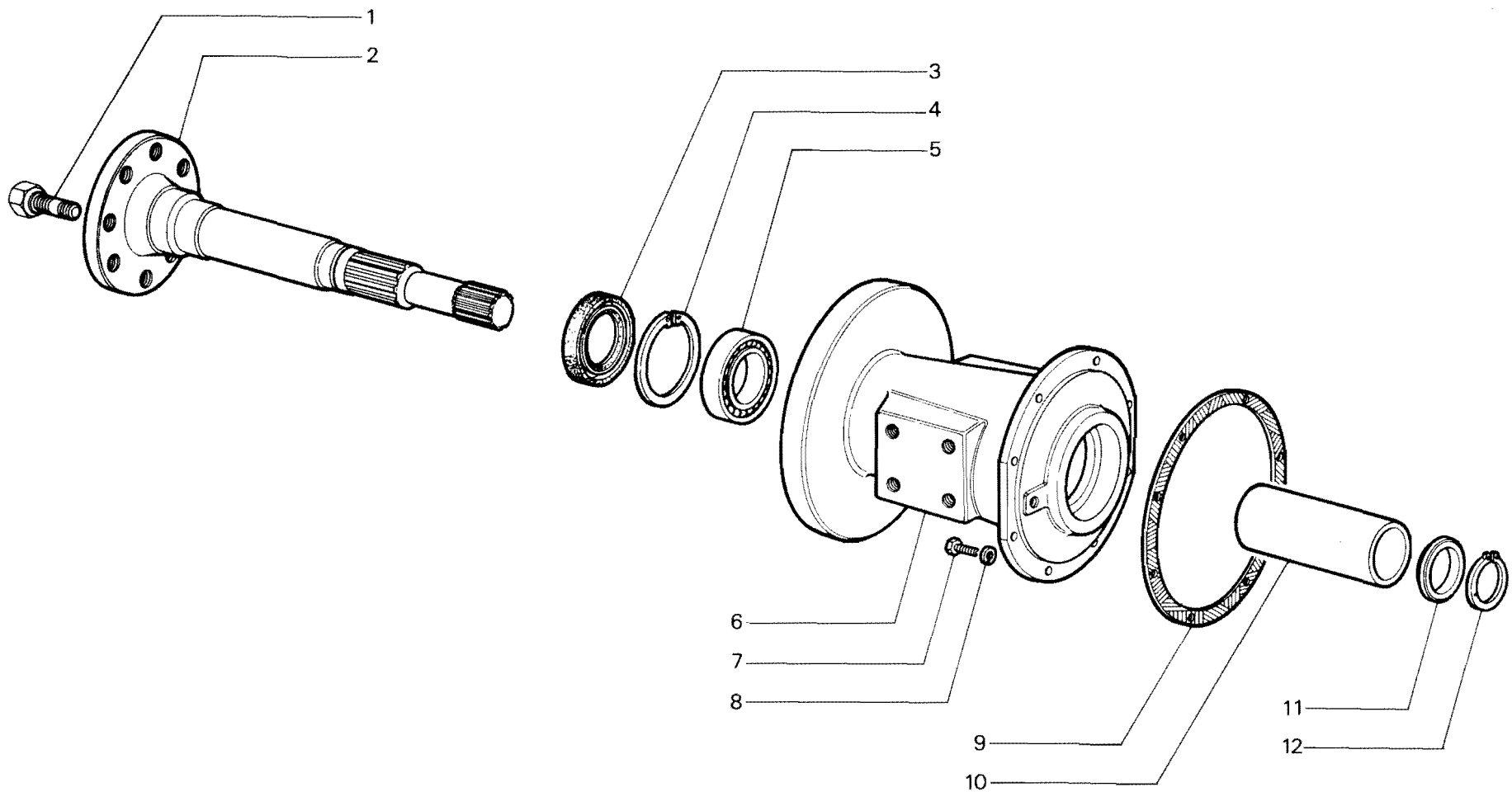

RICAMBI Nr. 13
Serie SM

PONTE POSTERIORE

TIGRONE/SUPERTIGRE: 3400 - 3600 - 4000 - 4200 - 4400 - 4500 - 4800 - 5000 - 5200

TIGRE 2800 - MAKI 525

TAV. B 5- 20

Da matr. nr.	Fino a matr. nr.
13 - 1001	

Ric. 13	Tav. B5 - 30	**PONTE POSTERIORE**	Foglio nr. 1	da matr. **13-5594** fino a matr.

fig.	nr. codice	quant.	modif.	denominazione e validità
1	6 190 543	8		PRIGIONIERO
2	6 048 027	1		SEMIASSE DX
	6 048 028	1		SEMIASSE SX
3	6 077 545	2		ANELLO DI TENUTA 559010
4	6 080 525	2		ANELLO D'ARRESTO ∅ 90 DIN 472
5	6 065 521	2		CUSCINETTO 6210
6	6 080 526	2		ANELLO D'ARRESTO ∅ 50 DIN 471
7	6 018 024	1		SUPPORTO DX
	6 018 025	1		SUPPORTO SX
8	6 191 522	14		VITE M 10 x 30 UNI 5739
	6 191 534	1		VITE M 10 x 25 UNI 5739 (SUPPORTO DX)
	6 191 505	1		VITE M 10 x 35 UNI 5739 (SUPPORTO SX)
9	6 206 502	16		RONDELLA ELASTICA ∅ 10 UNI 1751 - 52 A
10	6 079 512	2		GUARNIZIONE DX E SX (SP. 0,5)
	6 079 526	a r.		GUARNIZIONE DX (SP. 0,4)
	6 079 525	a r.		GUARNIZIONE DX (SP. 0,3)
	6 079 516	a r.		GUARNIZIONE DX (SP. 0,2)

fig.	nr. codice	quant.	modif.	denominazione e validità

tabella modifiche

modif. nr.	fig. nr.	codice antemodifica	fino a matr. nr.	codice postmodifica e norme di ricambio	da matr. nr.

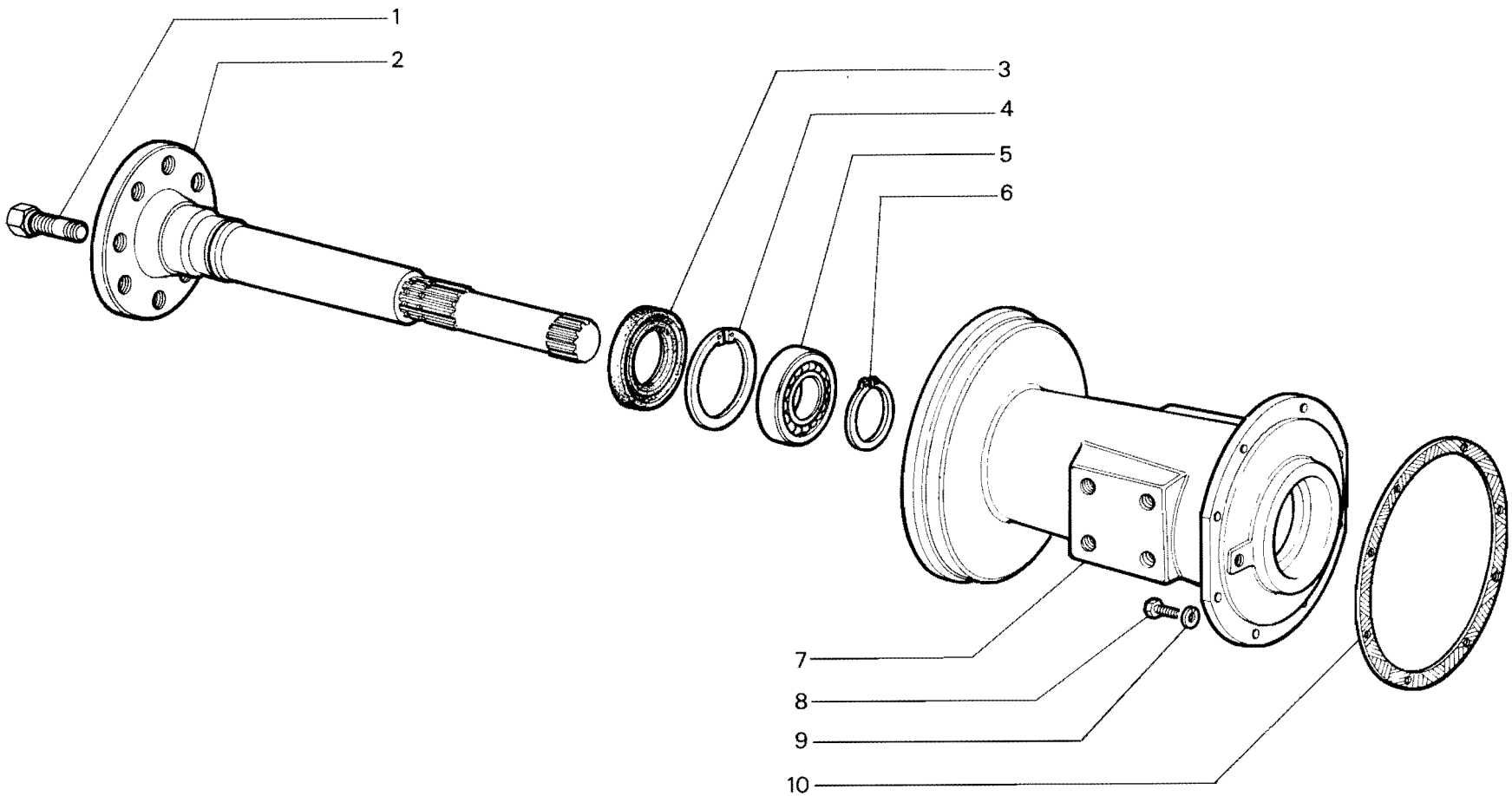

RICAMBI Nr. 13 2ª Serie SM	**PONTE POSTERIORE** TIGRECAR 2800	TAV. B 5 - 30
		Da matr. nr. **13 - 5594** / Fino a matr. nr.

Ric. 13	Tav. B6 - 10	DIFFERENZIALE ANTERIORE	Foglio nr. 1	da matr. 13-1001 fino a matr.

fig.	nr. codice	quant.	modif.	denominazione e validità
				DIFFERENZIALE TIGRONE/SUPERTIGRE 5000 N. - 6000 N.M.A.F. - UNICAR - UNITRANS (DA MATR. 13-1001 FINO A MATR. 53-2116)
1	6 065 520	2		CUSCINETTO 6211
2	6 023 004	1	33	SCATOLA
3	6 044 005	2		PERNO
4	6 044 006	1		PERNO
5	6 083 513	2		SPINA ELASTICA ∅ 10 x 30 DIN 7343
6	6 047 504	2		RALLA
7	6 041 014	2	33	PLANETARIO *
8	6 047 506	4		RALLA
9	6 041 021	4	33	SATELLITE *
10	6 045 003	1		SUPPORTO
11	6 083 508	3		SPINA ELASTICA ∅ 6 x 30 UNI 6873
12	6 024 005	1	33	COPERCHIO
13	6 046 001	5		ROSETTA DI SICUREZZA
14	6 191 530	10		VITE
15	6 043 005	1		MANICOTTO BLOCCAGGIO
16	6 080 549	1		ANELLO ELASTICO RB 40 DIN 7993
				DIFFERENZIALE TIGRONE/SUPERTIGRE 4800 N. - 5000 N. - 6000 N.M.A.F. - 7000 N.M.A.F. UNICAR - UNITRANS (DA MATR. 53-2117)
1	6 065 520	2		CUSCINETTO 6211
2	6 023 007	1		SCATOLA
3	6 044 005	2		PERNO
4	6 044 006	1		PERNO
5	6 083 513	2		SPINA ELASTICA ∅ 10 x 30 DIN 7343
6	6 047 507	2		RALLA
7	6 041 023 A	2	225	PLANETARIO
8	6 047 506	4		RALLA
9	6 041 022	4	225	SATELLITE
10	6 045 003	1		SUPPORTO
11	6 083 508	3		SPINA ELASTICA ∅ 6 x 30 UNI 6873
12	6 024 006	1		COPERCHIO
13	6 046 001	5		ROSETTA DI SICUREZZA
14	6 191 530	10		VITE
15	6 043 005	1		MANICOTTO BLOCCAGGIO
16	6 080 549	1		ANELLO ELASTICO RB 40 DIN 7993
	2 005 006	1		SCATOLA DIFFERENZIALE COMPLETA

fig.	nr. codice	quant.	modif.	denominazione e validità

* VIENE FORNITO GRUPPO SATELLITI E PLANETARI 4 005 001

tabella modifiche

modif. nr.	fig. nr.	codice antemodifica	fino a matr. nr.	codice postmodifica e norme di ricambio	da matr. nr.
33	2	~~6 023 004~~	53-2116	FORNIRE DIFFERENZIALE COMPLETO 1 005 006	
33	7	~~6 041 014~~	53-2116	FORNIRE DIFERENZIALE COMPLETO 1 005 006	
33	9	~~6 041 021~~	53-2116	FORNIRE DIFFERENZIALE COMPLETO 1 005 006	
33	12	~~6 024 005~~	53-2116	FORNIRE DIFFERENZIALE COMPLETO 1 005 006	
225	7	~~6 041 023/A~~	13-10048	FORNIRE GRUPPO SATELLITI E PLANETARI 4 005 005	
225	9	~~6 041 022~~	13-10048	FORNIRE GRUPPO SATELLITI E PLANETARI 4 005 005	

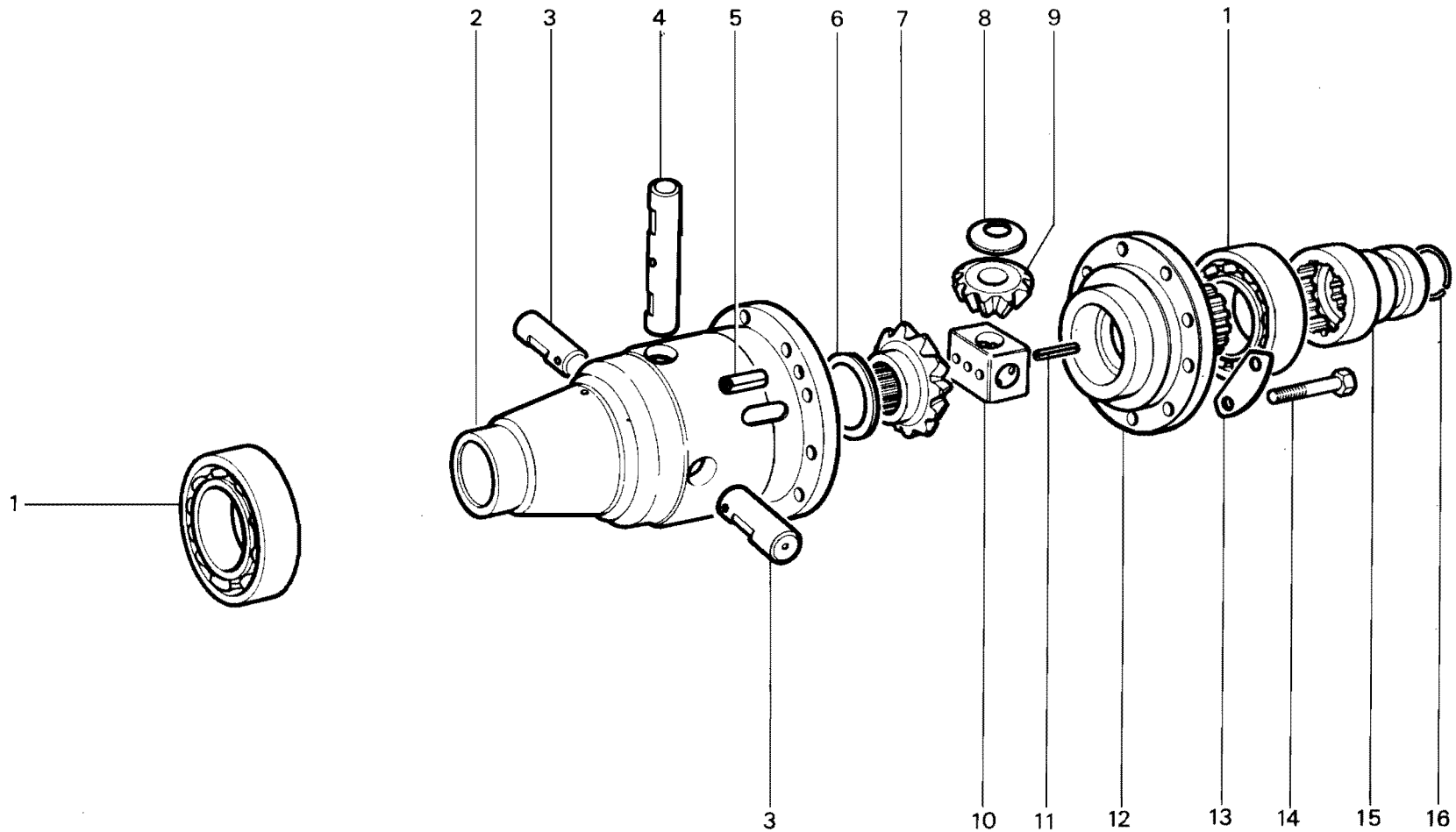

RICAMBI Nr. 13
Serie SM

DIFFERENZIALE ANTERIORE

TIGRONE/SUPERTIGRE 4800 N. - 5000 N. - 5200 N. - 6000 N.M.A.F. - 7000 N.M.A.F. - 7500 N.M.A.F.
UNICAR - UNITRANS

TAV. B 6 - 10

Da matr. nr.	Fino a matr. nr.
13 - 1001	

Ric. 13	Tav. B6 - 20	DIFFERENZIALE POSTERIORE / ANTERIORE	Foglio nr. 1	da matr. 13-1001 fino a matr.

fig.	nr. codice	quant.	modif.	denominazione e validità
1	6 065 520	2		CUSCINETTO 6211
2	6 023 005 A	1		SCATOLA
3	6 044 008	2		PERNO
4	6 044 007	1		PERNO
5	6 083 513	2		SPINA ELASTICA ∅ 10 x 30 DIN 7343
6	6 047 505	2		RALLA
7	6 041 020	2	287	PLANETARIO
8	6 047 004	4		RALLA
9	6 041 019	4	287	SATELLITE
10	6 045 004 A	1		SUPPORTO
11	6 083 510	3		SPINA ELASTICA ∅ 5 x 24 UNI 6873
12	6 024 003 A	1		COPERCHIO
13	6 046 001	5		ROSETTA DI SICUREZZA
14	6 191 530	10		VITE
15	6 043 005	1		MANICOTTO BLOCCAGGIO
16	6 080 549	1		ANELLO ELASTICO RB 40 DIN 7993
	2 005 004	1		SCATOLA DIFFERENZIALE COMPLETA

fig.	nr. codice	quant.	modif.	denominazione e validità

tabella modifiche

modif. nr.	fig. nr.	codice antemodifica	fino a matr. nr.	codice postmodifica e norme di ricambio	da matr. nr.
287	7	~~6 041 020~~	13-13 490	FORNIRE GRUPPO SATELLITI E PLANETARI 4 005 002	
287	9	~~6 041 019~~	13-13 490	FORNIRE GRUPPO SATELLITI E PLANETARI 4 005 002	

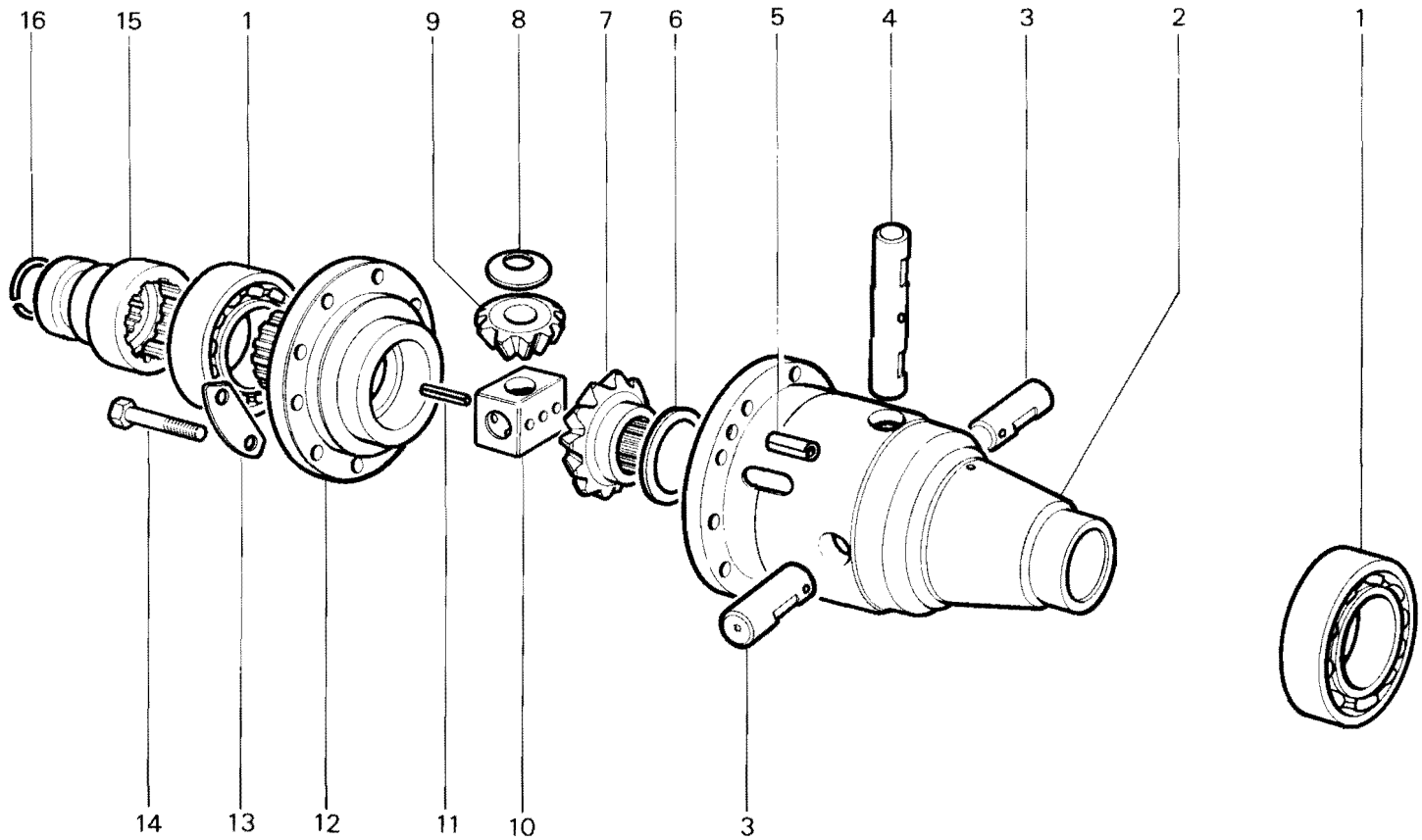

RICAMBI Nr. 13
Serie SM

DIFFERENZIALE POSTERIORE
DIFFERENZIALE ANTERIORE: TIGRONE/SUPERTIGRE 3400 - 3600 - 4000 - 4200 - 4400 - 4500 - 4800 - 5000 - 5200 - 6000 Rhein V. - 7000 V. - 7500 V. - TROPICAL - TIGRE - TIGRECAR

TAV. B 6 - 20

Da matr. nr.	Fino a matr. nr.
13 - 1001	

RUOTE ANTERIORI

fig.	nr. codice	quant.	modif.	denominazione e validità
1	6 197 510	8		DADO M 14x1,5 UNI 5587 (8,25x16 - 7,50x16 - 7,50x18 - 7,00x18)
	6 197 531	8		DADO M 16 x 1,5 UNI 5587 (9,5 x 20 - 12,5 x 20)
2	6 206 510	8		RONDELLA ∅ 14 UNI 1751-52 A (8,25x16-7,50x16-7,00x18-7,50x18)
	6 206 512	8		RONDELLA ∅ 16 UNI 1751 - 52 A (9,5 x 20 - 12,5 x 20)
3	6 186 509	2	223	FLANGIA (8,25 x 16 - 7,50 x 16 - 6,50 x 16 - 7,00 x 18 - 7,50 x 18)
	6 186 514	2		FLANGIA (7,50x16 TIGRONE 4800 V. - 4000 P.C. - 5200 V)
	6 186 503	2		FLANGIA (9,5 x 20 - 12,5 x 20)
4	6 182 021	8		DISTANZIALE (6,50 x 16 TIGRE 2800 V)
5	6 191 569	16		VITE RUOTA (525 - 546 - 3600 RHEIN - 6000 RHEIN)
6	5 185 523	2	208	CERCHIO (6,50 x 16 - 7,50 x 16)
	5 185 524	2		CERCHIO (8,25 x 16)
	5 185 525	2	223	CERCHIO (7,50 x 18)
	5 185 517	2		CERCHIO (9,5 x 20)
	5 185 530	2		CERCHIO (12,5 x 20)
	5 185 529	2		CERCHIO (7,00 x 18)
7	6 191 565	8		VITE M 14 x 1,5 x 50 UNI 5738 (6,50 x 16 TIGRE 2800 V.)
	6 191 542	8		VITE M 14 x 1,5 x 35 UNI 5740 (8,25 x 16 - 7,50 x 16 - 7,50 x 18)
	6 191 563	8		VITE M 16 x 1,5 x 40 UNI 5740 (9,5 x 20 - 12,5 x 20)
8	6 187 526	2		PNEUMATICO (6,50 x 16) *
	6 187 522	2		PNEUMATICO (10,0/75 x 15) *
	6 187 527	2		PNEUMATICO (8,0/75 x 15) *
	6 187 524	2		PNEUMATICO (11,5/80 x 15) *
	6 187 511	2		PNEUMATICO (7,50 x 16) *
	6 187 528	2		PNEUMATICO (7,50 x 16 "GIARDINO") *
	6 187 510	2		PNEUMATICO (8,25 x 16) *
	6 187 512	2		PNEUMATICO (7,00 x 18) *
	6 187 509	2		PNEUMATICO (7,50 x 18) *
	6 187 507	2		PNEUMATICO (9,5 x 20) *
	6 187 519	2		PNEUMATICO (12,5 x 20) *
9	6 188 523	2		CAMERA D'ARIA (6,50 x 16)
	6 188 521	2		CAMERA D'ARIA (10,0/75 x 15)
	6 188 524	2		CAMERA D'ARIA (8,0/75 x 15)
	6 188 522	2		CAMERA D'ARIA (11,5/80 x 15)
	6 188 511	2		CAMERA D'ARIA (7,50 x 16)
	6 188 510	2		CAMERA D'ARIA (8,25 x 16)
	6 188 512	2		CAMERA D'ARIA (7,00 x 18)
	6 188 509	2		CAMERA D'ARIA (7,50 x 18)
	6 188 507	2		CAMERA D'ARIA (9,5 x 20)
	6 188 518	2		CAMERA D'ARIA (12,5 x 20)

fig.	nr. codice	quant.	modif.	denominazione e validità
10	6 188 503	2		CAMERA D'ARIA (5,00 x 15)
	6 188 515	2		CAMERA D'ARIA (4,00 x 15)
11	6 187 515	2		PNEUMATICO (5,00 x 15)
	6 187 516	2		PNEUMATICO (4,00 x 15)
12	5 185 526	2		CERCHIO (5,00 x 15 - 4,00 x 15)
13	5 185 533	2		CERCHIO (10,0/75 x 15 - 11,5/80 x 15)
	5 185 535	2		CERCHIO (8,0/75 x 15)
14	6 190 550	16		PRIGIONIERO (a r.)
15	6 182 019	2		DISTANZIALE (a r.)
16	6 197 541	8		DADO M 16 x 2 UNI 5587 (2)
	6 197 531	8		DADO M 16 x 1,5 UNI 5587 (2)
17	6 206 512	8		RONDELLA ∅ 16 UNI 1751 - 52 A
18	6 197 516	16		DADO RUOTE M 16 x 2 (9,5 x 20 - 12,5 x 20)
	5 197 031	16		DADO RUOTE M 16 x 1,5 (9,5 x 20 - 12,5 x 20)
19	6 182 022	2		DISTANZIALE (SUPERTIGRE 4000 V/4800 V - 5200 V)

(1) 8,25 x 16 - 7,50 x 16 - 6,50 x 16 - 7,50 x 18 - 7,00 x 18
(2) 8,25 x 16 - 7,50 x 16 - 6,50 x 16 - 7,50 x 18 - 10,0/75 x 15 - 8,0/75 x 15 - 11,5/80 x 15
* SPECIFICARE MARCA E INDICE P.R.

tabella modifiche

modif. nr.	fig. nr.	codice antemodifica	fino a matr. nr.	codice postmodifica e norme di ricambio	da matr. nr.
223	6	5 185 525	13-9668	5 185 011 (SOLO PER 7,50 × 18")	13-9669
223	3	6 186 509	13-9668	6 186 003 (SOLO PER 7,50 × 18")	13-9669
208	6	5 185 523	53-8873	5 185 010 POST. 5 185 009 ANT. (SOLO UNICAR - UNITRANS)	53-8874

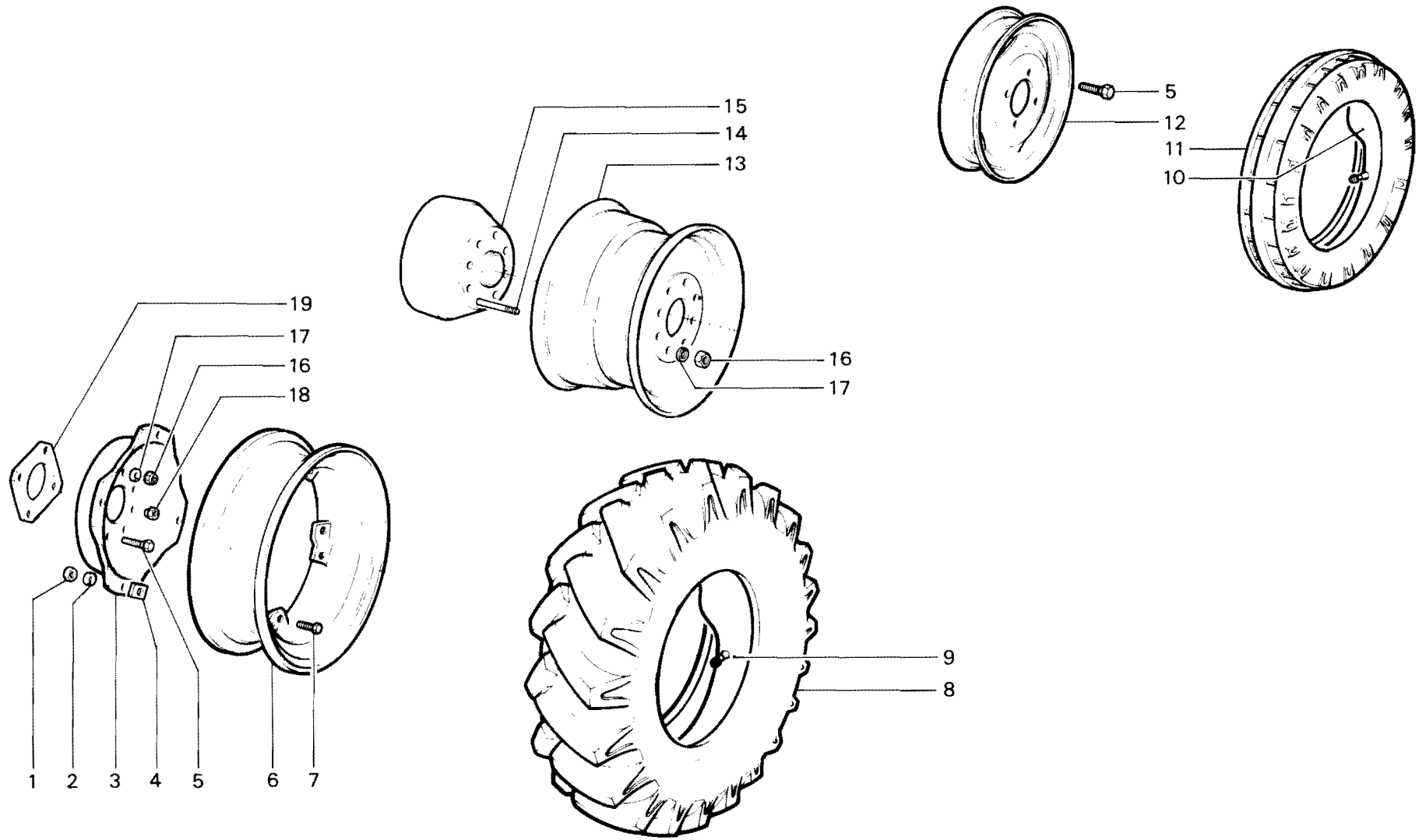

RICAMBI Nr. 13 Serie SM	**RUOTE ANTERIORI**	TAV. B 7 - 10
		Da matr. nr. **13 - 1001** / Fino a matr. nr.

RUOTE POSTERIORI

fig.	nr. codice	quant.	modif.	denominazione e validità
1	6 182 019	2		DISTANZIALE (a r.)
2	6 190 544	16		PRIGIONIERO (a r.)
3	6 197 510	8		DADO M 14 x 1,5 UNI 5587 (1)
	6 197 531	8		DADO M 16 x 1,5 UNI 5587 (2)
4	6 206 510	8		RONDELLA ∅ 14 UNI 1751- 52 A (1)
	6 206 512	8		RONDELLA ∅ 16 UNI 1751 - 52 A (2)
5	6 186 509	2	223	FLANGIA (1)
	6 186 515	2		FLANGIA (7,50 × 16 TIGRONE 4800 V - 4000 P.C. - 5200 V)
	6 186 503	2		FLANGIA (9,5 x 20 - 11,2 x 20 - 12,5 x 20)
	6 186 513	2		FLANGIA (TIGRONE 6000 VIGNETO)
	6 186 506	2		FLANGIA (11,2 x 24 - 9,5 x 24 - 8,3 x 24)
6	6 197 516	16		DADO RUOTE M 16 x 2 (2)
	6 197 531	16		DADO RUOTE M 16 x 1,5 (2)
7	5 185 523	2	208	CERCHIO (6,50 x 16 - 7,50 x 16)
	5 185 524	2		CERCHIO (8,25 x 16)
	5 185 525	2	223	CERCHIO (7,00 x 18 - 7,50 x 18)
	5 185 517	2		CERCHIO (9,5 x 20 - 10,5 x 20)
	5 185 531	2		CERCHIO (11,2 x 20)
	5 185 530	2		CERCHIO (12,5 x 20)
	5 185 527	2		CERCHIO (8,3 x 24)
	5 185 522	2		CERCHIO (9,5 x 24)
	5 185 515	2		CERCHIO (11,2 x 24)
8	6 193 503	8		VITE (8,3 x 24 - 9,5 x 24 - 11,2 x 24)
	6 191 563	8		VITE M 16 x 1,5 x 40 (9,5x20 - 10,5x20 - 11,2x20 - 12,5x20)
	6 191 557	8		VITE M 16 x 1,5 x 55 (TIGRONE 7000 V - 7500 V - 11,2 - 20)
	6 191 542	8		VITE M 14 x 1,5 x 35 UNI 5740 (1)
9	6 187 526	2		PNEUMATICO (6,50 x 16) *
	6 187 511	2		PNEUMATICO (7,50 x 16) *
	6 187 528	2		PNEUMATICO (7,50 x 16 "GIARDINO") *
	6 187 510	2		PNEUMATICO (8,25 x 16) *
	6 187 512	2		PNEUMATICO (7,00 x 18) *
	6 187 509	2		PNEUMATICO (7,50 x 18) *
	6 187 507	2		PNEUMATICO (9,5 x 20) *
	6 187 506	2		PNEUMATICO (10,5 x 20) *
	6 187 521	2		PNEUMATICO (11,2 x 20) *
	6 187 519	2		PNEUMATICO (12,5 x 20) *
	6 187 517	2		PNEUMATICO (8,3 R x 24) *
	6 187 514	2		PNEUMATICO (9,5 x 24) *
	6 187 513	2		PNEUMATICO (11,2 x 24) *
	6 187 527	2		PNEUMATICO (8,0/75 x 15) *
	6 187 522	2		PNEUMATICO (10,0/75 x 15) *

fig.	nr. codice	quant.	modif.	denominazione e validità
10	6 188 523	2		CAMERA D'ARIA (6,50 x 16)
	6 188 511	2		CAMERA D'ARIA (7,50 x 16)
	6 188 510	2		CAMERA D'ARIA (8,25 x 16)
	6 188 512	2		CAMERA D'ARIA (7,00 x 18)
	6 188 509	2		CAMERA D'ARIA (7,50 x 18)
	6 188 507	2		CAMERA D'ARIA (9,5 x 20)
	6 188 518	2		CAMERA D'ARIA (12,5 x 20)
	6 188 520	2		CAMERA D'ARIA (11,2 x 20)
	6 188 506	2		CAMERA D'ARIA (10,5 x 20)
	6 188 516	2		CAMERA D'ARIA (8,3 R x 24)
	6 188 514	2		CAMERA D'ARIA (9,5 x 24)
	6 188 513	2		CAMERA D'ARIA (11,2 x 24)
	6 188 521	2		CAMERA D'ARIA (10,0/75 x 15)
	6 188 524	2		CAMERA D'ARIA (8,0/75 x 15)
11	6 197 541	8		DADO M 16 x 2 UNI 5587 (3)
	6 197 531	8		DADO M 16 x 1,5 UNI 5587 (3)
12	6 206 512	8		RONDELLA ∅ 16 UNI 1751 - 52 A
13	6 182 021	8		DISTANZIALE (TIGRONE 7000 V - 7500 V CON 11,2 × 20)
14	5 185 533	2		CERCHIO (10,0/75 x 15)
	5 185 535	2		CERCHIO (8,0/75 x 15)

(1) 8,25 x 16 - 7,50 x 16, - 6,50 x 16 - 7,50 x 18 - 7,00 x 18
(2) 9,5 x 20 - 11,2 x 20 - 12,5 x 20 - 10,5 x 20 - 8,3 x 24 - 11,2 x 24
(3) 8,25 x 16 - 7,50 x 16 - 6,50 x 16 - 7,50 x 18 - 7,00 x 18 - 8,00/75 x 15 - 10,0/75 x 15
* SPECIFICARE MARCA E INDICE P.R.

tabella modifiche

modif. nr.	fig. nr.	codice antemodifica	fino a matr. nr.	codice postmodifica e norme di ricambio	da matr. nr.
223	5	6 186 509	13-9668	6 186 003 (SOLO PER 7,50 × 18")	13-9669
223	7	5 185 525	13-9668	5 185 011 (SOLO PER 7,50 × 18")	13-9669
208	7	5 185 523	53-8873	5 185 010 POST. 5 185 009 ANT. (SOLO UNICAR - UNITRANS)	53-8874

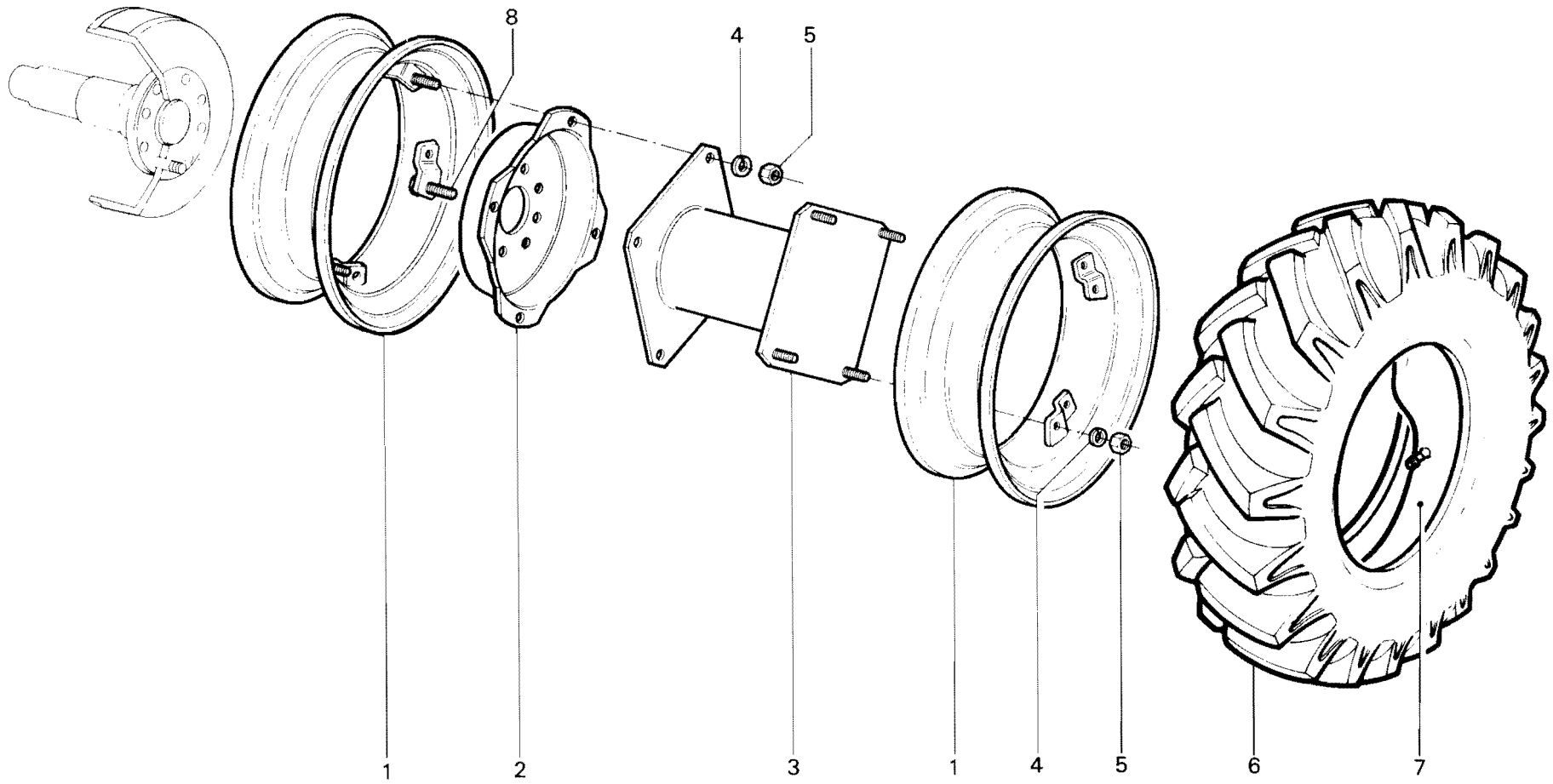

RICAMBI Nr. 13 Serie SM	**RUOTE GEMELLATE**	TAV. B 7 - 30
		Da matr. nr. **13 - 1001** / Fino a matr. nr.

Ric. 13	Tav. C1 - 10	FRIZIONE - COMANDO DISINNESTO FRIZIONE	Foglio nr. 1	da matr. 13-1001 fino a matr.

fig.	nr. codice	quant.	modif.	denominazione e validità
1	5 108 502	1		DISCO CONDOTTO (4800 - 5200)
	5 108 503	1		DISCO CONDOTTO (1)
	5 108 504	1		DISCO CONDOTTO (2)
	5 108 507	1		DISCO CONDOTTO (7000 - 7500)
	5 108 515	1		DISCO CONDOTTO (6000 - 5000)
2	5 107 510	1	221	MECCANISMO FRIZIONE (6000 - 5000 - 4800 - 5200)
	5 107 505	1	221	MECCANISMO FRIZIONE (1)
	5 107 506	1	221	MECCANISMO FRIZIONE (2)
	5 107 509	1		MECCANISMO FRIZIONE (7000 - 7500)
3	5 073 502	1	123	CUSCINETTO SPINGIFRIZIONE ∅ 33
	5 073 503	1		CUSCINETTO SPINGIFRIZIONE ∅ 36
	5 073 505	1		CUSCINETTO SPINGIFRIZIONE ∅ 36 (7000 - 7500)
4	6 095 018	1		PERNO
5	6 080 514	2		ANELLO D'ARRESTO ∅ 14 DIN 471
6	6 093 155	1		LEVA
7	6 104 537	1	245	FUNE ∅ 4 (49) x 1400 (3)
	6 104 538	1		FUNE ∅ 4 (49) x 1050 (MAKI)
8	6 105 514	1		REDANCE
9	6 209 509	1		MOLLA
10	5 095 084	1		VITE PERNO
11	6 095 080	2		PERNO
12	6 209 521	1		MOLLA
13	6 081 503	1		COPIGLIA ∅ 3,2 x 20 UNI 1336
14	6 103 505	1		GUAINA ∅ 6/12 x 775
	6 103 506	1	245	GUAINA ∅ 6/12 x 955
	6 103 531	1		GUAINA ∅ 6/12 x 460 (MAKI)
15	5 093 063	1	53	PEDALE (TIGRONE - UNITRANS - MAKI)
	5 093 094	1		PEDALE (SUPERTIGRE - TROPICAL)
	5 093 136	1		PEDALE (UNICAR)
16	5 100 502	1		REGISTRO
17	5 105 513	2		MORSETTO
18	6 198 504	1		DADO AUTOBLOCC. M 14 x 1,5 UNI 7474
19	6 204 501	1		INGRASSATORE M 8 DIRITTO

fig.	nr. codice	quant.	modif.	denominazione e validità

(1) 4000 - 4200 - 4400 - 4500 - 546
(2) 3400 - 3600 - 525 - 337 V - 337 RV - 437 - 437 R
(3) TIGRONE - SUPERTIGRE - TROPICAL - UNICAR - UNITRANS

tabella modifiche

modif. nr.	fig. nr.	codice antemodifica	fino a matr. nr.	codice postmodifica e norme di ricambio	da matr. nr.
53	15	~~5 093 063~~	13-3806	5 093 161	13-3807
221	2	~~5 107 510~~		5 107 517	
221	2	~~5 107 505~~		5 107 514	
221	2	5 107 506		5 107 513	
123	3	5 073 502	13-5950	5 073 503	13-5951
245	7 14	~~6 104 537~~ ~~6 103 506~~	13-11571	2 085 025 (SUPERTIGRE - UNICAR); FORNIRE CON 6 085 020 + 6 085 019 + 6 197 501	13-11572

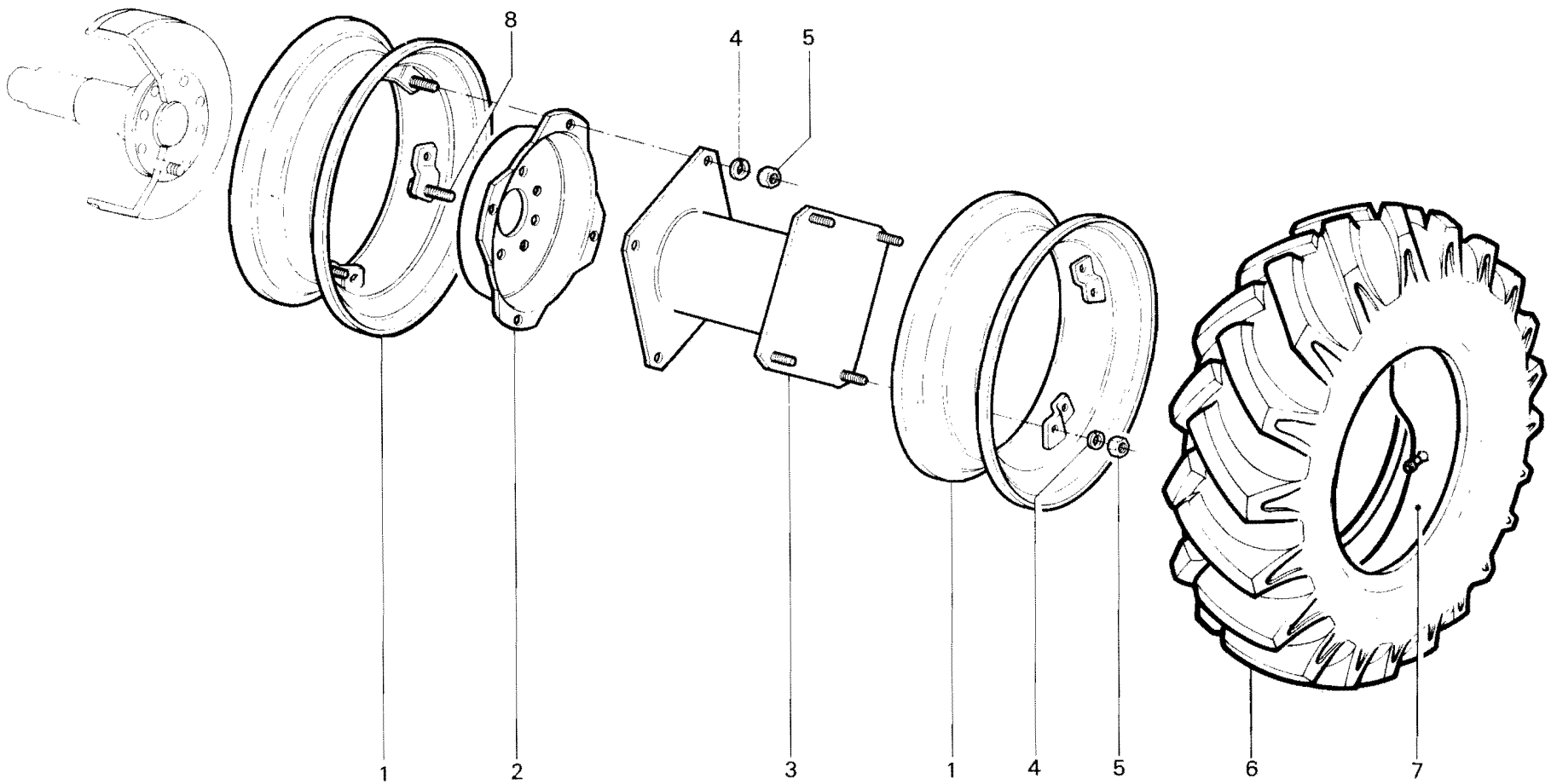

RICAMBI Nr. 13 Serie SM	**RUOTE GEMELLATE**	TAV. B 7 - 30
		Da matr. nr. **13 - 1001** / Fino a matr. nr.

Ric. 13	Tav. C1 - 10	FRIZIONE - COMANDO DISINNESTO FRIZIONE	Foglio nr. 1	da matr. 13-1001 fino a matr.

fig.	nr. codice	quant.	modif.	denominazione e validità
1	5 108 502	1		DISCO CONDOTTO (4800)
	5 108 503	1		DISCO CONDOTTO (1)
	5 108 504	1		DISCO CONDOTTO (2)
	5 108 507	1		DISCO CONDOTTO (7000)
	5 108 515	1		DISCO CONDOTTO (6000 - 5000)
2	5 107 510	1		MECCANISMO FRIZIONE (6000 - 5000 - 4800)
	5 107 505	1		MECCANISMO FRIZIONE (1)
	5 107 506	1		MECCANISMO FRIZIONE (2)
	5 107 509	1		MECCANISMO FRIZIONE (7000)
3	5 073 502	1		CUSCINETTO SPINGIFRIZIONE ∅ 33
	5 073 503	1		CUSCINETTO SPINGIFRIZIONE ∅ 36
	5 073 505	1		CUSCINETTO SPINGIFRIZIONE ∅ 36 (7000)
4	6 095 018	1		PERNO
5	6 080 514	2		ANELLO D'ARRESTO ∅ 14 DIN 471
6	6 093 155	1		LEVA
7	6 104 537	1		FUNE ∅ 4 (49) x 1400 (3)
	6 104 538	1		FUNE ∅ 4 (49) x 1050 (MAKI)
8	6 105 514	1		REDANCE
9	6 209 509	1		MOLLA
10	5 095 084	1		VITE PERNO
11	6 095 080	2		PERNO
12	6 209 521	1		MOLLA
13	6 081 503	1		COPIGLIA ∅ 3,2 x 20 UNI 1336
14	6 103 505	1		GUAINA ∅ 6/12 x 775
	6 103 506	1		GUAINA ∅ 6/12 x 955
	6 103 531	1		GUAINA ∅ 6/12 x 460 (MAKI)
15	5 093 063	1	53	PEDALE (TIGRONE - UNITRANS - MAKI)
	5 093 094	1		PEDALE (SUPERTIGRE - TROPICAL)
	5 093 136	1		PEDALE (UNICAR)
16	5 100 502	1		REGISTRO
17	5 105 513	2		MORSETTO
18	6 198 504	1		DADO AUTOBLOCC. M 14 x 1,5 UNI 7474
19	6 204 501	1		INGRASSATORE M 8 DIRITTO

fig.	nr. codice	quant.	modif.	denominazione e validità

(1) 4000 - 4200 - 4400 - 4500 - 546
(2) 3400 - 3600 - 525 - 337 V - 337 RV - 437 - 437 R
(3) TIGRONE - SUPERTIGRE - TROPICAL - UNICAR - UNITRANS

tabella modifiche

modif. nr.	fig. nr.	codice antemodifica	fino a matr. nr.	codice postmodifica e norme di ricambio	da matr. nr.
53	15	5 093 063	13-3806	5 093 161	13-3807

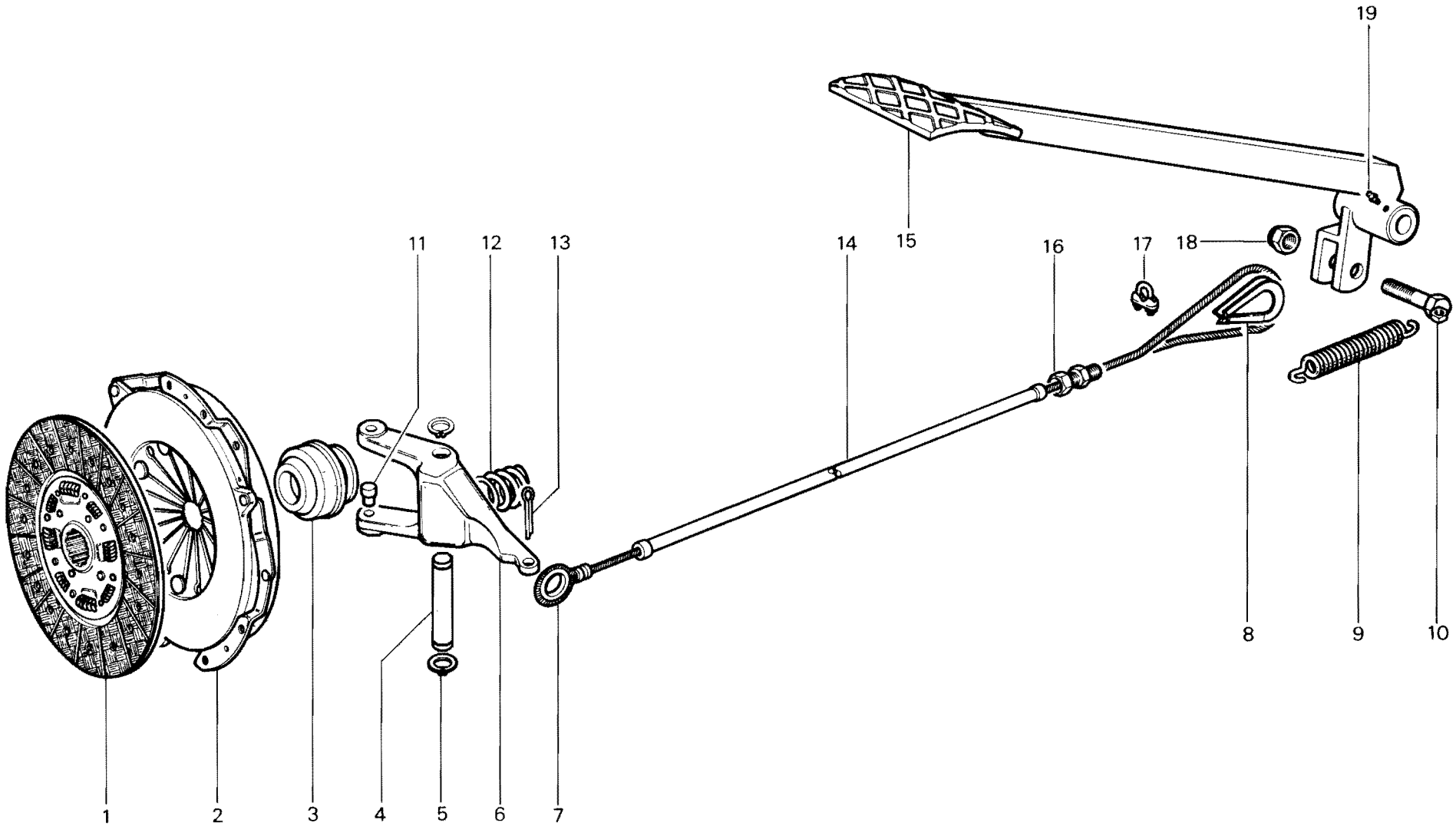

RICAMBI Nr. 13
Serie SM

FRIZIONE - COMANDO DISINNESTO FRIZIONE
UNITRANS
SUPERTIGRE - TROPICAL - UNICAR (fino a matr. **13-12571**)
TIGRONE (fino a matr. **13-12343**)

TAV. C 1 - 10

Da matr. nr.	Fino a matr. nr.
13 - 1001	

Ric. 13	Tav. C1 - 11	FRIZIONE - COMANDO DISINNESTO FRIZIONE	Foglio nr. 1	da matr. 13-12572 fino a matr.

fig.	nr. codice	quant.	modif.	denominazione e validità
1	5 108 502	1		DISCO FRIZIONE (5200-4800)
	5 108 503	1		DISCO FRIZIONE (4000)
	5 108 507	1		DISCO FRIZIONE (7000-7500)
2	5 107 509	1		MECCANISMO FRIZIONE (7000-7500)
	5 107 514	1		MECCANISMO FRIZIONE (4000)
	5 107 517	1		MECCANISMO FRIZIONE (4800-5200)
3	6 206 501	6		RONDELLA GROWER ∅ 8
4	6 191 504	6		VITE M 8 × 20 UNI 5739
5	6 083 524	3		SPINA ELASTICA ∅ 6 × 18 UNI 6873
6	5 073 503	1		CUSCINETTO SPINGIFRIZIONE ∅ 36
7	6 093 155	1		LEVA SPINGIFRIZIONE
8	6 095 080	2		PERNO
9	6 095 018	1		PERNO FORCELLA
10	6 080 514	2		ANELLO D'ARRESTO ∅ 14 DIN 471
11	6 209 521	1		MOLLA
12	6 081 503	1		COPIGLIA ∅ 3,2 × 20 UNI 1336
13	2 085 025	1		TRASMISSIONE COMPLETA
14	6 191 536	1		VITE M 10 × 45 UNI 5737
15	6 206 502	1		RONDELLA GROWER ∅ 10
16	6 085 019	1		PIASTRINA
17	6 197 522	1		DADO M 10 UNI 5587
18	6 209 509	1		MOLLA
19	6 085 020	1		PERNO
20	5 093 094	1		PEDALE FRIZIONE (SUPERTIGRE)
	5 093 136	1		PEDALE FRIZIONE (UNICAR)
21	6 204 501	1		INGRASSATORE DIRITTO M 8

fig.	nr. codice	quant.	modif.	denominazione e validità

tabella modifiche

modif. nr.	fig. nr.	codice antemodifica	fino a matr. nr.	codice postmodifica e norme di ricambio	da matr. nr.

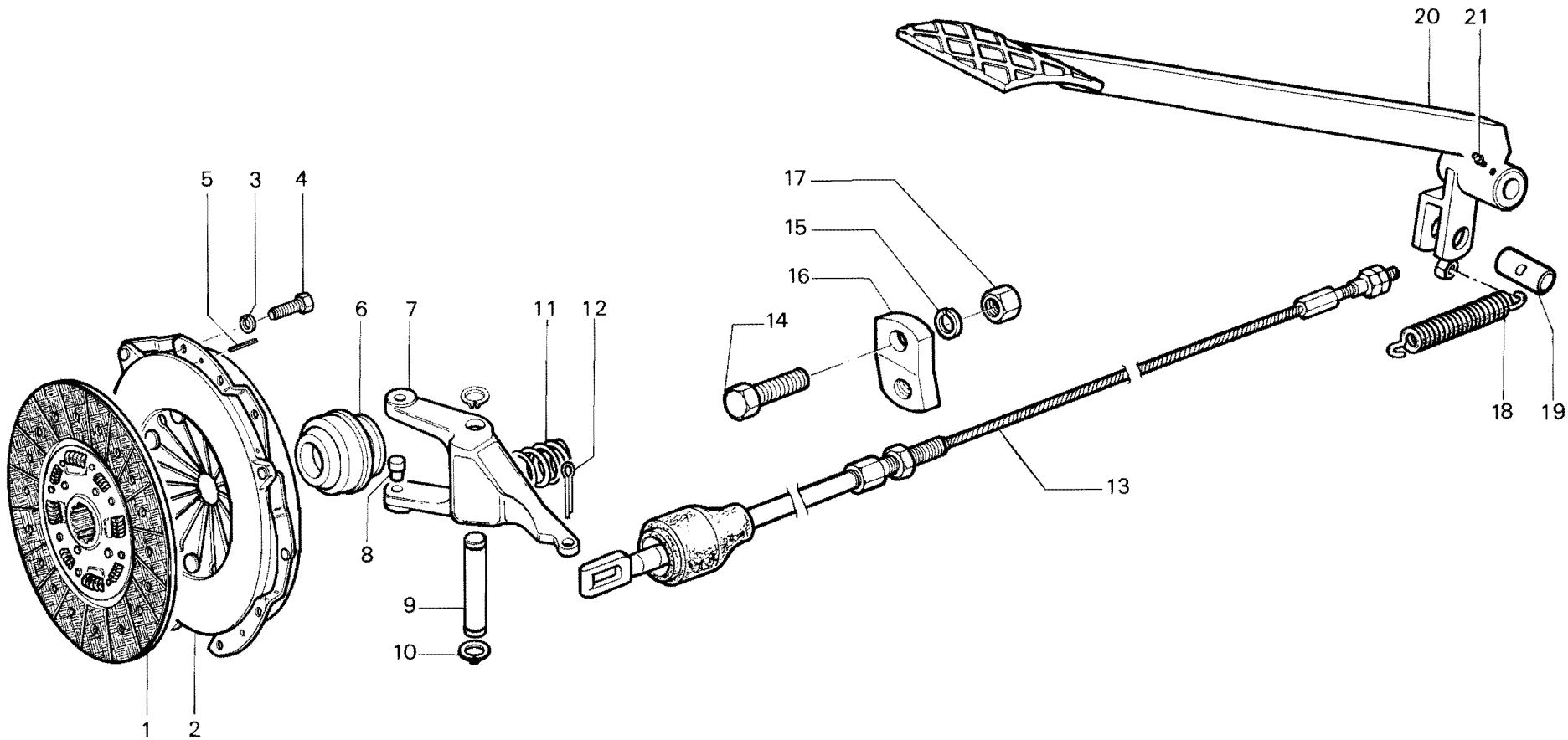

RICAMBI Nr. 13
Serie SM

FRIZIONE - COMANDO DISINNESTO FRIZIONE
SUPERTIGRE - TROPICAL - UNICAR

TAV. C1 - 11

Da matr. nr.	Fino a matr. nr.
13 - 12572	

Ric. 13	Tav. C1 - 12	FRIZIONE COMANDO DISINNESTO FRIZIONE	Foglio nr. 1	da matr. 13-12344 fino a matr.

fig.	nr. codice	quant.	modif.	denominazione e validità
1	5 107 514	1		MECCANISMO ∅ 200 DBR 375 (4000)
	5 107 517	1		MECCANISMO ∅ 215 DBR 410 (4800-5200)
	5 107 509	1		MECCANISMO ∅ 250 DBR 600 (7000 - 7500)
2	5 108 503	1		DISCO ∅ 200 (4000)
	5 108 502	1		DISCO ∅ 215 (4800-5200)
	5 108 507	1		DISCO ∅ 250 (7000-7500)
3	6 206 501	6		RONDELLA GROWER ∅ 8
4	6 191 504	6		VITE M 8 × 20 UNI 5739
5	6 083 524	3		SPINA ELASTICA ∅ 6 × 18 UNI 6873
	6 083 525	3		SPINA ELASTICA ∅ 8 × 18 UNI 6873
6	5 073 503	1		CUSCINETTO SPINGIFRIZIONE ∅ 36
	5 073 505	1		CUSCINETTO SPINGIFRIZIONE ∅ 36 (7000-7500)
7	6 095 080	2		PERNO
8	6 093 214	1		LEVA
9	6 095 018	1		PERNO
10	6 080 514	2		ANELLO D'ARRESTO ∅ 14 DIN 471
11	6 191 533	1		VITE M 6 × 12 UNI 5739
12	6 206 509	1		RONDELLA ∅ 6 DIN 6798
13	6 085 002	1		PIASTRINA
14	6 211 505	1		SOFFIETTO
15	6 085 001	1		TIRANTE
16	6 081 503	1		COPIGLIA 3,2 × 20 UNI 1336
17	5 105 002	1		MORSETTO
18	6 209 545	1		MOLLA
19	6 085 004	1		ATTACCO MOLLA RICHIAMO
20	6 085 003	1		PIASTRINA
21	6 205 506	1		RONDELLA ∅ 14 UNI 6592
22	6 197 504	1		DADO M 14 × 1,5 UNI 5588
23	6 190 555	1		PRIGIONIERO
24	6 205 504	1		RONDELLA ∅ 10 UNI 6592
25	6 198 501	1		DADO M 10 UNI 7473
26	5 101 013	1		PEDALE FRIZIONE
27	6 095 045	1		NOTTOLINO
28	6 198 504	1		DADO M 14 × 1,5 UNI 7474
29	6 204 501	1		INGRASSATORE M 8

fig.	nr. codice	quant.	modif.	denominazione e validità

tabella modifiche

modif. nr.	fig. nr.	codice antemodifica	fino a matr. nr.	codice postmodifica e norme di ricambio	da matr. nr.

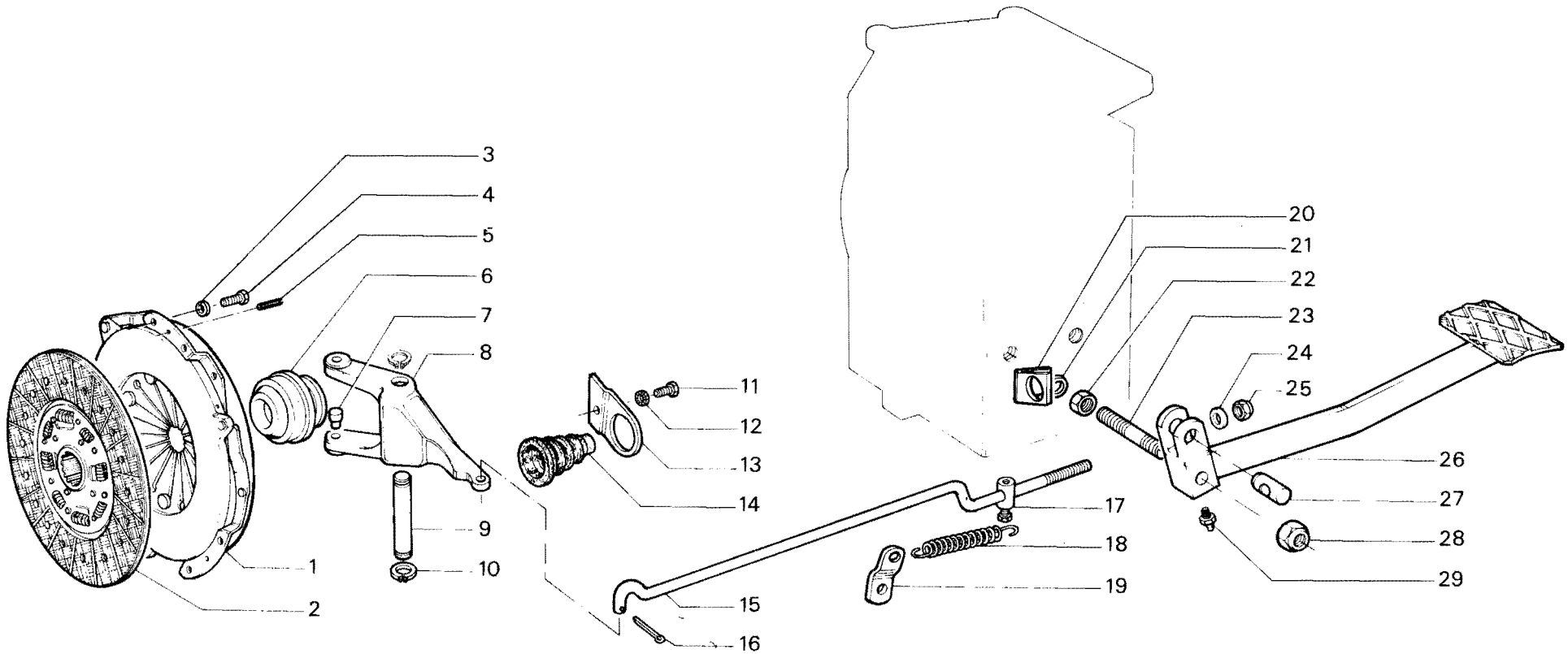

RICAMBI Nr. 13 Serie SM	**FRIZIONE - COMANDO DISINNESTO FRIZIONE** TIGRONE	TAV. C1 - 12	
		Da matr. nr. **13 - 12344**	Fino a matr. nr.

Ric. 13	Tav. C1 - 20	FRIZIONE - COMANDO DISINNESTO FRIZIONE	Foglio nr. 1	da matr. 13-5138 fino a matr.

fig.	nr. codice	quant.	modif.	denominazione e validità
1	6 209 539	2		MOLLA
2	5 073 504	1		CUSCINETTO SPINGIFRIZIONE
3	6 209 540	1		MOLLA
4	6 191 556	1		VITE M 6 x 35 UNI 5737
5	5 107 511	1		MECCANISMO FRIZIONE
6	5 108 514	1	256	DISCO CONDOTTO
7	6 093 190	1		LEVA
8	6 081 503	1		COPIGLIA Ø 3,2 x 20 UNI 1336
9	6 099 045	1		PIASTRINA (TIGRE)
10	6 209 509	1		MOLLA
11	6 191 533	1		VITE M 6 x 12 UNI 5739
12	5 105 001	1		MORSETTO COMPLETO
13	6 094 069	1		TIRANTE (TIGRE)
14	6 198 504	1		DADO M 14 x 1,5 UNI 7474
15	5 093 191	1		PEDALE
16	6 198 506	1		DADO M 6 UNI 7473
17	6 080 514	2		ANELLO D'ARRESTO Ø 14 DIN 471
18	5 097 126	1		SUPPORTO PEDALE (TIGRECAR)
19	6 099 049	1		PIASTRINA (TIGRECAR)
20	6 094 078	1		TIRANTE (TIGRECAR)
21	6 206 506	2		RONDELLA Ø 12 UNI 1751 - 52 A
22	6 191 517	2		VITE M 12 x 30 UNI 5739
23	6 191 546	1		VITE M 10 x 16 UNI 5739
24	6 206 502	1		RONDELLA Ø 10 UNI 1751 - 52 A
25	6 100 059	1		FERMO PEDALE (TIGRECAR)

fig.	nr. codice	quant.	modif.	denominazione e validità

tabella modifiche

modif. nr.	fig. nr.	codice antemodifica	fino a matr. nr.	codice postmodifica e norme di ricambio	da matr. nr.
256	6	~~5 102 514~~		5 108 516	

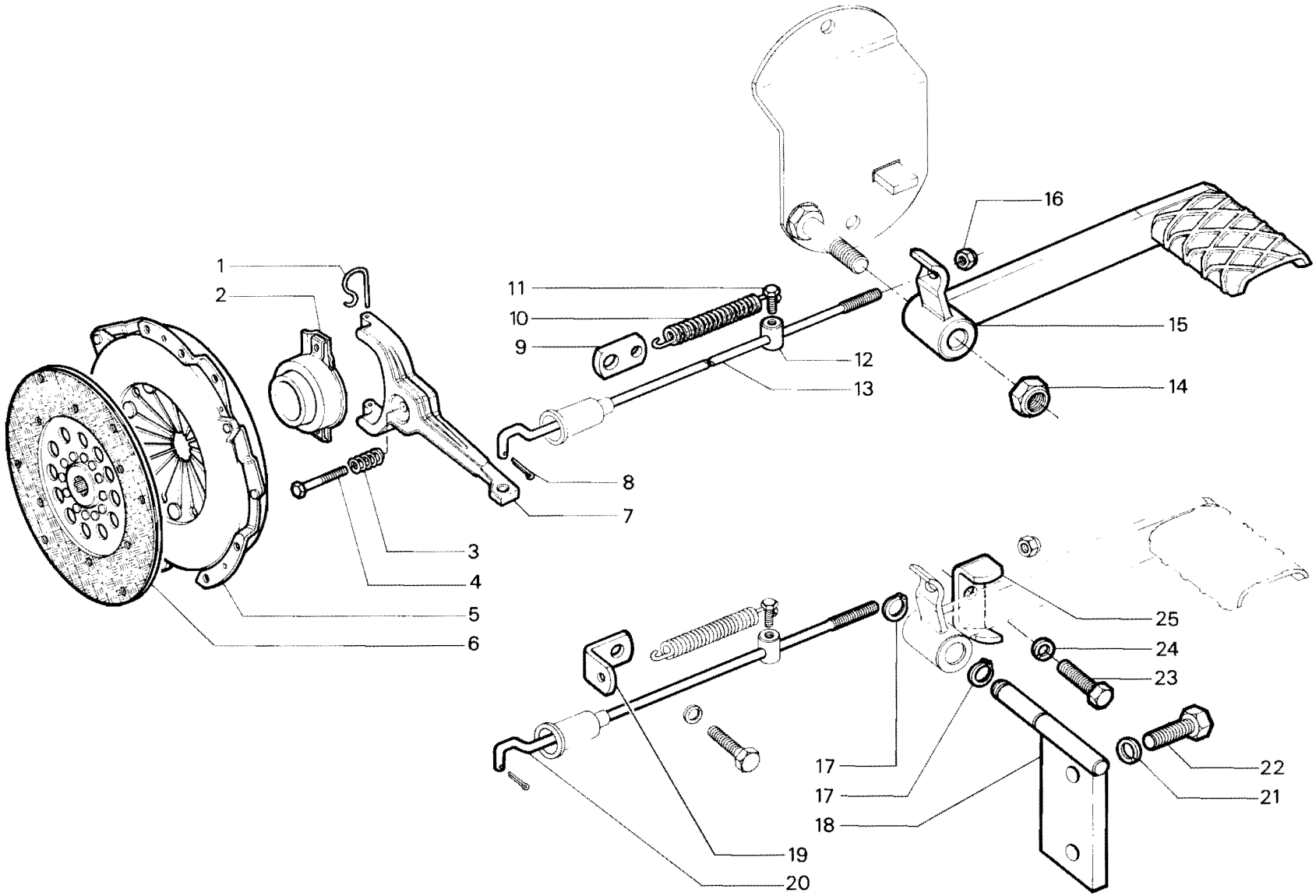

RICAMBI Nr. 13 Serie SM	**FRIZIONE - COMANDO DISINNESTO FRIZIONE** TIGRE - TIGRECAR	TAV. C 1 - 20	
		Da matr. nr. **13 - 5138**	Fino a matr. nr.

Ric. 13	Tav. C1 - 30	FRIZIONE - COMANDO DISINNESTO FRIZIONE	Foglio nr. 1	da matr. 13-5521 fino a matr.

fig.	nr. codice	quant.	modif.	denominazione e validità
1	5 108 503	1		DISCO CONDOTTO
2	5 107 505	1	221a	MECCANISMO FRIZIONE
3	6 080 514	2		ANELLO D'ARRESTO ∅ 14 DIN 471
4	6 095 018	1		PERNO
5	6 093 214	1		LEVA
6	6 209 521	1		MOLLA
7	6 081 503	1		COPIGLIA ∅ 3,2 x 20 UNI 1336
8	6 095 080	2		PERNO
9	5 073 502	1		CUSCINETTO SPINGIFRIZIONE ∅ 33
	5 073 503	1		CUSCINETTO SPINGIFRIZIONE ∅ 36
10	6 099 045	1		PIASTRINA
11	6 209 509	1		MOLLA
12	6 191 533	1		VITE M 6 x 12 UNI 5739
13	6 196 521	1	207	GRANO M 6 x 10 UNI 5923
14	6 100 064	1	207	FERMO
15	6 094 084	1		TIRANTE
16	5 105 002	1		MORSETTO COMPLETO
17	6 198 504	1		DADO AUTOBLOCC. M 14 x 1,5 UNI 7474
18	5 093 209	1		PEDALE
19	6 198 501	1		DADO AUTOBLOCC. M 10 UNI 7473
20	6 095 045	1		NOTTOLINO

fig.	nr. codice	quant.	modif.	denominazione e validità

tabella modifiche

modif. nr.	fig. nr.	codice antemodifica	fino a matr. nr.	codice postmodifica e norme di ricambio	da matr. nr.
207	13	6 196 521	13-8099	6 191 533 (M 6 x 12 UNI 5739) + 6 206 505 (∅ 6 UNI 1 751 52A)	13-8100
207	14	6 100 064	13-8099	6 085 002	13-8100
221	2	5 107 505		5 107 514	

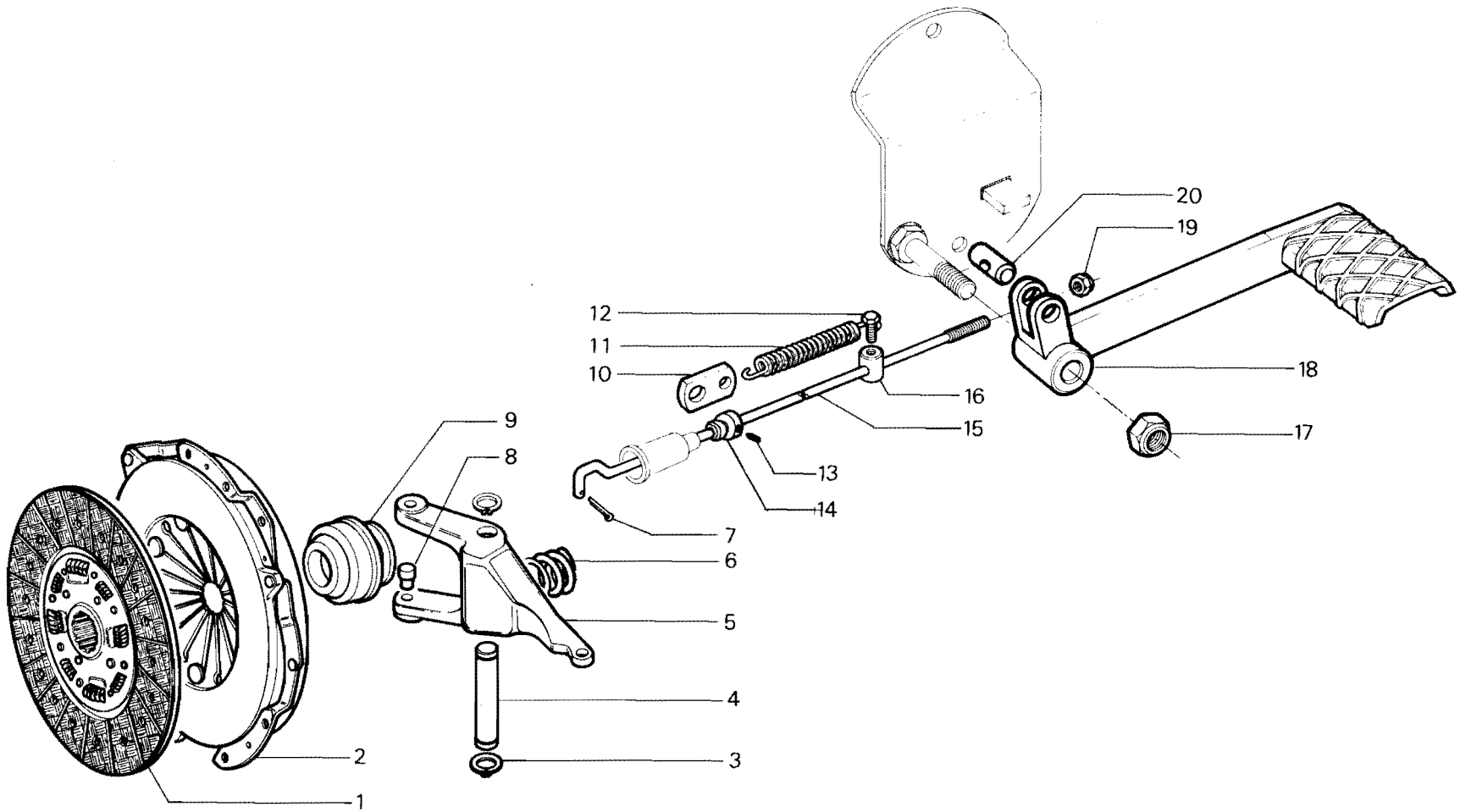

RICAMBI Nr. 13 Serie SM	**FRIZIONE - COMANDO DISINNESTO FRIZIONE** TIGRONE 4000 P.C.	TAV. C 1 - 30	
		Da matr. nr. **13 - 5521**	Fino a matr. nr.

Ric. 13	Tav. C3 - 10	COMANDI CAMBIO E PRESA DI POTENZA	Foglio nr. 1	da matr. 13-1001 fino a matr.

fig.	nr. codice	quant.	modif.	denominazione e validità
1	6 106 511	1		IMPUGNATURA
2	6 093 194	1		LEVA P.T.O. (TIGRE - TIGRONE P.C.)
	6 093 065 A	1		LEVA P.T.O. (TIGRONE - SUPERTIGRE - TROPICAL - MAKI)
3	6 197 518	1		DADO M 12 UNI 5588
4	6 096 048	1		DISTANZIALE (MAKI)
5	6 094 020 A	1		PROLUNGA TIRANTE
6	6 096 047	1		DISTANZIALE
7	6 093 064 B	1		LEVA MARCE (TIGRONE - SUPERTIGRE - TROPICAL - MAKI)
	6 093 131	1		LEVA MARCE (STERZO ABBASSATO)
	6 093 193	1		LEVA MARCE (TIGRE - TIGRONE P.C.)
8	6 096 049	1		DISTANZIALE (MAKI)
9	6 095 023	1		PERNO (TIGRONE)
	6 095 024	1		PERNO (SUPERTIGRE - TROPICAL)
	6 095 057	1		PERNO (MAKI)
10	6 209 510	1		MOLLA
11	5 197 518	1		DADO
12	6 094 029	1		PROLUNGA TIRANTE
13	6 197 515	4		DADO M 16 UNI 5589
14	6 099 021 A	2		RINVIO DI COLLEGAMENTO
15	6 094 056	1	28	TIRANTE 1ª - RM
16	5 033 016	1	28	FORCELLA 1ª - RM
17	6 078 505	2		ANELLO OR 3043
18	6 033 001	2		PATTINO
19	6 033 005	1		FORCELLA L. - V.
20	6 106 501	1		IMPUGNATURA
21	6 095 039 B	1		ALBERINO L. - V.
22	6 209 523	4		MOLLA
23	6 092 003	1		POSIZIONATORE
24	5 093 066	1		LEVA L. - V.
25	6 083 519	1		SPINA ELASTICA ∅ 6 x 30 DIN 7343
26	6 083 518	1		SPINA ELASTICA ∅ 6 x 24 DIN 7343
27	6 076 501	3		SFERA ∅ 7,938 (5/16")
28	6 083 515	3		SPINA ELASTICA ∅ 6 x 24 UNI 6873
29	6 094 048	1		TIRANTE 2ª - 3ª - 4ª
30	5 033 014	1		FORCELLA P.T.O. (1)
	5 033 010	1		FORCELLA P.T.O. (2)
31	5 033 007 A	1		FORCELLA 2ª - 3ª - 4ª
32	6 078 506	6		ANELLO OR 121
33	6 094 016 B	1		TIRANTE P.T.O.

fig.	nr. codice	quant.	modif.	denominazione e validità
34	6 106 510	1	78	IMPUGNATURA

(1) 7000 - 6000 - 5000 N - 4800 N - 546
(2) 5000 - 4800 - 4500 - 4400 - 4200 - 4000 - 3600 - 3400 - 2800 - 525

tabella modifiche

modif. nr.	fig. nr.	codice antemodifica	fino a matr. nr.	codice postmodifica e norme di ricambio	da matr. nr.
28	15	6 094 056	FORNIRE	ACCOPPIATO CON 5 033 016 FINO A MATR.	13-3792
28	16	5 033 016	FORNIRE	ACCOPPIATO CON 6 094 056 FINO A MATR.	13-3792
78	34	6 106 510	13-5043	6 106 515	13-5044

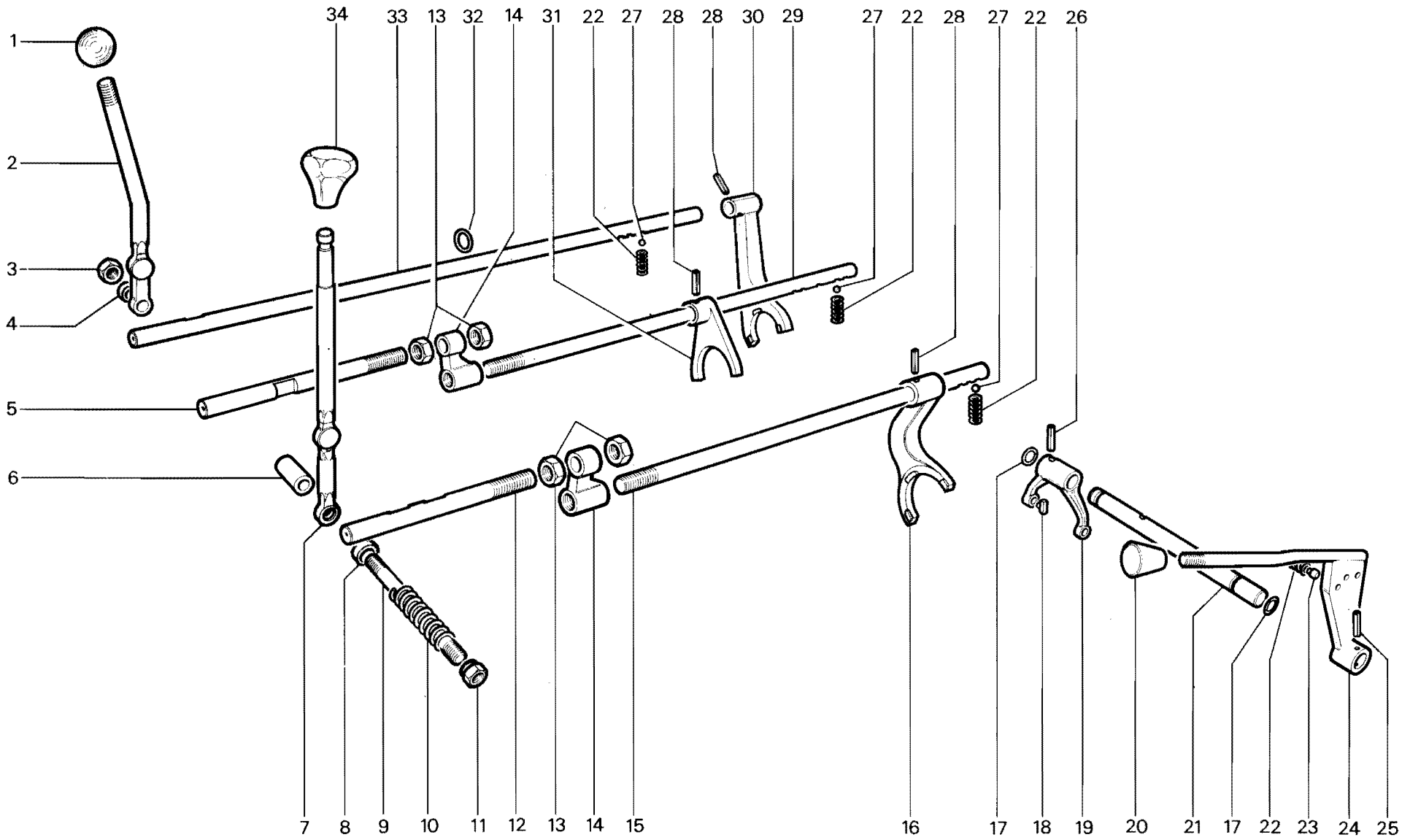

RICAMBI Nr. 13
Serie SM

COMANDI CAMBIO E PRESA DI POTENZA
TIGRONE - SUPERTIGRE - MAKI - TROPICAL
TIGRE - TIGRONE P. C.

TAV. C 3 - 10

Da matr. nr.	Fino a matr. nr.
13 - 1001	

Ric. 13	Tav. C3 - 20	COMANDI CAMBIO E PRESA DI FORZA	Foglio nr. 1	da matr. 13-1001 fino a matr.

fig.	nr. codice	quant.	modif.	denominazione e validità
1	6 106 511	2		IMPUGNATURA
2	6 093 137	1		LEVA P.T.O. (UNITRANS - UNICAR)
	6 093 065/A	1		LEVA P.T.O. (TIGRECAR)
3	6 106 506	1		IMPUGNATURA
4	6 197 515	6		DADO M 16 UNI 5589
5	6 099 021/A	2		RINVIO DI COLLEGAMENTO
6	6 094 029	1		PROLUNGA TIRANTE I^A - RM
7	6 197 518	1		DADO M 12 UNI 5588
8	6 094 020/A	1		PROLUNGA TIRANTE
9	6 096 047	1		DISTANZIALE
10	6 093 138	1		LEVA MARCE (UNITRANS - UNICAR)
	6 093 131	1		LEVA MARCE (TIGRECAR)
11	6 209 510	1		MOLLA
12	6 095 023	1		PERNO LEVA MARCE (UNITRANS)
	6 095 024	1		PERNO LEVA MARCE (UNICAR - TIGRECAR)
13	5 197 518	1		DADO
14	5 097 081	1		SUPPORTO (UNITRANS - UNICAR)
15	6 198 507	3		DADO M 10 AUTOBLOCC. UNI 7474
16	5 093 140	1		LEVA L. - V. (UNITRANS - UNICAR)
	5 093 208	1		LEVA L. - V. (TIGRECAR)
17	6 094 053	1		TIRANTE L. - V. (UNITRANS - UNICAR)
	6 094 081	1		TIRANTE L. - V. (TIGRECAR)
18	6 191 543	1		VITE M 14 x 1,5 x 60 UNI 5738 (UNICAR - UNITRANS)
19	6 094 059	1	28	TIRANTE I^A - RM (UNITRANS - UNICAR)
	6 094 077	1		TIRANTE I^A - RM (TIGRECAR)
20	5 033 016	1	28	FORCELLA 1ª - RM
21	6 078 505	2		ANELLO OR 3043
22	6 033 001	2		PATTINO
23	6 033 005	1		FORCELLA L - V
24	6 083 519	1		SPINA ELASTICA ∅ 6 x 30 DIN 7343
25	5 093 139	1		LEVA L - V
26	6 092 003	1		POSIZIONATORE
27	6 209 523	4		MOLLA
28	6 095 039 B	1		ALBERINO L - V
29	6 083 518	1		SPINA ELASTICA ∅ 6 x 24 DIN 7343
30	6 076 501	3		SFERA ∅ 7,938 (5/16")
31	6 083 515	3		SPINA ELASTICA ∅ 6 x 24 UNI 6873
32	5 033 014	1		FORCELLA P.T.O. (UNICAR - UNITRANS)
	5 033 010	1		FORCELLA P.T.O. (TIGRECAR)

fig.	nr. codice	quant.	modif.	denominazione e validità
33	5 033 007 A	1		FORCELLA 2ª - 3ª - 4ª
34	6 094 049	1		TIRANTE P.T.O. (UNITRANS - UNICAR)
	6 094 075	1		TIRANTE P.T.O. (TIGRECAR)
35	6 094 051	1		TIRANTE 2ª - 3ª - 4ª (UNITRANS - UNICAR)
	6 094 076	1		TIRANTE 2ª - 3ª - 4ª (TIGRECAR)

tabella modifiche

modif. nr.	fig. nr.	codice antemodifica	fino a matr. nr.	codice postmodifica e norme di ricambio	da matr. nr.
28	19	6 094 059	FORNIRE	ACCOPPIATO CON 5 033 016 FINO A MATR.	13-3792
28	20	5 033 016	FORNIRE	ACCOPPIATO CON 6 094 059 FINO A MATR.	13-3792

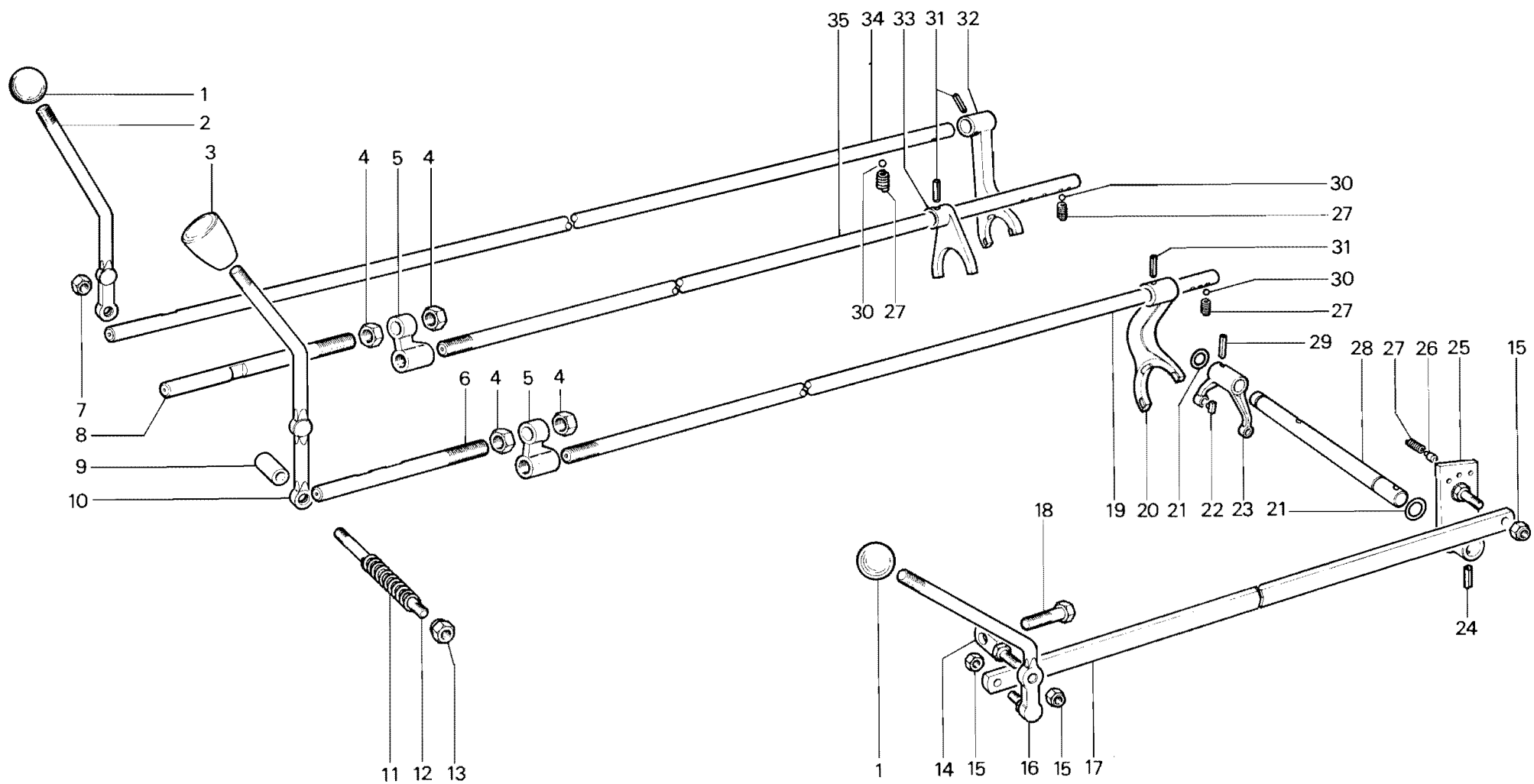

RICAMBI Nr. 13
Serie SM

COMANDI CAMBIO E PRESA DI POTENZA

UNICAR - TIGRECAR
UNITRANS (fino a matr. **53-8619**)
TIGRECAR (fino a matr. **53-12303**)

TAV. C 3 - 20

Da matr. nr.	Fino a matr.. nr.
13 - 1001	

Ric. 13	Tav. C3 - 21	COMANDI CAMBIO E PRESA DI POTENZA	Foglio nr. 1	da matr. * - * * / fino a matr.

fig.	nr. codice	quant.	modif.	denominazione e validità
1	6 106 511	1		IMPUGNATURA
2	6 093 065/A	1		LEVA P.T.O
3	6 197 518	1		DADO M 12 UNI 5588
4	6 086 011	1		DISTANZIALE
5	6 106 515	1		IMPUGNATURA
6	6 197 515	2		DADO M 16 UNI 5589
7	6 086 008	1		PROLUNGA TIRANTE P.T.O
8	6 086 007	1		TIRANTE P.T.O
	6 086 115	1		TIRANTE P.T.O. (VERSIONE ALLUNGATA)
9	6 099 021	1		LEVA COLLEGAMENTO
10	6 094 020 A	1		PROLUNGA TIRANTE 2°-3°-4° (UNITRANS)
	6 086 102	1		PROLUNGA TIRANTE 2ª-3ª-4ª (TIGRECAR)
11	6 197 515	2		DADO M 16 UNI 5589
12	6 086 101	1		LEVA COLLEGAMENTO (TIGRECAR) (UNITRANS DA MATR. 53-13351)
	6 086 009	1		LEVA COLLEGAMENTO (UNITRANS FINO A MATR. 53-13350)
13	6 086 006	1		TIRANTE MARCE 2°-3°-4°
	6 086 114	1		TIRANTE MARCE 2°-3°-4° (VERSIONE ALLUNGATA)
14	6 096 047	1		DISTANZIALE
15	6 093 064	1		LEVA MARCE (UNITRANS)
	6 086 099	1		LEVA MARCE (TIGRECAR)
16	6 086 103	1		PROLUNGA TIRANTE I e RM
17	6 197 515	2		DADO M 16 UNI 5589
18	6 086 101	1		LEVA COLLEGAMENTO (TIGRECAR) (UNITRANS DA MATR. 53-13351)
	6 086 009	1		LEVA COLLEGAMENTO (UNITRANS FINO A MATR. 53-13350)
19	6 086 005	1		TIRANTE MARCE I e RM
	6 086 113	1		TIRANTE MARCE I e RM (VERSIONE ALLUNGATA)
20	6 086 010	1		PERNO
21	6 209 511	1		MOLLA
22	5 197 518	1		DADO
23	6 076 501	1		SFERA 5/16''
24	6 209 523	1		MOLLA
25	6 083 515	1		SPINA ELASTICA
26	6 083 515	1		SPINA ELASTICA
27	6 076 501	1		SFERA 5/16''
28	6 209 523	1		MOLLA
29	5 033 014	1		FORCELLA P.T.O
30	5 033 007	1		FORCELLA 2°-3°-4°
31	6 083 515	1		SPINA ELASTICA
32	5 033 016	1		FORCELLA I e RM

fig.	nr. codice	quant.	modif.	denominazione e validità
33	6 083 515	1		SFERA 5/16''
34	6 209 523	1		MOLLA
35	6 078 506	4		ANELLO OR 3043
36	6 083 518	1		SPINA ELASTICA ∅ 6 × 24 DIN 7343
37	6 033 005	1		FORCELLA L-V
38	6 033 001	2		PATTINO
39	6 095 039/B	1		ALBERINO
40	5 093 208	1		LEVA L-V
41	6 198 507	3		DADO M 10 UNI 7474
42	6 209 523	1		MOLLA
43	6 092 003	1		POSIZIONATORE L-V
44	6 086 003	1		TIRANTE L-V
	6 086 112	1		TIRANTE L-V (VERSIONE ALLUNGATA)
45	5 093 139	1		LEVA POSIZIONATORE
46	6 083 519	1		SPINA ELASTICA ∅ 6 × 30 DIN 7343

tabella modifiche

modif. nr.	fig. nr.	codice antemodifica	fino a matr. nr.	codice postmodifica e norme di ricambio	da matr. nr.

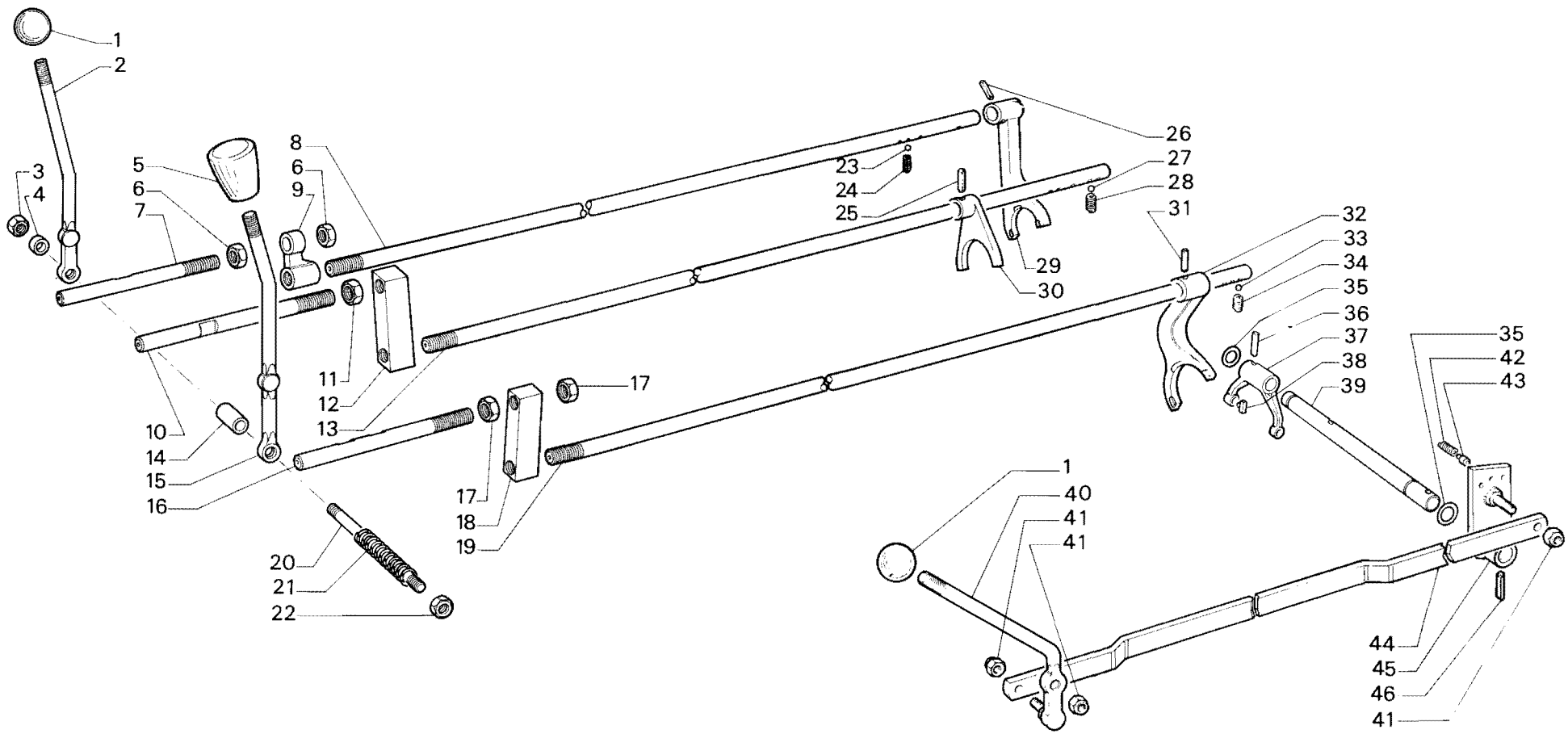

RICAMBI Nr. 13
Serie SM

COMANDI CAMBIO E PRESA DI POTENZA

* UNITRANS (da matr. **53-8620**)
** TIGRECAR (da matr. **53-12304**)

TAV. C3 - 21

Da matr. nr.	Fino a matr. nr.
* - **	

Ric. 13	Tav. C4 - 10	COMANDO GAS - SUPPLEMENTO - ARRESTO MOTORE	Foglio nr. 2	da matr. 13-1001 fino a matr.

fig.	nr. codice	quant.	modif.	denominazione e validità
1	6 103 537	1		GUAINA ∅ 3/6 × 1300 (4800-5200)
	6 103 519	1		GUAINA ∅ 3/6 × 1010 (1)
	6 103 538	1		GUAINA ∅ 3/6 × 1050 (7000-7500)
	6 103 521	1		GUAINA ∅ 3/6 × 800 (UNITRANS 4000 - TIGRECAR 4000)
	6 103 524	1		GUAINA ∅ × 970 (TIGRONE 4000 2ª SERIE)
	6 103 520	1		GUAINA ∅ 3/6 × 850 (3600-3400-4200)
2	6 104 031	1		FUNE ∅ 1,6 × 2200
3	6 106 508	1		POMELLO
4	6 209 515	1		MOLLA (4400 - 3400 - 437 R - 337 RV)
5	5 105 506	1		MORSETTO
6	5 105 509	1		MORSETTO
7	6 209 503	1		MOLLA (3600 - 337 V - 437)
	6 209 512	1		MOLLA (4400)
8	6 104 528	1		FUNE ∅ 2,5 × 1800
9	6 103 510	1		GUAINA ∅ 4/8 × 1500 (3600 - 4200 - 3400 - 437 R)
	6 103 526	1		GUAINA ∅ 4/8 × 1650 (TIGRONE 4400)
	6 103 534	1		GUAINA ∅ 4/8 × 1300 (546)
	6 103 518	1		GUAINA ∅ 4/8 × 1600 (TIGRONE 4800-5200)
	6 103 518	1		GUAINA ∅ 4/8 × 1600 (2)
	6 103 529	1		GUAINA ∅ 4/8 × 1400 (TIGRONE 4000 / 7000 / 7500 - 2800)
	6 103 533	1		GUAINA ∅ 4/8 × 1100 (TIGRONE 4000 P.C. - 525)
	6 103 525	1		GUAINA ∅ 4/8 × 1250 (UNICAR 4000)
	6 103 525	1		GUAINA ∅ 4/8 × 1250 (3)
	6 103 005	1		GUAINA ∅ 4/8 × 1050 (UNITRANS - TIGRECAR 4000)
10	6 083 506	1		SPINA ELASTICA ∅ 4 × 28 UNI 6873
11	6 093 162	1		PEDALE GAS (DA MATR. 13 - 3807)
	6 093 208	1		PEDALE GAS (TIGRECAR - UNITRANS DA MATR. 53-8620)
	6 093 055	1		PEDALE GAS (FINO A MATR. 13-3806)
12	6 197 501	1		DADO M 8 UNI 5588
13	6 196 514	1		GRANO M 8 × 25 UNI 5927 - 67
14	5 093 056	1		LEVA GAS
15	6 209 512	1		MOLLA
16	6 104 539	1		FUNE ∅ 1,6 × 650 (TIGRONE 4000 P.C. TIGRE 2800)
	6 104 530	1		FUNE ∅ 2 × 1450 (TIGRONE - UNITRANS)
	6 104 513	1		FUNE ∅ 2 × 1750 (UNICAR)
17	6 103 528	1		GUAINA ∅ 4/8 × 1200 (TIGRONE - UNITRANS)
	6 103 529	1		GUAINA ∅ 4/8 × 1400 (UNICAR)
	6 103 524	1		GUAINA ∅ 3/6 × 970 (TIGRECAR 2800)
	6 103 533	1		GUAINA ∅ 4/8 × 1100 (UNITRANS 4800-5200)

fig.	nr. codice	quant.	modif.	denominazione e validità
	6 103 006	1		GUAINA ∅ 3/6 × 510 (TIGRONE 4000 P.C. TIGRE 2800)
	6 103 532	1		GUAINA ∅ 4/8 × 1000 (546 - 525 - 4400)
	6 103 527	1		GUAINA ∅ 4/8 × 1550 (3400)
18	6 212 504	1		FASCETTA
19	5 100 501	1		REGISTRO
	5 100 507	1		REGISTRO (2800)
20	5 093 505	1		MANETTINO GAS
	5 093 520	1		MANETTINO (TIGRONE 4000 P.C. - 2800 - TIGRECAR 4000)
21	6 194 501	2		VITE M 8 × 20 UNI 5933
22	6 198 503	2		DADO M 8 UNI 7473
23	6 101 503	1		STAFFA IN GOMMA
	6 106 517	1		MANICO A PRESSIONE (UNITRANS - TIGRECAR)
24	6 104 031	1		FUNE ∅ 1,6 × 2200
25	6 103 537	1		GUAINA ∅ 3/6 × 1300 (4000)

(1) 6000 - 5000 - 4000 - 4500 - 4400 - 2800.
(2) UNITRANS 4800 - 5200 FINO A MATR. 53-8619.
(3) UNITRANS 4800 - 5200 DA MATR. 53-8620

tabella modifiche

modif. nr.	fig. nr.	codice antemodifica	fino a matr. nr.	codice postmodifica e norme di ricambio	da matr. nr.

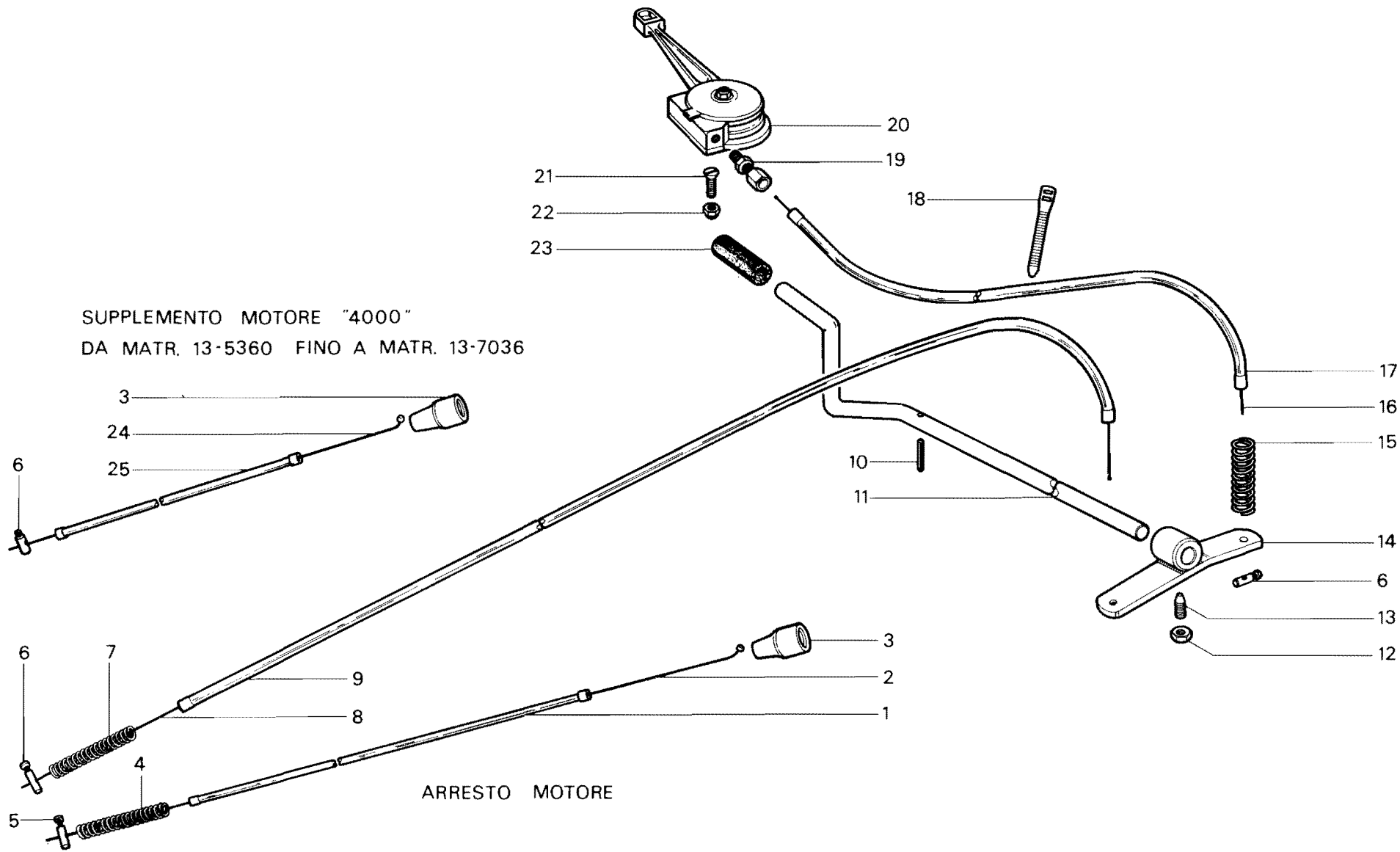

RICAMBI Nr. 13 Serie SM	**COMANDO GAS - SUPPLEMENTO - ARRESTO MOTORE** TIGRONE - UNICAR - UNITRANS - MAKI - TIGRE - TIGRECAR - TIGRONE P. C.	TAV. C 4 - 10	
		Da matr. nr. **13 - 1001**	Fino a matr. nr.

Ric. 13	Tav. C4 - 20	COMANDO GAS SUPPLEMENTO ARRESTO MOTORE	Foglio nr. 2	da matr. 13-1001 fino a matr.

fig.	nr. codice	quant.	modif.	denominazione e validità
1	6 103 537	1		GUAINA ∅ 3/6 × 1300 (4800 - 7000)
	6 103 519	1		GUAINA ∅ 3/6 × 1010 (6000 - 5000 - 4000 - 4500)
	6 103 538	1		GUAINA ∅ 3/6 × 1050 (7000)
	6 103 524	1		GUAINA ∅ 3/6 × 970 (4000)
	6 103 520	1		GUIANA ∅ 3/6 × 850 (4200 - 3400 - 4400 - 3600)
2	6 104 031	1		FUNE ACC. ∅ 1,6 × 2200
3	6 106 508	1		POMELLO
4	6 083 506	1		SPINA ELASTICA ∅ 4 × 28 UNI 6873
5	5 105 506	1		MORSETTO
6	6 093 200	1		PEDALE GAS
7	6 101 503	1		STAFFA IN GOMMA
8	6 209 522	1		MOLLA (FINO A MATR. 13-6900)
9	6 097 116	1		SUPPORTO MOLLA (FINO A MATR. 13-6900)
10	6 194 501	2		VITE M 8 × 20 UNI 5933
11	6 198 503	2		DADO M 8 UNI 7473
12	5 093 505	1		MANETTINO
13	5 100 501	1		REGISTRO M 8 (4000 - 4800)
14	6 103 529	1		GUAINA ∅ 4/8 × 1400 (4000 - 7000) 2ª serie
	6 103 527	1		GUAINA ∅ 4/8 × 1550 (3400 - 4800)
	6 103 526	1		GUAINA ∅ 4/8 × 1650 (4400 - 6000 - 5000)
	6 103 510	1		GUAINA ∅ 4/8 × 1500 (4000 - 3600 - 4200) 1ª serie
15	6 103 529	1		GUAINA ∅ 4/8 × 1400 (3600 - 4200 - 3400 - 4800)
	6 103 525	1		GUAINA ∅ 4/8 × 1250 (4000 - 7000)
	6 103 527	1		GUAINA ∅ 4/8 × 1550 (4400)
16	6 100 024	1		FERMO GUAINA
17	6 104 528	1		FUNE ACC. ∅ 2,5 × 1800
18	6 104 031	1		FUNE ACC. ∅ 1,6 × 2200
19	6 103 537	1		GUAINA ∅ 3/6 × 1300 (4800 - 7000)
20	5 093 201	1		LEVA AZZIONAMENTO
21	6 196 514	1		GRANO M 8 × 25 UNI 5927 - 67
22	6 197 501	1		DADO M 8 UNI 5588
23	5 105 506	2		MORSETTO
24	6 104 529	1		FUNE ACC. ∅ 2 × 1850
25	6 105 507	1		APPOGGIAGUAINA
26	6 209 503	1		MOLLA
27	6 209 515	1		MOLLA (4400-3400)

fig.	nr. codice	quant.	modif.	denominazione e validità

tabella modifiche

modif. nr.	fig. nr.	codice antemodifica	fino a matr. nr.	codice postmodifica e norme di ricambio	da matr. nr.

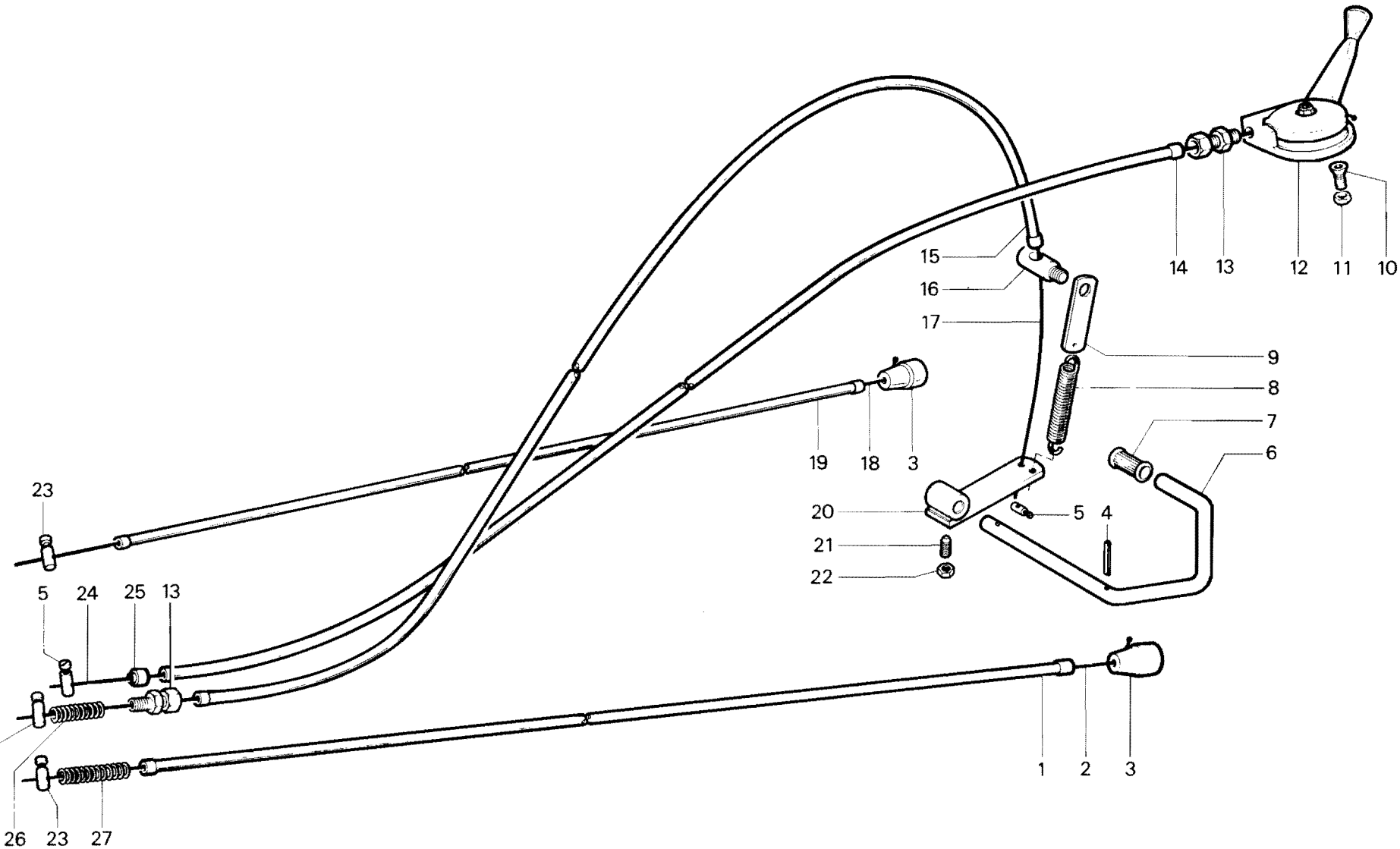

RICAMBI Nr. 13 Serie SM	**COMANDO GAS - SUPPLEMENTO - ARRESTO MOTORE** SUPERTIGRE - TROPICAL	TAV. C 4 - 20	
		Da matr. nr. **13 - 1001**	Fino a matr. nr.

Ric. 13	Tav. C5 - 10A	COMANDI BLOCCAGGIO DIFFERENZIALE E DISINNESTO TRAZIONE	Foglio nr. 1	da matr. 13-1001 fino a matr.

fig.	nr. codice	quant.	modif.	denominazione e validità
1	6 106 512	1		IMPUGNATURA
2	6 093 215	1		LEVA
3	6 078 505	1		ANELLO OR 3043
4	6 033 011	2		PATTINO
5	6 093 071	1		FORCELLA
6	6 083 515	1		SPINA ELASTICA ∅ 6 × 24 UNI 6873
7	6 209 545	1		MOLLA
8	6 087 005	1		PIASTRINA (5)
9	6 106 517	1		IMPUGNATURA (5)
10	6 081 503	2		COPIGLIA ∅ 3,2 × 20 UNI 1336
11	6 087 010	1		TIRANTE (5)
12	6 087 009	1		LEVA (5)
13	6 205 504	1		RONDELLA ∅ 10 UNI 6592 (2) (5)
14	6 198 507	1		DADO M 10 UNI 7474 (2) (5)
15	6 190 556	1		PRIGIONIERO (2) (5)
16	5 095 042	1		PERNO (5)
17	6 209 509	1		MOLLA
18	6 087 006	1		PIASTRINA (1 - DA MATR. 13-12344)
	6 099 037	1		PIASTRINA (FINO A MATR. 13-12343)
	6 087 006	1		PIASTRINA (2 - DA MATR. 13-12344)
19	5 095 052	1		PERNO (1)
	5 087 003	1		PERNO (2 - DA MATR. 13-12344)
	5 095 042	1		PERNO (2 - FINO A MATR. 13-12343)
20	6 087 002	1		TIRANTE (2 - DA MATR. 13-12344)
	6 094 036	1		TIRANTE (1)
	6 094 034	1		TIRANTE (2 - FINO A MATR. 13-12343)
21	6 087 004	1		PIASTRINA (2 - DA MATR. 13-12344)
22	6 101 502	1		STAFFA PEDALE
23	6 080 514	1		ANELLO D'ARRESTO ∅ 14 UNI 3653
24	5 093 108	1		PEDALE
25	5 093 121	1		LEVA
26	6 191 531	1		VITE M 8 × 25 UNI 5739 (4)
27	6 210 517	1		GOMMINO (4)
28	6 097 117	1		SUPPORTO (4)
29	6 209 542	1		MOLLA (4)
30	6 206 501	1		RONDELLA GROWER ∅ 8 (4)
31	6 197 507	1		DADO M 8 UNI 5587 (4)
32	6 095 053	1		PERNO (4)
33	6 106 517	1		IMPUGNATURA (4)
34	5 093 202	1		LEVA (4)
35	6 083 508	1		SPINA ELASTICA ∅ 6 × 30 UNI 6873 (4)
36	6 106 512	1		IMPUGNATURA (3)
37	6 093 212	1		LEVA (3)

(1) 7500 / 7000 N.M.A.F. - 5200 / 4800 N.A. - 6000 N.M.A.F. - 5000 N - 437 - 437 R.
(2) TIGRONE 7500 / 7000 V. - 5200 - 4800 - 4000 - 6000 V. RHEIN - 5000 - 4500 - 4400 - 4200 - 3600 - 3400.
(3) SUPERTIGRE V. CON IDROGUIDA.
(4) TIGRE 2800 - TIGRONE 4000 P.C.
(5) TIGRE 2800 - TIGRONE 4000 P.C. CON IDROGUIDA.

tabella modifiche

modif. nr.	fig. nr.	codice antemodifica	fino a matr. nr.	codice postmodifica e norme di ricambio	da matr. nr.

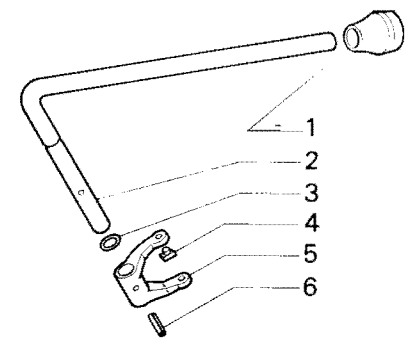

TIGRECAR - UNITRANS
TIGRONE A./F.

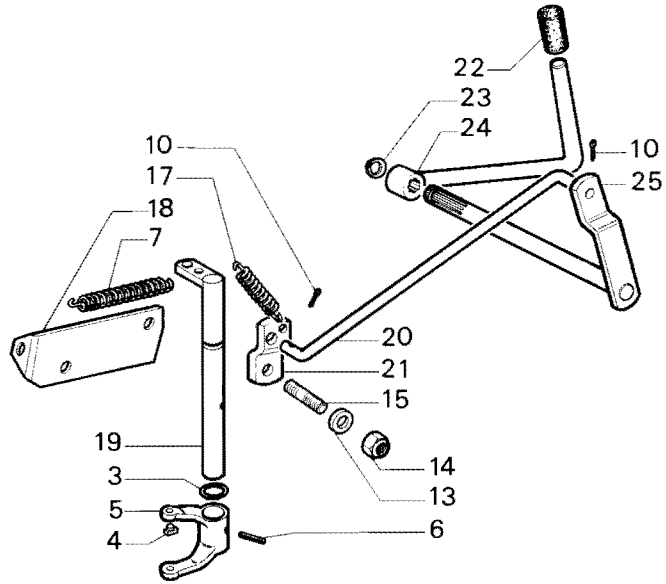

TIGRONE
UNITRANS FINO A MATR. 13-3804

SUPERTIGRE-TROPICAL-TIGRONE P.C.-TIGRE
UNICAR FINO A MATR. 13-3804

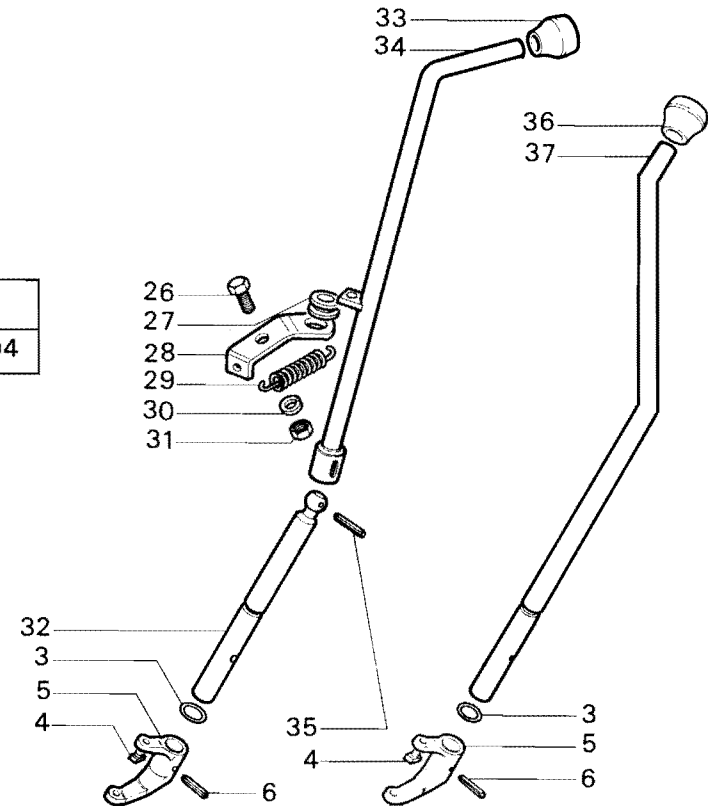

TIGRE-TIGRONE P.C.
CON IDROGUIDA

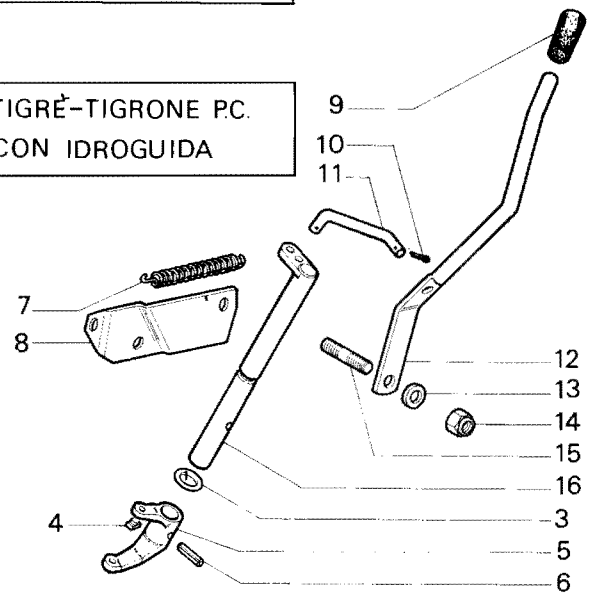

RICAMBI Nr. 13 Serie SM	**COMANDI BLOCCAGGIO DIFFERENZIALE E DISINNESTO TRAZIONE ANTERIORE**	TAV. C5 - 10A Da matr. nr. **13 - 1001** / Fino a matr. nr.

Ric. 13	Tav. C5 - 20	COMANDI BLOCCAGGIO DIFFERENZIALE POSTERIORE	Foglio nr. 2	da matr. 13-1001 fino a matr.

fig.	nr. codice	quant.	modif.	denominazione e validità
1	6 106 511	1		IMPUGNATURA
2	6 198 501	2		DADO AUTOBLOCC. M 10 UNI 7473
3	6 093 171	1		LEVA (UNICAR - UNITRANS)
4	6 081 503	4		COPIGLIA ∅ 3,2 × 20 UNI 1336
5	6 094 058	1		TIRANTE (UNICAR) - (UNITRANS FINO A MATR. 53-8619)
	6 087 011	1		TIRANTE (UNITRANS DA MATR. 53-8620)
	6 087 049	1		TIRANTE (UNITRANS VERSIONE ALLUNGATA)
6	5 097 081	1		SUPPORTO (UNICAR - UNITRANS)
7	6 191 543	1		VITE M 14 × 1,5 × 60 UNI 5738
8	6 033 011	1		PATTINO
9	6 093 071 A	1		FORCELLA
10	5 095 052	1		PERNO (UNICAR - UNITRANS)
11	6 083 515	1		SPINA ELASTICA ∅ 6 × 24 UNI 6873
12	6 078 505	1		ANELLO OR 3043
13	6 209 509	1		MOLLA
14	6 099 037	1		FERMO MOLLA
15	6 093 211	1		LEVA (TIGRECAR)
16	5 094 076	1		TIRANTE (TIGRECAR)
	5 087 050	1		TIRANTE (TIGRECAR VERSIONE ALLUNGATA)
17	5 094 075	1		TIRANTE (TIGRECAR)
18	6 099 048	1		PIASTRINA (TIGRECAR)
19	5 095 042	1		PERNO (TIGRECAR)
20	6 106 512	1		IMPUGNATURA
21	6 093 113	1		LEVA (6000 M. - 7000 M - 7500 M.)
	6 093 114	1		LEVA (1)
	6 093 116	1		LEVA (6000 RHEIN/V./F./A. - 7000 V./F./A. - 7500 V./F./A.)
	6 087 013	1		LEVA (2)
22	6 087 001	1		PIASTRA (7000 V./F./A. - 7500 V./F./A.)

fig.	nr. codice	quant.	modif.	denominazione e validità

(1) 7500 N. - 7000 N. - 6000 N. - 5200 N. - 5000 N. - 4800 N. - 546 - TROPICAL.
(2) 5200 - 5000 - 4800 - 4500 - 4400 - 4200 - 4000 - 3600 - 3400 - 2800 - 4000 P.C.

tabella modifiche

modif. nr.	fig. nr.	codice antemodifica	fino a matr. nr.	codice postmodifica e norme di ricambio	da matr. nr.

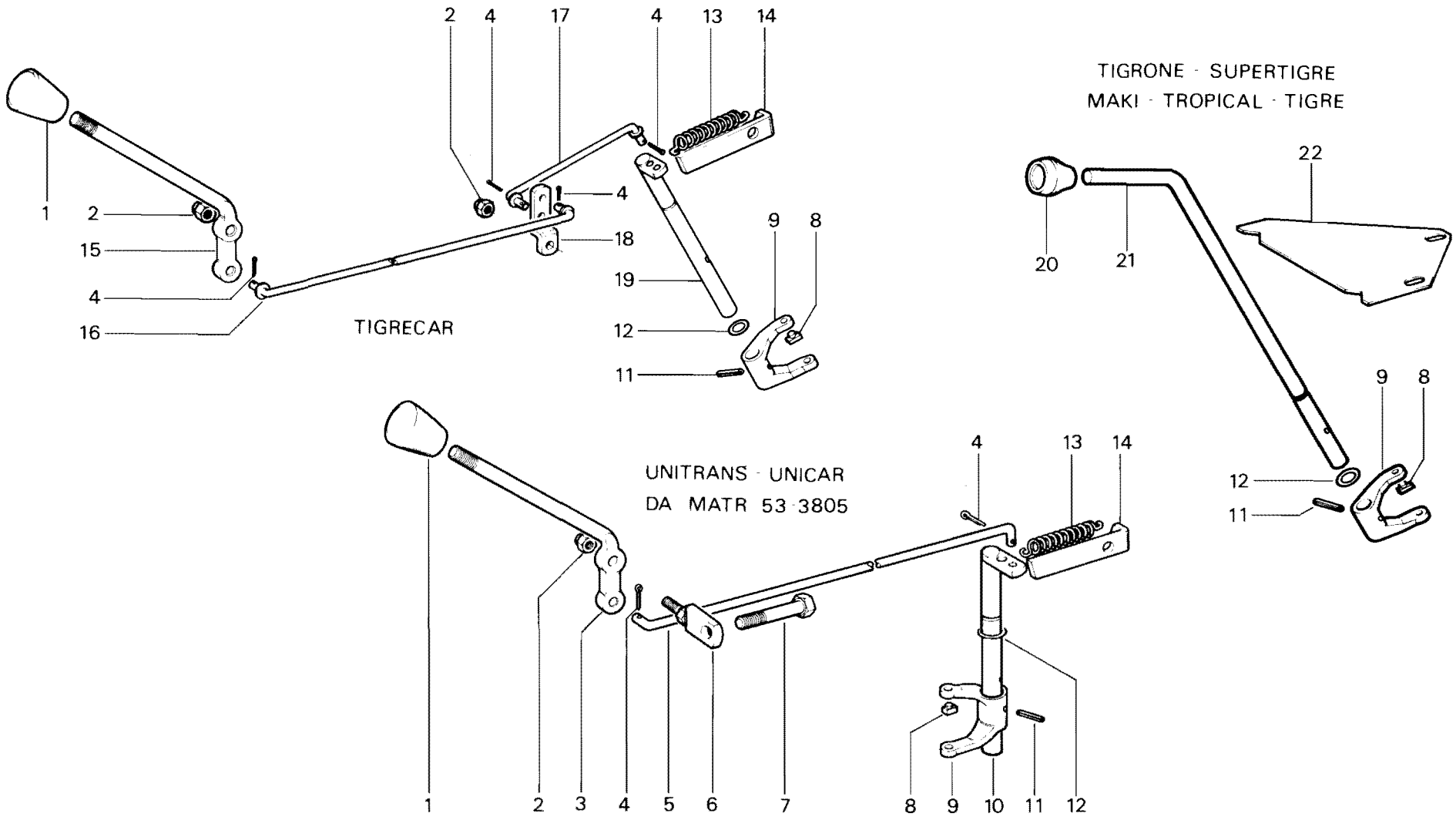

RICAMBI Nr. 13 Serie SM	**COMANDI BLOCCAGGIO DIFFERENZIALE POSTERIORE**	TAV. C 5 - 20	
		Da matr. nr. **13 - 1001**	Fino a matr. nr.

Ric. 13	Tav. C6 - 10	FRENI - COMANDO FRENI (∅ 252)	Foglio nr. 1	da matr. 13-1001 fino a matr.

fig.	nr. codice	quant.	modif.	denominazione e validità
1	5 093 103	1	53	PEDALE DX
	5 101 011	1		PEDALE DX (4800 VIGNETO)
2	5 093 106	1	53	PEDALE SX
3	6 190 528	1		PRIGIONIERO
4	6 209 509	2		MOLLA PEDALI
5	6 081 503	1		COPIGLIA ∅ 3,2 x 20 UNI 1336
6	5 093 504	1		LEVA FRENO A MANO
	5 093 506	1		LEVA FRENO A MANO SU TRASMISSIONE (TIGRONE)
7	6 198 504	1		DADO M 14 x 1,5 UNI 7474
8	6 191 504	1		VITE M 8 x 20 UNI 5739
9	6 198 503	1		DADO M 8 UNI 7473
10	6 095 030	1		NOTTOLINO
11	6 094 015	1		TIRANTE
12	5 093 100	1	53	LEVA FRENO
13	6 099 013	2		FORCELLINA
14	6 081 508	2		COPIGLIA ∅ 2 x 20 UNI 1336
15	6 095 032	2		PERNO
16	6 080 560	1		ANELLO D'ARRESTO ∅ 26 DIN 471
17	6 204 501	1		INGRASSATORE M 8 DIRITTO
18	6 095 065	1	53	PERNO PEDALI
	5 089 001	1		PERNO CON LEVA (FRENO A MANO CEE - Tav. C6 - 60)
19	6 197 509	2		DADO M 10 UNI 5588
20	6 094 030	2		TIRANTE
21	6 095 045	2		NOTTOLINO
	6 089 016	2		NOTTOLINO (FRENO A MANO CEE - Tav. C6 - 60)
22	6 209 520	4		MOLLA
23	6 109 007/A	2		TAMBURO FRENO
24	5 191 554	2	44	VITE
25	5 110 007	4	44	GANASCIA FRENO
26	6 206 515	2		RONDELLA ∅ 16 DIN 6798
27	6 197 531	2		DADO M 16 x 1,5 UNI 5587
28	6 093 068/A	1		PERNO OLIVA SX
29	5 093 098	2		LEVA
30	6 205 504	2		RONDELLA ∅ 10 UNI 6592
31	6 198 501	2		DADO M 10 UNI 7473
32	6 093 067/A	1		PERNO OLIVA DX
33	6 080 530	2		ANELLO D'ARRESTO ∅ 22 DIN 471
34	5 093 101	1		LEVA
	5 089 008	1		LEVA (FRENO A MANO CEE - Tav. C6 - 60)

fig.	nr. codice	quant.	modif.	denominazione e validità
35	6 095 031	1		PERNO PEDALI
	6 095 035	1		PERNO PEDALI (FRENO SU TRASMISSIONE)
36	5 093 104	1		PEDALE

tabella modifiche

modif. nr.	fig. nr.	codice antemodifica	fino a matr. nr.	codice postmodifica e norme di ricambio	da matr. nr.
53	1	5 093 103	13-3806	5 093 158	13-3807
53	2	5 093 106	13-3806	5 093 157	13-3807
53	12	5 093 100	13-3806	5 093 172 (LEVA CON PERNO)	13-3807
53	18	6 095 065	13-3806	5 093 172 (PERNO CON LEVA)	13-3807
44	24	5 191 544	13-2805	6 191 578	13-2806
44	25	5 110 007	FORNIRE	ACCOPPIATO CON 6 191 578 FINO A MATR.	13-2806

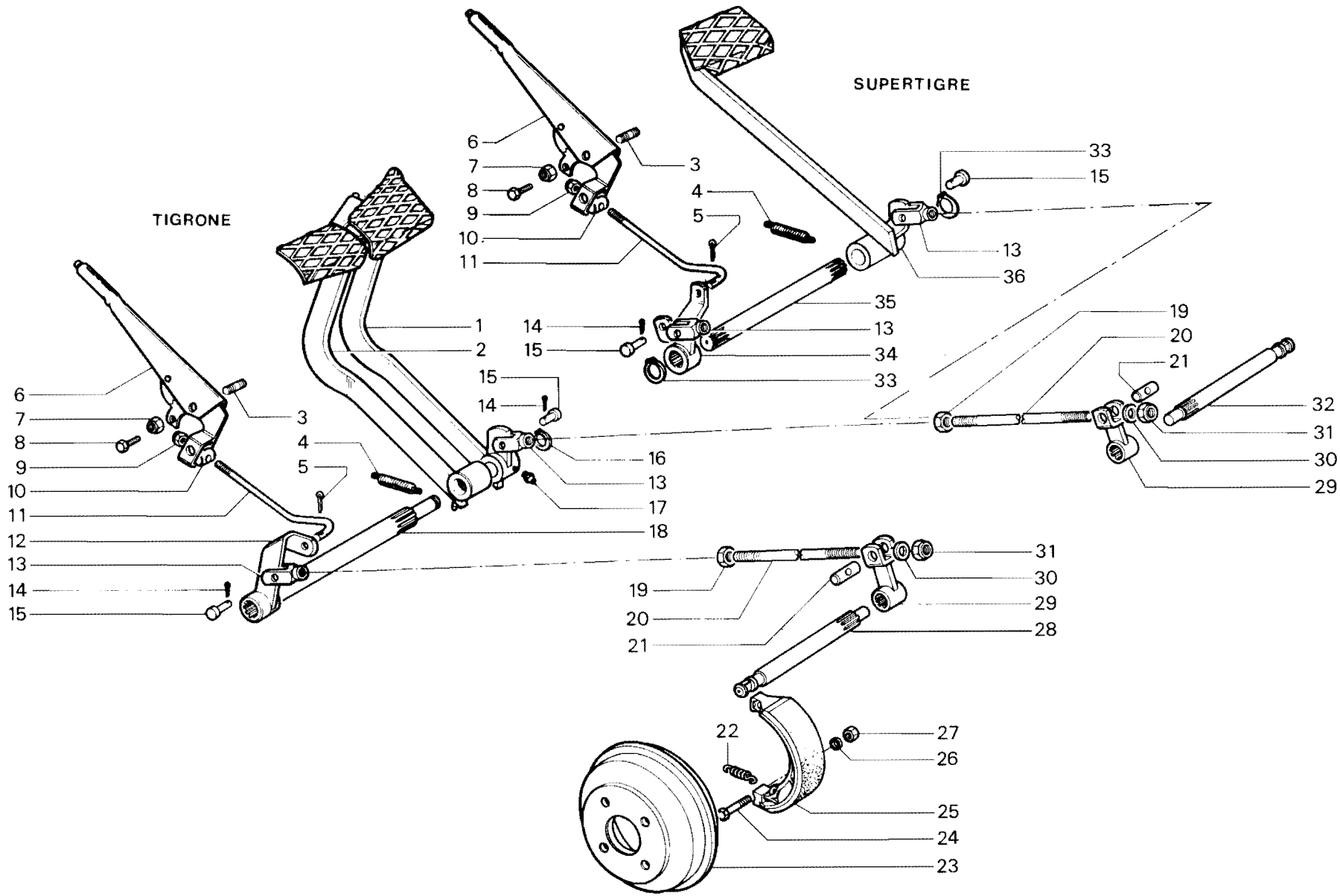

RICAMBI Nr. 13
Serie SM

FRENI - COMANDO FRENI (∅ 252)

TIGRONE/SUPERTIGRE: 3400 - 3600 - 4000 - 4200 - 4400 - 4500 - 4800 - 5000 - 5200

MAKI 525

TAV. C 6 - 10

Da matr. nr.	Fino a matr. nr.
13 - 1001	

Ric. 13	Tav. C6 - 20	**FRENI - COMANDO FRENI** (∅ 326 1ª versione)	Foglio nr. 1	da matr. **13-1001** fino a matr. * - * *

fig.	nr. codice	quant.	modif.	denominazione e validità
1	5 093 103	1	53	PEDALE DX
2	5 093 106	1	53	PEDALE SX
3	6 190 528	1		PRIGIONIERO
4	6 209 509	2		MOLLA
5	6 081 503	1		COPIGLIA ∅ 3,2 x 20 UNI 1336
6	5 093 504	1		LEVA FRENO A MANO
	5 093 506	1		LEVA FRENO A MANO SU TRASMISSIONE (TIGRONE)
7	6 198 504	1		DADO M 14 x 1,5 UNI 7474
8	6 191 504	1		VITE M 8 x 20 UNI 5739
9	6 198 503	1		DADO M 8 UNI 7473
10	6 095 030	1		NOTTOLINO
11	6 094 015	1		TIRANTE
12	5 093 100	1	53	LEVA FRENO
	5 093 189	1		LEVA CON PERNO (VERS. ORVEMA)
13	6 099 013	2		FORCELLINA
14	6 081 508	2		COPIGLIA ∅ 2 x 20 UNI 1336
15	6 095 032	2		PERNO
16	6 095 065	1	53	PERNO PEDALI
17	6 080 560	1		ANELLO D'ARRESTO ∅ 26 DIN 471
18	6 204 501	1		INGRASSATORE M 8 DIRITTO
19	6 197 509	2		DADO M 10 UNI 5588
20	6 094 031	2		TIRANTE (6000 N. - 5000 N. - 546 - TROPICAL)
	6 094 032	2		TIRANTE (6000 MEDIUM)
	6 094 033	2		TIRANTE (6000 RHEIN/V./F./A.)
	6 094 052	2		TIRANTE (337 V - 337 RV - 437 - 437 R)
21	6 095 045	2		NOTTOLINO
22	6 093 097	1		PERNO OLIVA SX
23	6 109 009	2		TAMBURO FRENO
	6 109 011	2		TAMBURO FRENO (6000 RHEIN/VIGNETO)
24	6 197 517	4		DADO M 14 x 1,5 UNI 5589
25	6 206 510	4		RONDELLA ∅ 14 UNI 1751 - 52 A
26	6 190 537	4		PRIGIONIERO
27	6 096 061	4		BUSSOLA
28	6 100 033	2		FERMO GANASCE
29	5 110 006	2	44	GANASCIA FRENO
30	6 209 511	2		MOLLA
31	5 093 098	2		LEVA
32	6 205 504	2		RONDELLA ∅ 10 UNI 6592
33	6 198 501	2		DADO M 10 UNI 7473

fig.	nr. codice	quant.	modif.	denominazione e validità
34	6 093 096	1		PERNO OLIVA DX
35	6 080 530	2		ANELLO D'ARRESTO ∅ 22 DIN 471
	6 080 503	1		ANELLO D'ARRESTO ∅ 30 DIN 471
36	5 093 101	1		LEVA
	5 093 100	1	53	LEVA (UNITRANS)
37	6 095 031	1		PERNO PEDALI
	6 095 035	1		PERNO PEDALI (FRENO SU TRASMISSIONE)
	6 095 066	1	53	PERNO PEDALI (UNITRANS)
38	5 093 104	1		PEDALE (SUPERTIGRE - TROPICAL)
	5 093 135	1		PEDALE FRENO (UNICAR)
	5 093 134	1	53	PEDALE FRENO (UNITRANS)

tabella modifiche

modif. nr.	fig. nr.	codice antemodifica	fino a matr. nr.	codice postmodifica e norme di ricambio	da matr. nr.
53	1	5 093 103	13-3806	5 093 158	13-3807
53	2	5 093 106	13-3806	5 093 157	13-3807
53	12	5 093 100	13-3806	5 093 172 (LEVA CON PERNO)	13-3807
53	16	6 095 065	13-3806	5 093 172 (PERNO CON LEVA)	13-3807
53	36	5 093 100	13-3806	5 093 173	13-3807
53	37	6 095 066	13-3806	5 093 173 (PERNO CON LEVA)	13-3807
53	38	5 093 134	13-3806	5 093 165	13-3807
44	29	5 110 006	FORNIRE ACCOPPIATO CON 6 096 061 FINO A MATR.		13-2811

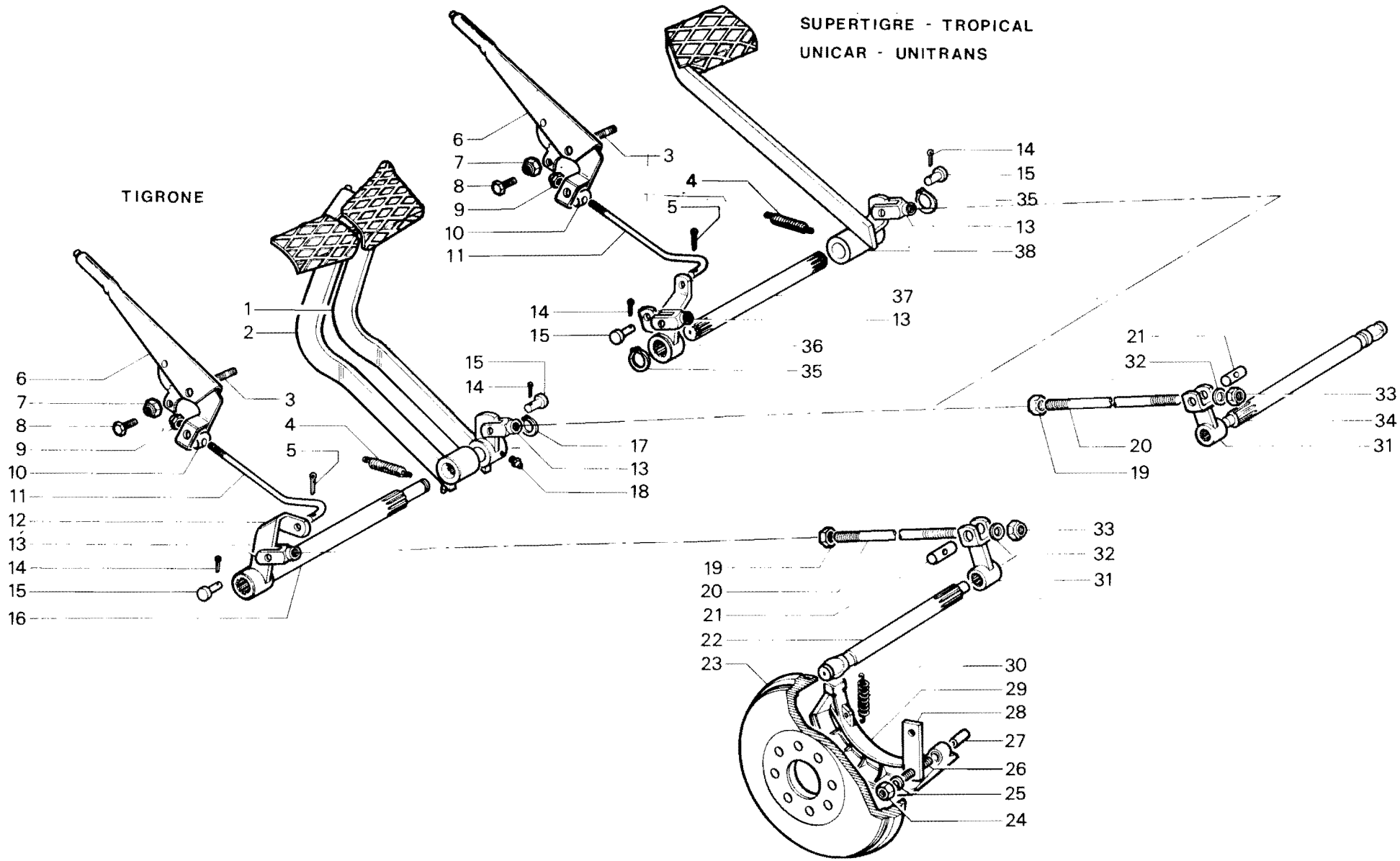

RICAMBI Nr. 13 Serie SM	**FRENI - COMANDO FRENI (∅ 326 1ª versione)** TIGRONE/SUPERTIGRE 5000 N. - 6000 - 7000 TROPICAL - MAKI 546 (fino a matr. **13-5512** *) UNICAR - UNITRANS (fino a matr. **53-6614** * *)	TAV. C 6 - 20 Da matr. nr. **13 - 1001** / Fino a matr. nr. * - * *

Ric. 13	Tav. C6 - 21	FRENI COMANDO FRENI	Foglio nr. 2	da matr. * - * * / fino a matr.

fig.	nr. codice	quant.	modif.	denominazione e validità
1	5 093 158	1		PEDALE DX.
	5 101 011	1		PEDALE DX. (7000 V. - 7500 V.)
2	5 093 157	1		PEDALE SX
3	6 190 528	1		PRIGIONIERO
4	6 081 503	1		COPIGLIA 3,2 × 20
5	6 209 509	2		MOLLA PEDALI
6	6 191 504	1		VITE M 8 × 20 UNI 5739
7	6 198 504	1		DADO M 14 × 1,5 UNI 7474
8	6 198 503	1		DADO M 8 UNI 7473
9	5 093 504	1		LEVA FRENO A MANO
	5 093 504	1		LEVA FRENO A MANO (UNITRANS FINO A MATR. 53-8619)
	5 093 521	1		LEVA FRENO A MANO (UNITRANS DA MATR. 53-8620)
10	6 095 030	1		NOTTOLINO
	6 095 092	1		PERNO (2)
11	6 094 015	1		TIRANTE
	6 094 015	1		TIRANTE (UNITRANS FINO A MATR. 53-8619
	6 094 088	1		TIRANTE (UNITRANS DA MATR. 53-8620)
12	6 095 032	2		PERNO
13	6 081 508	2		COPIGLIA ∅ 2 × 20 UNI 1336
14	5 093 159	1		PERNO CON LEVA
	5 089 001	1		PERNO CON LEVA (FRENO A MANO GERMANIA TAV C6-60)
15	6 099 013	2		FORCELLINA
16	6 093 176	1		OLIVA SX
17	6 093 175	2		ALBERINO
18	6 095 045	2		NOTTOLINO
	6 089 016	2		NOTTOLINO (FRENO A MANO GERMANIA TAV. C6-60)
19	6 094 031	2		TIRANTE (NORMAL-TROPICAL)
	6 094 032	2		TIRANTE (MEDIUM)
	6 094 033	2		TIRANTE (FRUTTETO-AGRUMENTO-VIGNETO)
	6 094 052	2		TIRANTE (UNICAR)
	6 089 020	2		TIRANTE FRENO (UNITRANS)
	6 089 075	1		TIRANTE (UNITRANS VERSIONE ALLUNGATA)
20	6 197 509	2		DADO M 10 UNI 5588
21	6 198 501	2		DADO M 10 UNI 7473
22	6 205 504	2		RONDELLA ∅ 10 UNI 6592
23	5 093 098	2		LEVA
24	6 080 560	1		ANELLO D'ARRESTO ∅ 26 DIN 471
25	6 204 501	1		INGRASSATORE M 8
26	6 080 530	2		ANELLO D'ARRESTO ∅ 22 DIN 471
	6 080 503	1		ANELLO D'ARRESTO ∅ 30 DIN 471 (UNITRANS)
	6 080 569	1		ANELLO D'ARRESTO DIN 471 (UNITRANS)
27	5 093 101	1		LEVA
	5 089 008	1		LEVA (FRENO A MANO GERMANIA TAV. C6-60)
	5 089 019	1		LEVA (UNITRANS DA MATR. 53-8620)
28	6 095 031	1		PERNO PEDALI
	6 093 173	1		PERNO CON LEVA (UNITRANS)

fig.	nr. codice	quant.	modif.	denominazione e validità
29	5 093 104	1		PEDALE FRENO
	5 093 165	1		PEDALE FRENO (UNITRANS FINO A MATR. 53-8619)
	5 101 016	1		PEDALE FRENO (UNITRANS DA MATR. 53-8620)
	5 093 135	1		PEDALE (UNICAR)
30	6 093 177	1		OLIVA DX
31	6 209 532	4		MOLLA
32	5 110 009	4		GANASCIA
33	6 209 535	2		AGGANCIO MOLLA
34	6 209 534	4		MOLLA
35	6 100 047	2		FORCELLA DX
36	6 205 505	4		RONDELLA ∅ 20 UNI 6592
37	5 100 045	2		REGISTRO
38	6 209 531	2		MOLLA
39	6 203 512	2		TAPPO
40	6 100 049	4		PIASTRINA
41	6 209 533	4		MOLLA
42	6 100 053	2		FORCELLA SX
43	6 191 532	4		VITE M 14 × 1,5 × 30 UNI 5740
44	6 206 510	4		RONDELLA GROWER ∅ 14
45	5 100 048	2		POSIZIONATORE GANASCIE
46	6 209 536	2		AGGANCIO MOLLA
47	6 192 505	4		VITE M 8 × 16 UNI 5931
48	6 109 012	2		TAMBURO FRENO
	6 109 014	2		TAMBURO FRENO (7000 V. - 7500 V. CON 8,25-16'')
	6 109 015	2		TAMBURO FRENO (PER PROTEZIONE FRENI)

tabella modifiche

modif. nr.	fig. nr.	codice antemodifica	fino a matr. nr.	codice postmodifica e norme di ricambio	da matr. nr.

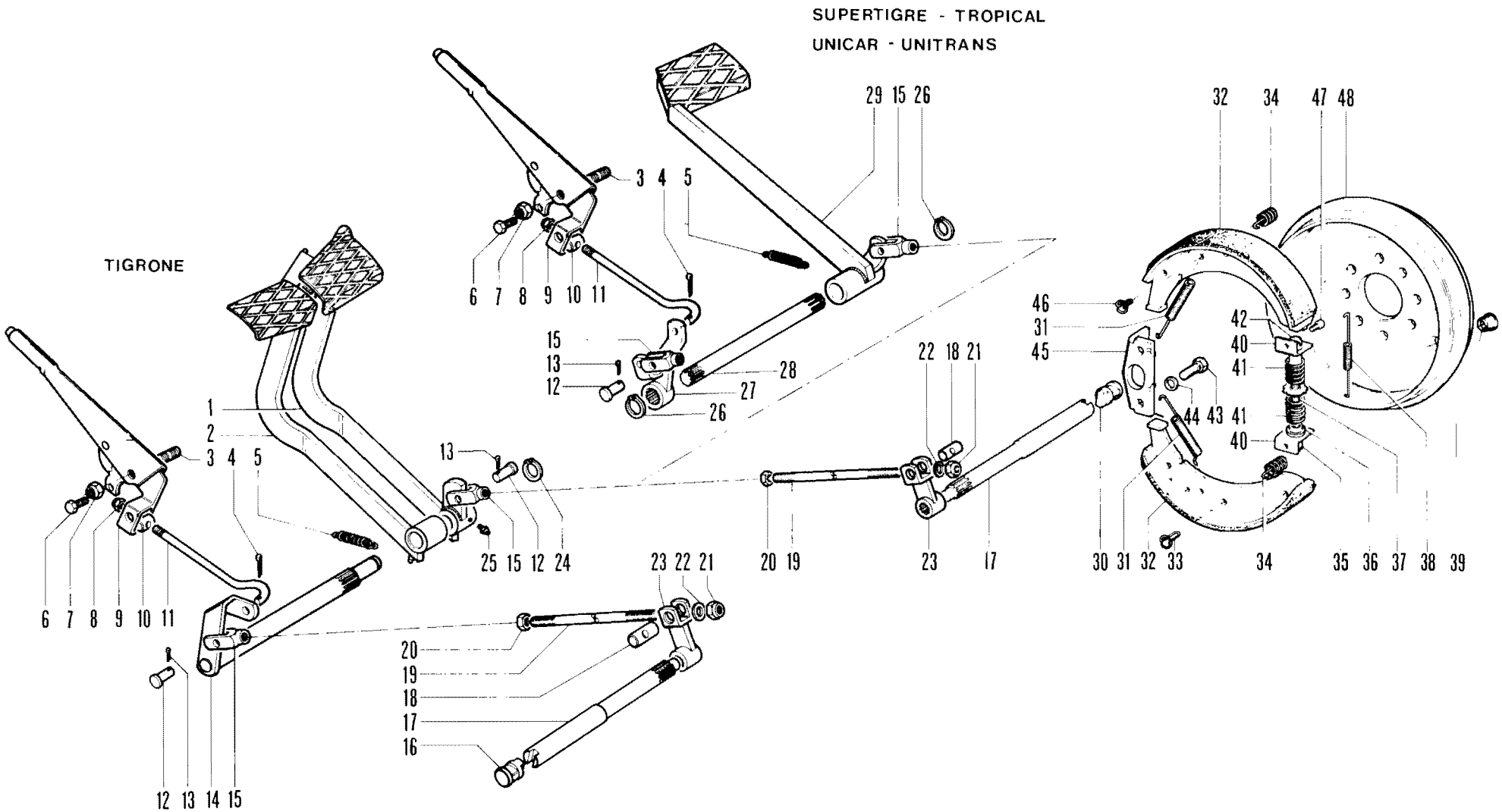

RICAMBI Nr. 13
Serie SM

FRENI - COMANDO FRENI (∅ 326 2ª versione)
TIGRONE/SUPERTIGRE 4800 N. - 5200 N. - 7000 - 7500
TROPICAL 7000 - 7500 (da matr. **13-5513***)
UNICAR - UNITRANS (da matr. **53-6615****)

TAV. C 6 - 21

Da matr. nr. * - * *	Fino a matr. nr.

Ric. 13	Tav. C6 - 30	FRENI - COMANDO FRENI	Foglio nr. 2	da matr. 13-5138 fino a matr.

fig.	nr. codice	quant.	modif.	denominazione e validità
1	6 191 504	1		VITE M 8 × 20 UNI 5739
2	6 198 504	1		DADO M 14 × 1,5 UNI 7474
3	6 080 565	2		ANELLO D'ARRESTO ∅ 6 DIN 6799
4	6 095 092	1		PERNO
5	6 094 074	1		TIRANTE (TIGRE 2800 - 4000 P.C.)
	6 094 079	1		TIRANTE (TIGRECAR FINO A MATR. 53-12303)
	6 094 088	1		TIRANTE (TIGRECAR DA MATR. 53-12304)
6	6 198 516	1		DADO M 8 UNI 7474
7	6 080 503	2		ANELLO D'ARRESTO ∅ 30 DIN 471 (TIGRE 2800 - 4000 P.C.)
	6 080 569	1		ANELLO D'ARRESTO ∅ 21 DIN 471 (TIGRECAR)
8	6 093 068 A	1		PERNO OLIVA SX (TIGRE 2800 - 4000 P.C.)
	6 093 207	1		PERNO OLIVA SX (TIGRECAR)
9	5 093 210	1		PEDALE SX
	5 093 098	1		LEVA (TIGRECAR - TIGRE/TIGRONE P.C. GERMANIA)
10	5 093 211	1		PEDALE DX
	5 093 098	1		LEVA (TIGRECAR - TIGRE / TIGRONE P.C. GERMANIA)
11	6 205 504	2		RONDELLA ∅ 10 UNI 6592
12	6 209 520	4		MOLLA
13	6 191 578	2		VITE M 16 × 1,5 × 70 UNI 5738
14	5 110 007	4		GANASCIA
15	6 109 007 A	2		TAMBURO FRENO
16	6 093 067 A	1		PERNO OLIVA DX (TIGRE 2800 - 4000 P.C.)
	6 093 206	1		PERNO OLIVA DX (TIGRECAR)
17	6 198 501	2		DADO M 10 UNI 7473
18	6 095 045	2		NOTTOLINO
	6 089 016	2		NOTTOLINO (TIGRE / TIGRONE P.C. GERMANIA)
19	6 209 510	2		MOLLA (TIGRE 2800 - 4000 P.C.)
20	6 094 080	2		TIRANTE (TIGRECAR)
	6 089 075	1		TIRANTE (TIGRECAR VERSIONE ALLUNGATA)
21	6 197 509	2		DADO M 10 UNI 5588 (TIGRECAR 2800)
22	6 095 032	2		NOTTOLINO (TIGRECAR 2800)
23	6 081 508	2		COPIGLIA ∅ 2 × 20 UNI 1336 (TIGRECAR)
24	6 099 013	2		FORCELLINA (TIGRECAR 2800)
25	5 094 085	2		TIRANTE (TIGRE 2800 - 4000 P.C.)
26	6 081 503	2		COPIGLIA ∅ 3,2 × 20 UNI 1336
27	5 093 196	1		PEDALE (TIGRE 2800 - 4000 P.C.)
	5 093 207	1		PEDALE (TIGRECAR FINO A MATR. 53-12303)
	5 101 016	1		PEDALE FRENO (TIGRECAR DA MATR. 53-12304)
28	6 209 509	1		MOLLA

fig.	nr. codice	quant.	modif.	denominazione e validità
29	5 191 518	1		VITE
30	5 093 197	1		LEVA (TIGRE 2800 - TIGRONE P.C.)
	5 089 007	1		LEVA (TIGRE GERMANIA - TIGRONE P.C. GERMANIA)
	5 089 019	1		LEVA (TIGRECAR DA MATR. 53-12304)
	5 093 206	1		LEVA (TIGRECAR FINO A MATR. 53-12303)
31	6 190 529	1		PRIGIONIERO (TIGRE 2800 - TIGRONE P.C.)
32	5 093 521	1		LEVA

tabella modifiche

modif. nr.	fig. nr.	codice antemodifica	fino a matr. nr.	codice postmodifica e norme di ricambio	da matr. nr.

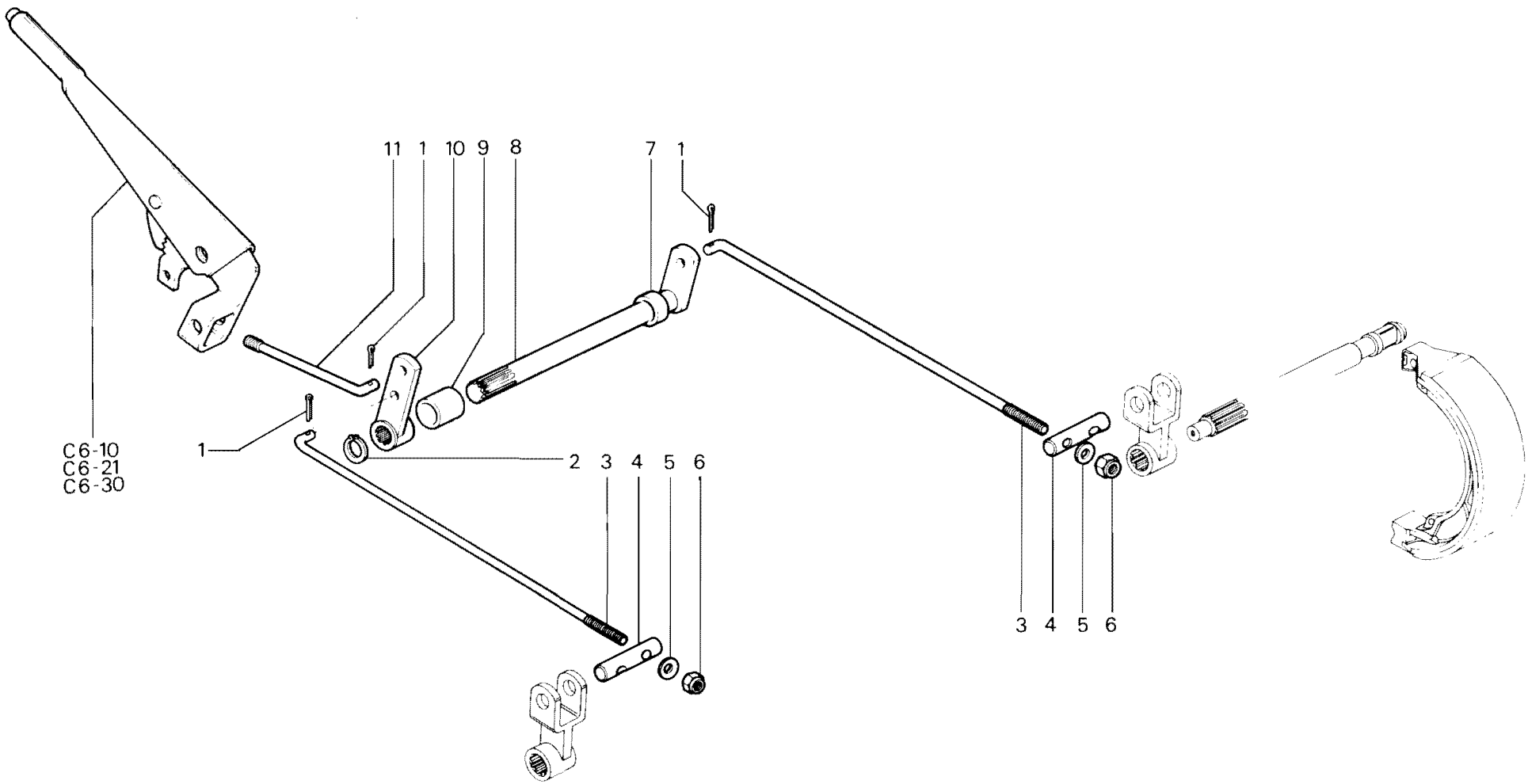

RICAMBI Nr. 13
2ª Serie SM

FRENO A MANO INDIPEDENTE (CEE)
TIGRONE - SUPERTIGRE - TROPICAL - TIGRE

TAV. C 6 - 60

Da matr. nr.	Fino a matr. nr.
13 - 6375	

Ric. 13	Tav. C7 - 10A	STERZO MECCANICO	Foglio nr. 1	da matr. 13-1001 fino a matr.

fig.	nr. codice	quant.	modif.	denominazione e validità
1	6 198 511	4		DADO M 16 × 1,5 UNI 7474
2	5 057 502	2		SNODO SFERICO
3	6 197 519	2		DADO M 25 × 1,5
4	Fig. 5			
5	4 094 060	1		BARRA COMPLET (4) - (UNITRANS FINO A MATR. 53-8619)
	4 094 061	1		BARRA COMPLETA (3)
	4 088 023	1		BARRA COMPLETA (UNITRANS DA MATR. 53-8620)
6	Fig. 7			
7	4 094 062	1		BARRA STERZO COMPLETA
8	6 197 524	1		DADO 1 1/8'' DIA UNF 2A (1)
	6 197 554	1		DADO 1 1/4'' UNF (2)
9	6 206 513	1		RONDELLA GROWER ∅ 30 (1)
	6 206 525	1		RONDELLA GROWER ∅ 33 (2)
10	6 093 038	1		LEVA STERZO (1)
	6 088 020	1		LEVA STERZO (UNITRANS DA MATR. 53-8620)
	6 093 117	1		LEVA STERZO (2)
11	6 056 511	1		ANELLO IN RUBAZOTE (1)
12	6 077 504	1		ANELLO DI TENUTA 35477 RP (1)
	6 077 546	1		ANELLO DI TENUTA 50/9-38-7/1 (2)
13	6 074 518	2		BRONZINA (1)
14	6 206 506	4		RONDELLA GROWER ∅ 12
15	6 191 516	4		VITE M 12 × 35 UNI 5739
16	6 075 503	2		PISTA PER SFERE (1)
	6 075 505	2		PISTA PER SFERE (2)
17	6 055 501	1		PIANTONE STERZO H 180 (1)
	6 055 502	1		PIANTONE STERZO BASSO H 37 (1)
	6 007 526	1		PIANTONE STERZO H 180 (2)
	6 007 530	1		PIANTONE STERZO H 105 (1)
18	6 208 502	1		LINGUETTA 5 × 7,5 UNI 6606 - 79
19	6 056 505	a.r.		SPESSORE 0,06
	6 056 506	a.r.		SPESSORE 0,127
	6 056 507	a.r.		SPESSORE 0,254
	6 056 508	a.r.		SPESSORE 0,51
20	6 191 575	4		VITE (1)
	6 193 520	4		VITE 5/16'' UNF (2)
21	6 197 525	1		DADO M 16 × 1,5 UNI 5589
22	6 080 533	1		ANELLO D'ARRESTO
23	6 059 501	1		COPERCHIO
24	6 058 506	1		VOLANTE ∅ 435
25	6 056 510	1		BOCCOLA
26	5 102 501	1		TUBO GUIDA H 180
	5 102 502	1		TUBO GUIDA STERZO BASSO H 37
	5 007 531	1		TUBO GUIDA H 105 (1)
27	6 079 531	1		GUARNIZIONE
28	6 056 059	1		DISTANZIALE (1)
29	6 076 503	34		SFERA ∅ 6,35 (1/4'') (1)
	6 071 508	2		GABBIA A SFERE (2)
30	6 203 532	1		TAPPO (1)
	6 203 501	1		TAPPO (2)
31	6 197 542	1		DADO M 12 × 1,25 UNI 5589 (1)
	6 197 553	1		DADO 1/4'' B.S.P. (2)
32	6 190 539	1		VITE REGISTRO (1)
	6 193 519	1		VITE DI REGISTRO (2)
33	6 193 521	4		VITE 3/8'' UNF (2)
	6 191 575	4		VITE (1)
34	6 054 501	1		COPERCHIO (1)
	6 007 529	1		COPERCHIO (2)
35	6 079 530	1		GUARNIZIONE (1)
	6 079 548	1		GUARNIZIONE (2)
36	5 055 503	1		ALBERO OSCILLANTE (1)
	5 007 528	1		ALBERO OSCILLANTE (2)
37	6 067 510	1		CUSCINETTO (1)
	6 067 517	1		CUSCINETTO (2)
38	5 053 501	1		SCATOLA STERZO (1)
	5 007 525	1		SCATOLA STERZO (27
	2 007 501	1		SCATOLA STERZO COMPLETA H 180 (1)
	2 007 502	1		SCATOLA STERZO COMPLETA H 37 (1)
	2 007 507	1		SCATOLA STERZO COMPLETA H 180 (2)
	2 007 522	1		SCATOLA STERZO COMPLETA H 105 (1)
39	6 097 052	1		PIASTRA (UNITRANS FINO A MATR. 53-5651)
40	6 088 021	1		BUSSOLA (UNITRANS DA MATR. 53-8620)
41	4 088 064	1		BARRA STERZO COMPLETA (UNITRANS DA MATR. 53-8620)
42	6 088 022	1		SUPPORTO (UNITRANS DA MATR. 53-8620)

(1) STERZO TIPO 250 Q.
(2) STERZO TIPO 300 Q (DA MATR. 13-1453 FINO A MATR. 13-2174).
(3) 7500 / 7000 V. - 6000 RHEIN / V. - 5200 - 5000 - 4800 - 4500 - 4400 - 4200 - 4000 - 3600 - 3400.
(4) 7500 / 7000 / 6000 N.M.A.F. - 5200 / 5000 / 4800 N.A.

tabella modifiche

modif. nr.	fig. nr.	codice antemodifica	fino a matr. nr.	codice postmodifica e norme di ricambio	da matr. nr.

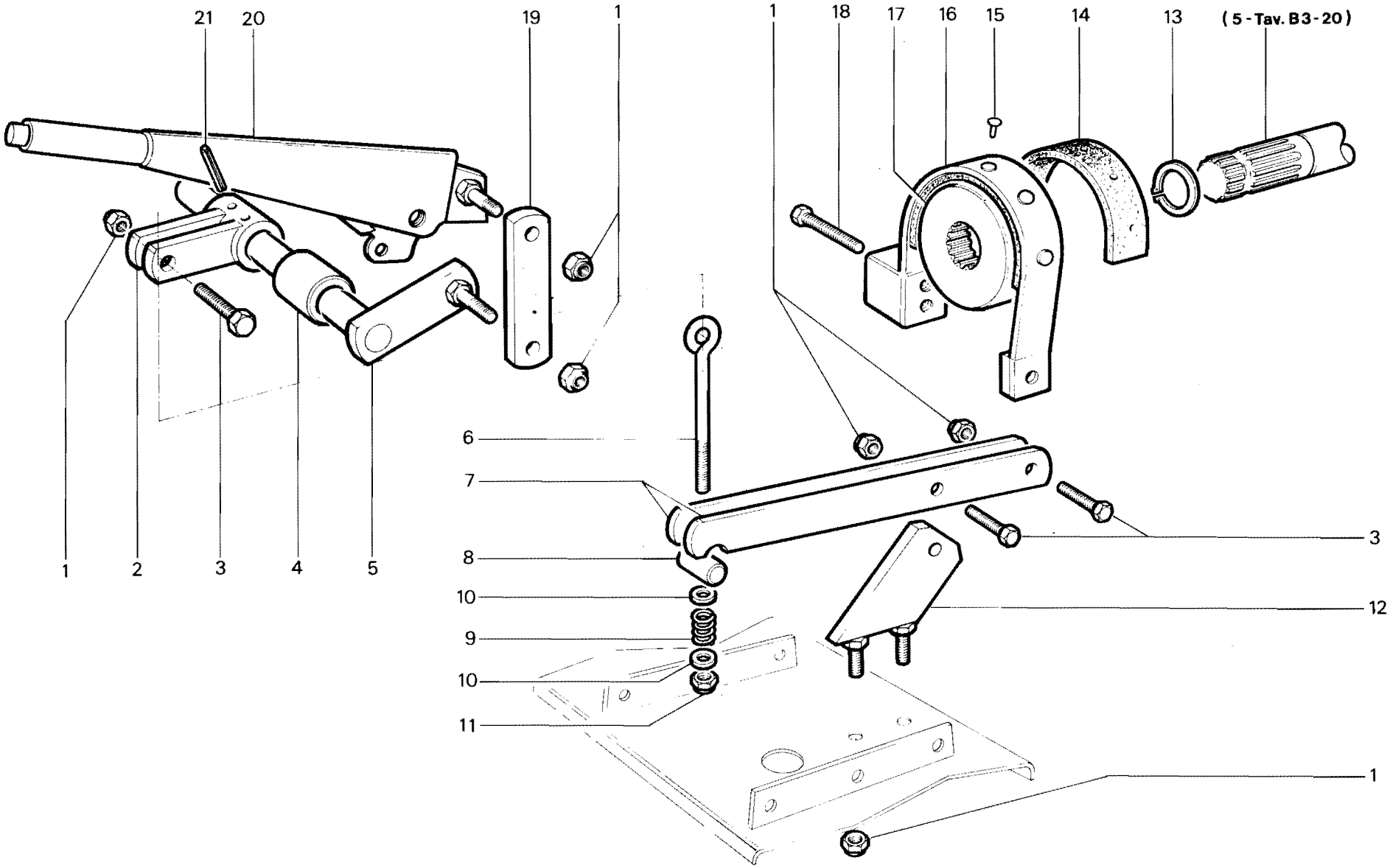

RICAMBI Nr. 13 1ª Serie SM	**FRENO - COMANDO FRENO A MANO SU TRASMISSIONE** TIGRONE	TAV. C 6 - 40	
		Da matr. nr. **13 - 1001**	Fino a matr. nr. **13-6374**

Ric. 13	Tav. C6 - 50	FRENO - COMANDO FRENO A MANO SU TRASMISSIONE	Foglio nr. 1	da matr. 13-1001 fino a matr. 13-6374

fig.	nr. codice	quant.	modif.	denominazione e validità
1	5 093 504	1		LEVA
2	6 198 503	1		DADO M 8 UNI 7473
3	6 095 030	1		NOTTOLINO
4	5 093 061	1		LEVA FRENO
5	6 095 034	1		NOTTOLINO
6	6 209 516	1		MOLLA
7	6 198 501	1		DADO M 10 UNI 7473
8	6 080 530	2		ANELLO D'ARRESTO ∅ 22 DIN 471
9	5 093 101	1		LEVA
10	6 081 505	1		COPIGLIA ∅ 2,5 x 20 UNI 1336
11	6 095 035	1		ALBERINO
12	6 094 015	1		TIRANTE
13	6 112 504	1		FERODO
14	6 109 006	1		PULEGGIA FRENO
15	6 196 510	1		GRANO M 10 x 30 UNI 5923
16	6 215 505	8		RIVETTO
17	5 110 005	1		NASTRO FRENO
18	5 036 008	1		ALBERO
19	6 206 501	2		RONDELLA ∅ 8 UNI 1751 - 52 A
20	6 191 531	2		VITE M 8 x 25 UNI 5739

fig.	nr. codice	quant.	modif.	denominazione e validità

tabella modifiche

modif. nr.	fig. nr.	codice antemodifica	fino a matr. nr.	codice postmodifica e norme di ricambio	da matr. nr.

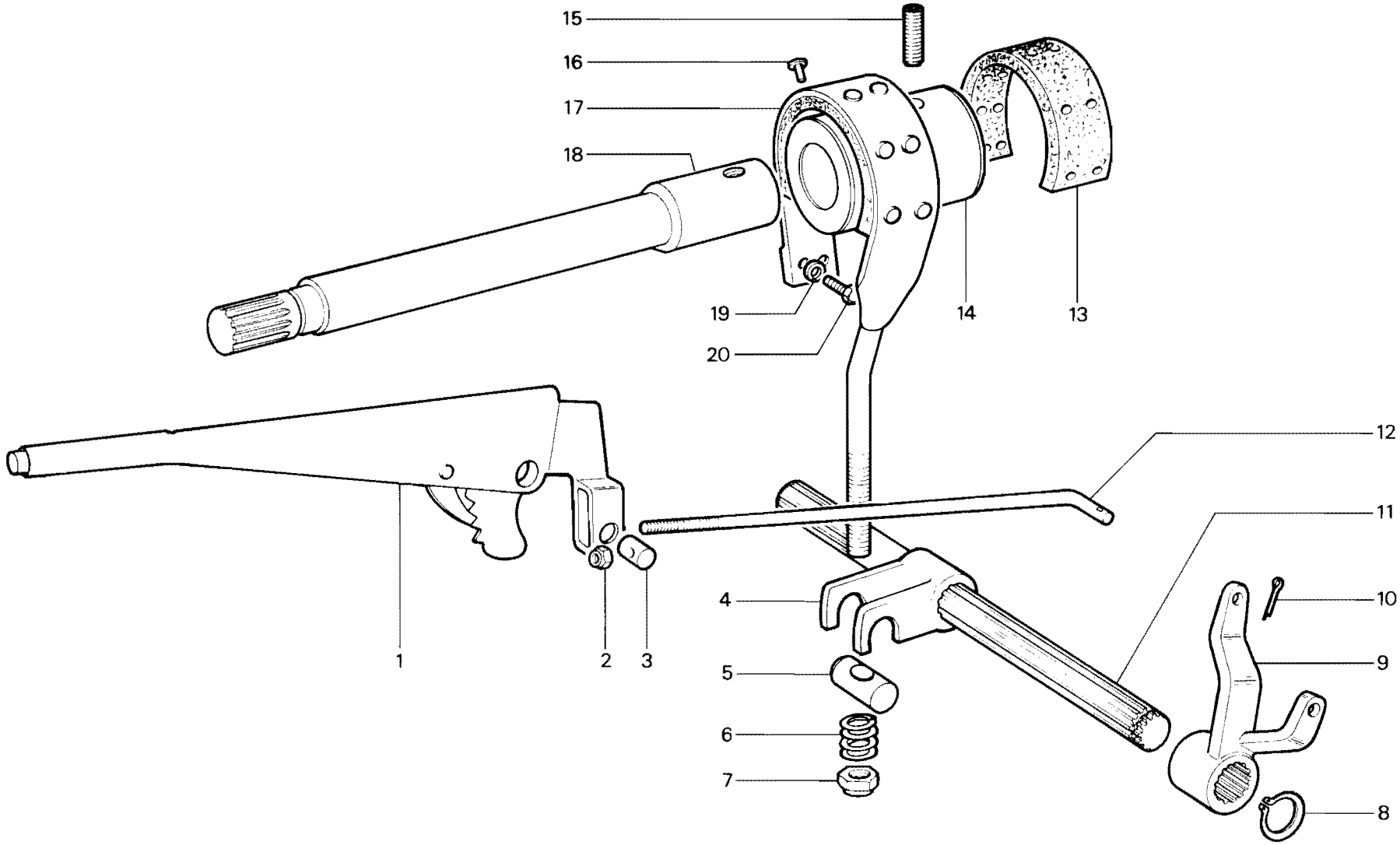

RICAMBI Nr. 13 1ª Serie SM	**FRENO - COMANDO FRENO A MANO SU TRASMISSIONE** (SUPERTIGRE - TROPICAL)	TAV. C 6 - 50	
		Da matr. nr. **13 - 1001**	Fino a matr. nr. **13-6374**

Ric. 13	Tav. C6 - 60	FRENO A MANO INDIPEDENTE (CEE)	Foglio nr. 1	da matr. 13-6375 fino a matr.

fig.	nr. codice	quant.	modif.	denominazione e validità
1	6 081 503	3		COPIGLIA ∅ 3,2 x 20 UNI 1336
2	6 080 530	1		ANELLO D'ARRESTO ∅ 22 DIN 471
3	6 089 010	2		TIRANTE (4800 - 4000 - 2800)
	6 089 009	2		TIRANTE (7000 N. - 4800 N. - TROPICAL)
	6 089 011	2		TIRANTE (7000 V. - 7000 F.)
4	6 089 016	2		NOTTOLINO
5	6 205 501	2		RONDELLA PIANA ∅ 8 UNI 6592
6	6 198 503	2		DADO M 8 UNI 7473
7	6 089 015	1		DISTANZIALE DX (TIGRONE - TIGRE)
	6 089 013	1		DISTANZIALE DX (SUPERTIGRE - TROPICAL)
8	5 089 002	1		LEVA
9	6 089 014	1		DISTANZIALE SX (SUPERTIGRE - TROPICAL)
10	5 089 004	1		LEVA (SUPERTIGRE - TROPICAL)
	5 089 005	1		LEVA (TIGRONE - TIGRE)
11	6 089 012	1		TIRANTE (4000 - 4800 - 7000 - TROPICAL)
	6 094 074	1		TIRANTE (2800 - 4000 P.C.)

fig.	nr. codice	quant.	modif.	denominazione e validità

tabella modifiche

modif. nr.	fig. nr.	codice antemodifica	fino a matr. nr.	codice postmodifica e norme di ricambio	da matr. nr.

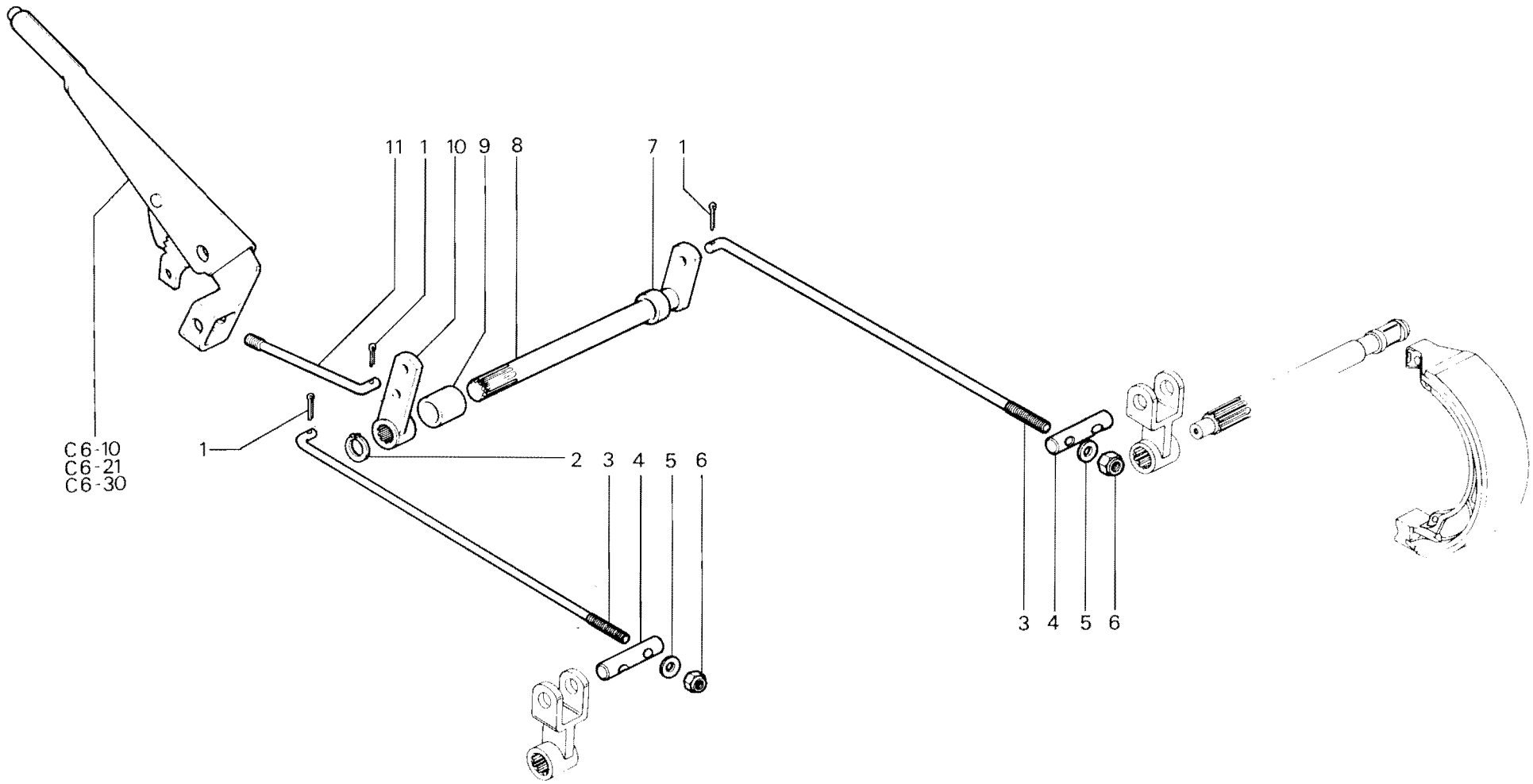

RICAMBI Nr. 13
2ª Serie SM

FRENO A MANO INDIPEDENTE (CEE)
TIGRONE - SUPERTIGRE - TROPICAL - TIGRE

TAV. C 6 - 60

Da matr. nr.	Fino a matr. nr.
13 - 6375	

Ric. 13	Tav. C7 - 10	STERZO MECCANICO	Foglio nr. 1	da matr. 13-1001 fino a matr.

fig.	nr. codice	quant.	modif.	denominazione e validità
1	6 198 511	4		DADO M 16 x 1,5 UNI 7474
2	5 057 502	2		SNODO SFERICO
3	6 197 519	2		DADO M 25 x 1,5
4	5 094 060	1		BARRA (4)
	5 094 061	1		BARRA (3)
5	4 094 060	1		BARRA COMPLETA (4)
	4 094 061	1		BARRA COMPLETA (3)
6	5 094 062	1		BARRA STERZO
7	4 094 062	1		BARRA STERZO COMPLETA
8	6 197 524	1		DADO 1 1/8" DIA UNF 2A (1)
	6 197 554	1		DADO 1 1/4" UNF (2)
9	6 206 513	1		RONDELLA ∅ 30 UNI 1751 - 52 A (1)
	6 206 525	1		RONDELLA ∅ 33 UNI 1751 - 52 A (2)
10	6 093 038	1		LEVA STERZO (1)
	6 093 117	1		LEVA STERZO (2)
11	6 056 511	1		ANELLO IN RUBAZOTE (1)
12	6 077 504	1		ANELLO DI TENUTA 35477 RP (1)
	6 077 545	1		ANELLO DI TENUTA 50/9-38-7/1 (2)
13	6 074 518	2		BRONZINA (1)
14	6 206 506	4		RONDELLA ∅ 12 UNI 1751 - 52 A
15	6 191 516	4		VITE M 12 x 35 UNI 5739
16	6 075 503	2		PISTA PER SFERE (1)
	6 075 505	2		PISTA PER SFERE (2)
17	6 055 501	1		PIANTONE STERZO h 180 (1)
	6 055 502	1		PIANTONE STERZO BASSO h 37 (1)
	6 007 526	1		PIANTONE STERZO h 180 (2)
	6 007 530	1		PIANTONE STERZO h 105 (1)
18	6 208 502	1		LINGUETTA 5 x 7,5 UNI 6606 - 79
19	6 056 505	a r.		SPESSORE 0,06
	6 056 506	a r.		SPESSORE 0,127
	6 056 507	a r.		SPESSORE 0,254
	6 056 508	a r.		SPESSORE 0,51
20	6 191 575	4		VITE (1)
	6 193 520	4		VITE 5/16" UNF (2)
21	6 197 525	1		DADO M 16 x 1,5 UNI 5589
22	6 080 533	1		ANELLO D'ARRESTO
23	6 059 501	1		COPERCHIO
24	6 058 506	1		VOLANTE ∅ 435
25	6 056 510	1		BOCCOLA
26	5 102 501	1		TUBO GUIDA h 180
	5 102 502	1		TUBO GUIDA STERZO BASSO h 37
	5 007 531	1		TUBO GUIDA h 105 (1)
27	6 079 531	1		GUARNIZIONE
28	6 056 059	1		DISTANZIALE (1)
29	6 076 503	34		SFERA ∅ 6,35 (1/4") (1)
	6 071 508	2		GABBIA A SFERE (2)

fig.	nr. codice	quant.	modif.	denominazione e validità
30	6 203 532	1		TAPPO (1)
	6 203 501	1		TAPPO (2)
31	6 197 542	1		DADO M 12 x 1,25 UNI 5589 (1)
	6 197 553	1		DADO 1/4" B. S. P. (2)
32	6 190 539	1		VITE REGISTRO (1)
	6 193 519	1		VITE DI REGISTRO (2)
33	6 193 521	4		VITE 3/8" UNF (2)
	6 191 575	4		VITE (1)
34	6 054 501	1		COPERCHIO (1)
	6 007 529	1		COPERCHIO (2)
35	6 079 530	1		GUARNIZIONE (1)
	6 079 548	1		GUARNIZIONE (2)
36	5 055 503	1		ALBERO OSCILLANTE (1)
	5 007 528	1		ALBERO OSCILLANTE (2)
37	6 067 510	1		CUSCINETTO (1)
	6 067 517	1		CUSCINETTO (2)
38	5 053 501	1		SCATOLA STERZO (1)
	5 007 525	1		SCATOLA STERZO (2)
	2 007 501	1		SCATOLA STERZO COMPLETA h 180 (1)
	2 007 502	1		SCATOLA STERZO COMPLETA h 37 (1)
	2 007 507	1		SCATOLA STERZO COMPLETA h 180 (2)
	2 007 522	1		SCATOLA STERZO COMPLETA h 105 (1)
39	6 097 052	1		PIASTRA (UNITRANS fino a matr. 53 - 5651)

(1) Sterzo tipo 250 Q
(2) Sterzo tipo 300 Q (da matr. 13 - 1453 fino a matr. 13 - 2174)
(3) 7000 V. - 6000 Rhein / V. - 5000 - 4800 - 4500 - 4400 - 4200 - 4000 - 3600 - 3400
(4) 4800 N. - 5000 N. - 6000 N. M. F. A. - UNITRANS

tabella modifiche

modif. nr.	fig. nr.	codice antemodifica	fino a matr. nr.	codice postmodifica e norme di ricambio	da matr. nr.

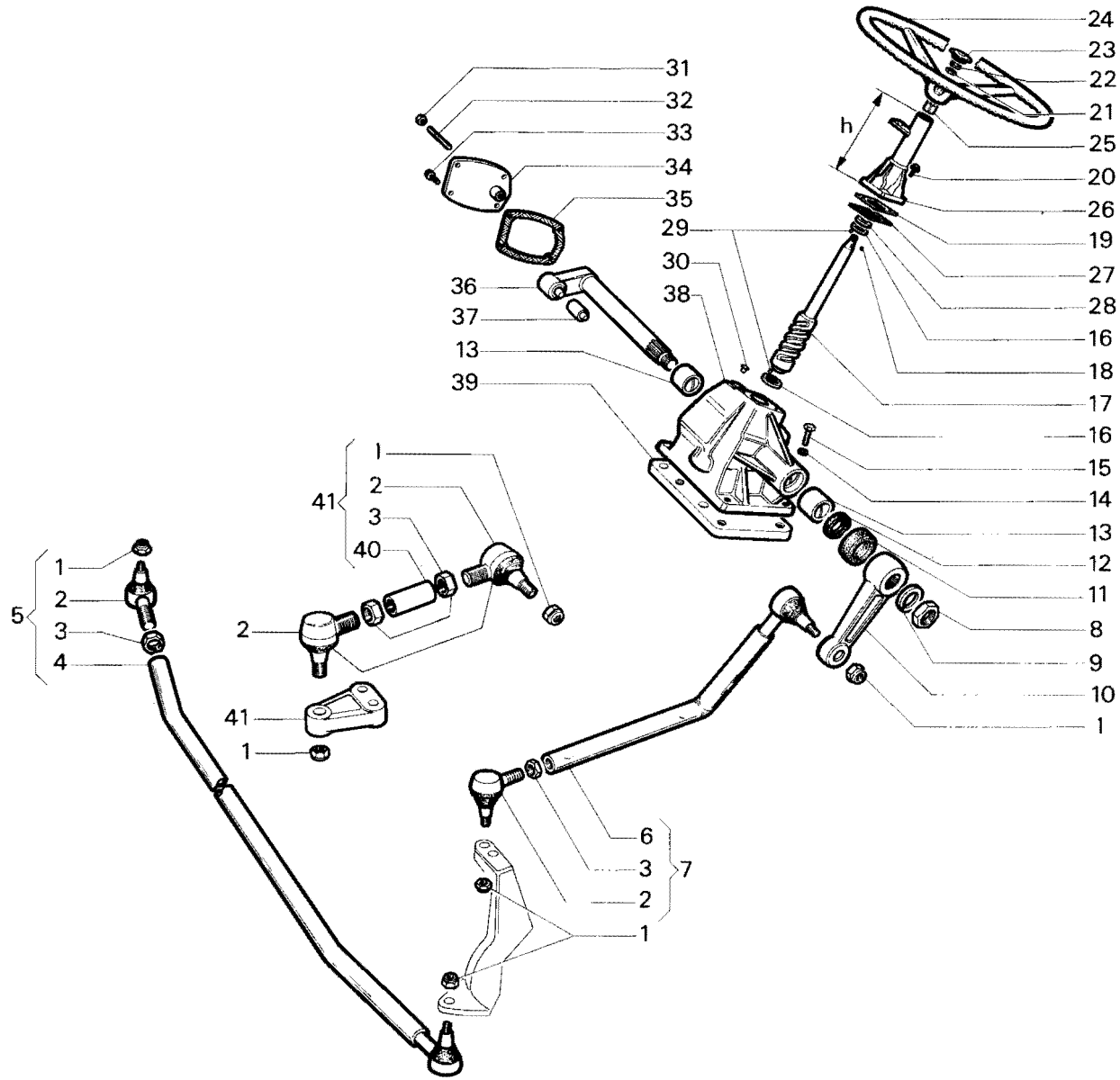

RICAMBI Nr. 13 Serie SM	**STERZO MECCANICO** TIGRONE UNITRANS (fino a matr. **53-11870**)	TAV. C7 - 10A	
		Da matr. nr. **13 - 1001**	Fino a matr. nr.

Ric. 13	Tav. C7 - 20	STERZO MECCANICO	Foglio nr. 1	da matr. 13-1001 fino a matr.

fig.	nr. codice	quant.	modif.	denominazione e validità
1	6 198 508	4		DADO M 14 x 1,5 UNI 7473
2	6 198 504	1		DADO M 14 x 1,5 UNI 7474
3	5 057 507	1		SNODO SFERICO
4	6 197 536	2		DADO
5	6 094 039	1		BARRA INFERIORE
6	6 191 547	1		VITE M 8 x 40 UNI 5737
7	5 057 506	1		BARRA
8	5 094 039	1		BARRA INF. STERZO COMPLETA
9	6 197 507	1		DADO M 8 UNI 5587
10	6 191 573	1		VITE M 14 x1,5 x 70 UNI 5738
11	5 057 503	1		SNODO SFERICO
12	6 094 047	1		BARRA STERZO (525)
	6 094 046	1		BARRA STERZO (546)
13	6 197 535	1		DADO SX
14	5 057 504	1		SNODO SFERICO SX
15	5 094 047	1		BARRA STERZO COMPLETA (525)
	5 094 046	1		BARRA STERZO COMPLETA (546)
16	6 093 127	1		LEVA
17	5 053 502	1		SCATOLA STERZO
	2 007 504	1		SCATOLA STERZO COMPLETA
18	6 067 511	1		CUSCINETTO
19	5 055 505	1		ALBERO OSCILLANTE
20	6 079 535	1		GUARNIZIONE
21	6 054 502	1		COPERCHIO
22	6 190 539	1		VITE REGISTRO
23	6 197 542	1		DADO M 12 x 1,25 UNI 5589
24	6 191 575	8		VITE
25	6 206 502	4		RONDELLA ∅ 10 UNI 1751 - 52 A
26	6 191 534	4		VITE M 10 x 25 UNI 5739
27	6 205 528	1		RONDELLA
28	6 203 528	1		TAPPO
29	6 075 503	2		PISTA PER SFERE
30	6 055 504	1		PIANTONE STERZO
31	6 208 502	1		LINGUETTA 5 x 7,5 UNI 6606 - 69
32	6 056 505	a r.		SPESSORE 0,06
	6 056 506	a r.		SPESSORE O,127
	6 056 507	a r.		SPESSORE 0,254
	6 056 508	a r.		SPESSORE 0,51
33	5 102 503	1		TUBO GUIDA

fig.	nr. codice	quant.	modif.	denominazione e validità
34	6 056 512	1		BOCCOLA IN FELTRO
35	6 058 504	1		VOLANTE ∅ 400
36	6 197 525	1		DADO M 16 x 1,5 UNI 5589
37	6 059 501	1		COPERCHIO VOLANTE
38	6 080 533	1		ANELLO D'ARRESTO
39	6 079 531	1		GUARNIZIONE
40	6 076 503	34		SFERA ∅ 6,35 (1/4")
41	6 074 521	1		BRONZINA
42	6 077 528	1		ANELLO DI TENUTA 28 - 38 - 7
43	6 056 513	1		ANELLO IN RUBAZOTE
44	5 093 118	1		LEVA STERZO
45	6 197 543	1		DADO
46	6 206 521	1		RONDELLA ∅ 22 UNI 1751 - 52 A

tabella modifiche

modif. nr.	fig. nr.	codice antemodifica	fino a matr. nr.	codice postmodifica e norme di ricambio	da matr. nr.

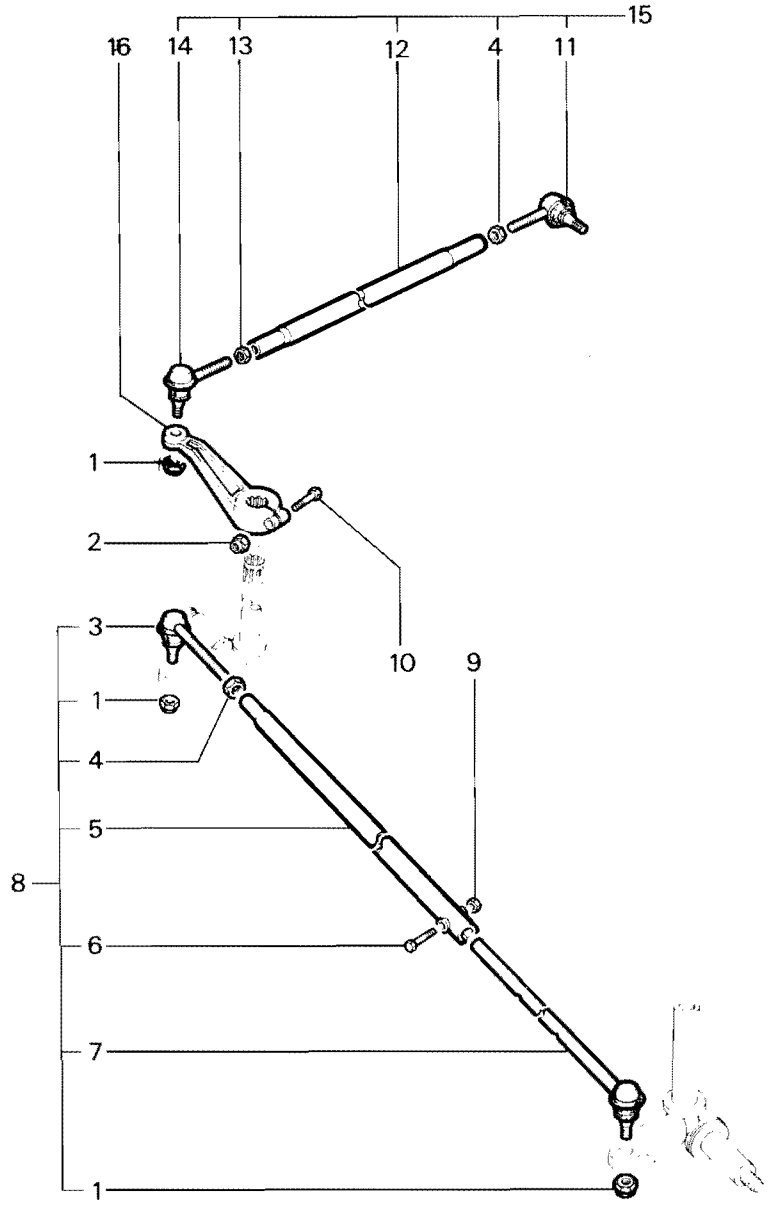

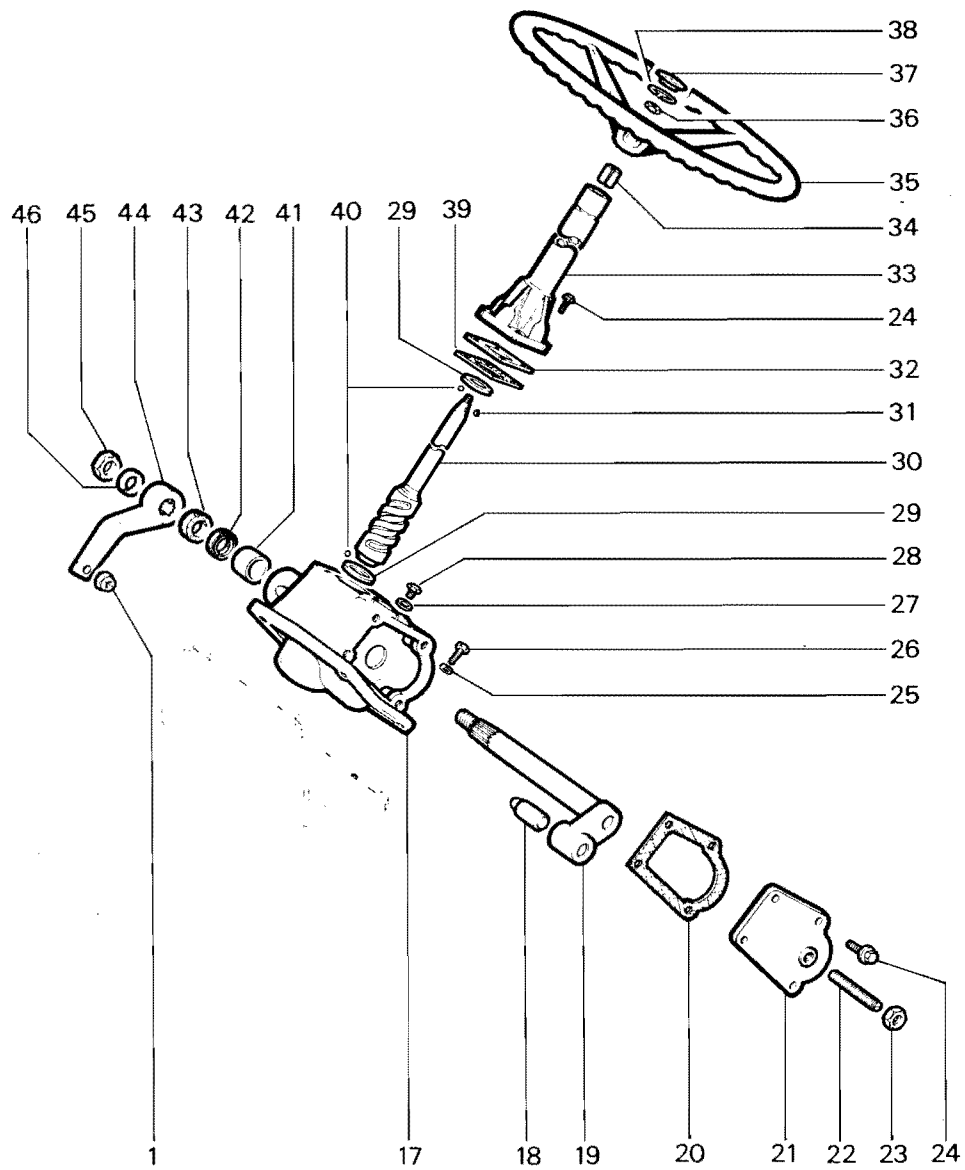

RICAMBI Nr. 13
Serie SM

STERZO MECCANICO
MAKI 525 - 546

TAV. C 7 - 20

Da matr. nr.	Fino a matr. nr.
13 - 1001	

Ric. 13	Tav. C7 - 30	STERZO MECCANICO (CARRARO)	Foglio nr. 1	da matr. 13-1001 fino a matr. 13-5093

fig.	nr. codice	quant.	modif.	denominazione e validità
1	6 197 517	2		DADO M 14 x 1,5 UNI 5589
2	6 191 522	3		VITE M 10 x 30 UNI 5739
3	6 205 509	3		RONDELLA IN RAME
4	6 054 002	1		COPERCHIO
5	6 079 514	1		GUARNIZIONE
6	6 190 512	1		VITE REGISTRO
7	6 055 002	1		ALBERO
8	6 191 505	2		VITE M 10 x 35 UNI 5739
	6 191 536	2		VITE M 10 x 45 UNI 5737
9	6 206 502	4		RONDELLA ∅ 10 UNI 1751 - 52 A
10	6 077 516	1		ANELLO DI TENUTA 32457
11	6 198 511	2		DADO M 16 x 1,5 UNI 7474
12	5 057 502	2		SNODO SFERICO
13	6 197 519	1		DADO
14	6 096 016	1		BUSSOLA
15	4 094 087	1		BARRA STERZO COMPLETA
16	6 197 520	1		DADO
17	6 206 511	1		RONDELLA ∅ 26 UNI 1751 - 52 A
18	6 093 174	1		LEVA STERZO
19	6 053 001	1		SCATOLA STERZO
	2 007 003	1		SCATOLA STERZO COMPLETA
20	6 069 502	2		CUSCINETTO 30206
21	6 208 502	1		LINGUETTA 5 x 7,5 UNI 6606 - 79
22	6 206 501	4		RONDELLA ∅ 8 UNI 1751 - 52 A
23	6 191 504	4		VITE M 8 x 20 UNI 5739
24	6 074 003	1		BUSSOLA GUIDA
25	6 058 506	1		VOLANTE ∅ 435
26	6 080 533	1		ANELLO D'ARRESTO
27	6 059 501	1		COPERCHIO
28	5 054 003	1		TUBO GUIDA STERZO BASSO
	5 054 004	1		TUBO GUIDA
29	6 056 501	a r.		SPESSORE 0,10
	6 056 502	a r.		SPESSORE 0,12
	6 056 503	a r.		SPESSORE 0,15
	6 056 504	a r.		SPESSORE 0,30
30	6 055 001	1		PIANTONE STERZO
	6 055 003	1		PIANTONE STERZO BASSO
31	6 203 504	1		TAPPO
32	6 056 001	a r.		ANELLO DISTANZIATORE SP. 3,5

fig.	nr. codice	quant.	modif.	denominazione e validità
32	6 056 002	a r.		ANELLO DISTANZIATORE SP. 3,75
	6 056 003	a r.		ANELLO DISTANZIATORE SP. 4,00
	6 056 004	a r.		ANELLO DISTANZIATORE SP. 4,25

tabella modifiche

modif. nr.	fig. nr.	codice antemodifica	fino a matr. nr.	codice postmodifica e norme di ricambio	da matr. nr.

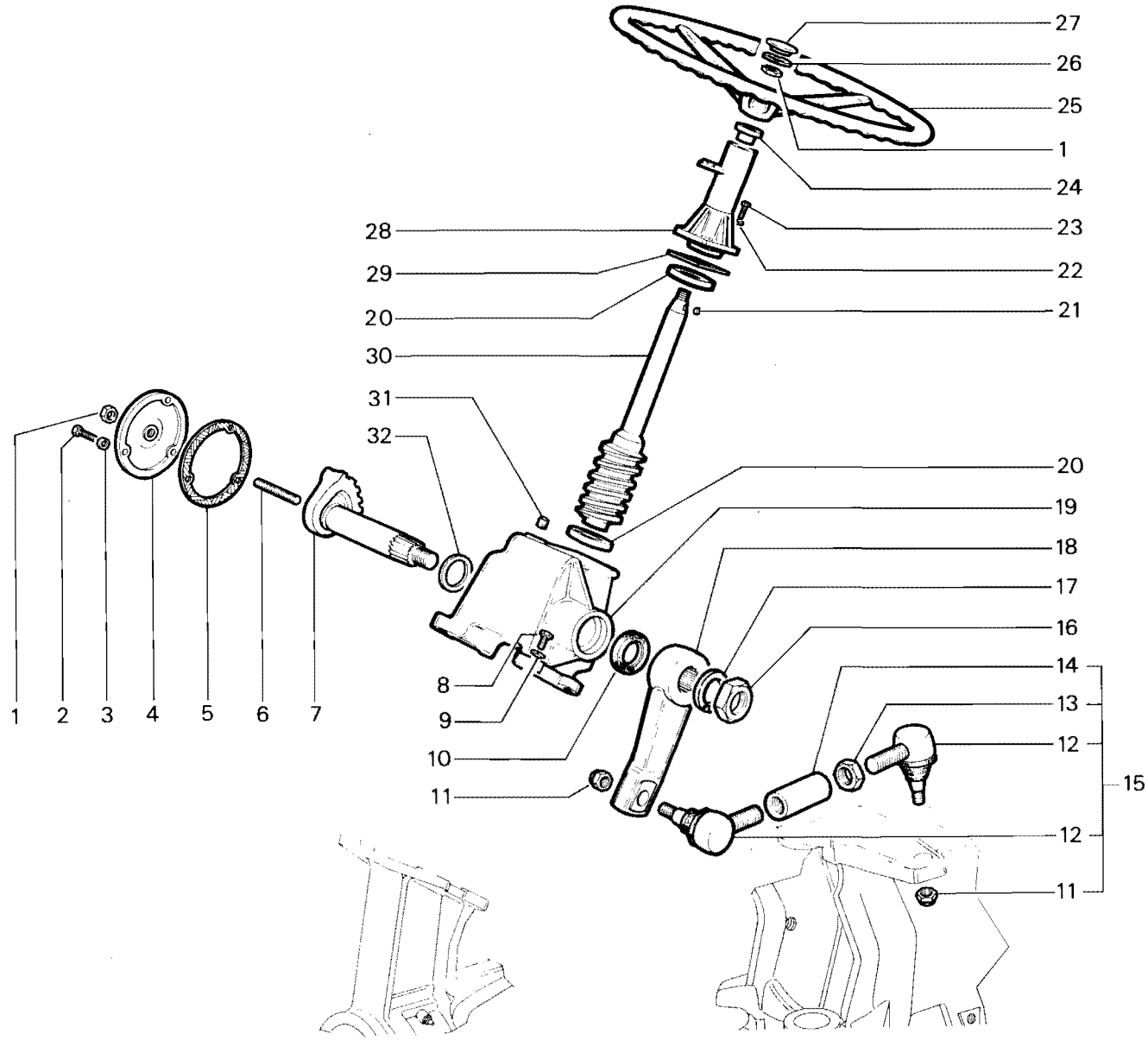

RICAMBI Nr. 13 Serie SM	**STERZO MECCANICO (CARRARO)** SUPERTIGRE	TAV. C 7 - 30	
		Da matr. nr. **13 - 1001**	Fino a matr. nr. **13-5093**

Ric. 13	Tav. C7 - 31	STERZO MECCANICO	Foglio nr. 1	da matr. 13-5094 fino a matr.

fig.	nr. codice	quant.	modif.	denominazione e validità
1	6 197 542	1		DADO M 12 x 1,25 UNI 5589
2	6 191 534	3		VITE M 10 x 25 UNI 5739
3	6 206 502	7		RONDELLA ∅ 10 UNI 1751 - 52 A
4	6 007 536	1		COPERCHIO
5	6 079 549	1		GUARNIZIONE
6	6 190 539	1		VITE DI REGISTRO
7	6 007 535	1		ALBERO
8	6 056 004	a r.		ANELLO DISTANZIATORE SP. 4,25
	6 056 003	a r.		ANELLO DISTANZIATORE SP. 4
	6 056 002	a r.		ANELLO DISTANZIATORE SP. 3,75
	6 056 001	a r.		ANELLO DISTANZIATORE SP. 3,5
9	6 191 535	2		VITE M 10 x 45 UNI 5737
	6 191 505	2		VITE M 10 x 35 UNI 5739
10	6 198 511	2		DADO M 16 x 1,5 UNI 7474
11	5 057 502	2		SNODO SFERICO
12	6 096 016	1		BUSSOLA
13	6 197 519	1		DADO
14	4 094 087	1		BARRA STERZO COMPLETA
15	6 197 555	1		DADO M 24 x 2 UNI 5588
16	6 206 526	1		RONDELLA ∅ 24 UNI 1751 - 52 A
17	6 093 174	1		LEVA STERZO
18	6 077 547	1		ANELLO DI TENUTA 32477 AS
19	6 075 506	2		PISTA PER SFERE
20	6 076 501	30		SFERA ∅ 7,938 (5/16")
21	6 208 502	1		LINGUETTA 5 x 7,5 UNI 6606-79
22	6 206 501	4		RONDELLA ∅ 8 UNI 1751 - 52 A
23	6 191 531	4		VITE M 8 x 25 UNI 5739
24	6 056 510	1		BOCCOLA IN FELTRO
25	6 058 506	1		VOLANTE ∅ 435
26	6 197 525	1		DADO M 16 x 1,5 UNI 5589
27	6 080 533	1		ANELLO D'ARRESTO
28	6 059 501	1		COPERCHIO
29	5 007 534	1		TUBO GUIDA
30	6 056 505	a r.		SPESSORE 0,06
	6 056 506	a r.		SPESSORE 0,127
	6 056 507	a r.		SPESSORE 0,254
	6 056 508	a r.		SPESSORE 0,51
31	6 079 531	1		GUARNIZIONE
32	6 007 533	1		PIANTONE STERZO

fig.	nr. codice	quant.	modif.	denominazione e validità
33	6 203 532	1		TAPPO
34	6 007 532	1		SCATOLA STERZO
	2 007 509	1		SCATOLA STERZO COMPLETA

tabella modifiche

modif. nr.	fig. nr.	codice antemodifica	fino a matr. nr.	codice postmodifica e norme di ricambio	da matr. nr.

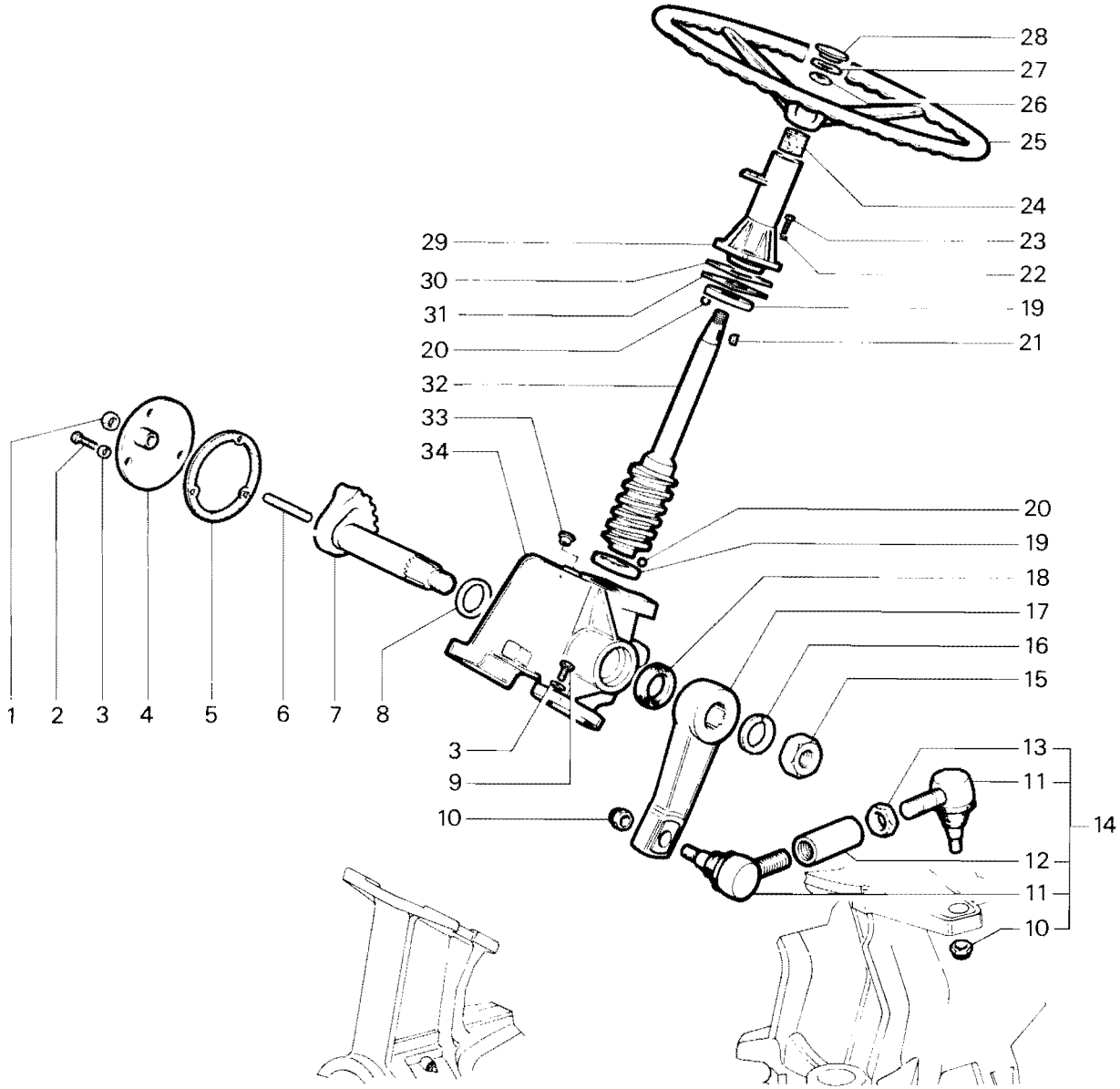

RICAMBI Nr. 13 Serie SM	**STERZO MECCANICO** SUPERTIGRE	TAV. C 7 - 31	
		Da matr. nr. **13 - 5094**	Fino a matr. nr.

Ric. 13	Tav. C7 - 40	STERZO MECCANICO	Foglio nr. 1	da matr. 13-5138 fino a matr.

fig.	nr. codice	quant.	modif.	denominazione e validità
1	6 197 522	2		DADO M 10 UNI 5587
2	6 206 502	6		RONDELLA ∅ 10 UNI 1751 - 52 A
3	6 197 505	4		DADO M 12 UNI 5587 (TIGRE - 4000 P.C.)
4	6 193 510	2		VITE 7/16'' x 35 (TIGRE - 4000 P.C.)
	6 193 516	2		VITE 7/16'' x 25 (TIGRECAR)
5	6 206 506	2		RONDELLA ∅ 12 UNI 1751 - 52 A
6	6 191 536	2		VITE M 10 x 45 UNI 5737 (TIGRE - 4000 P.C.)
	6 191 505	2		VITE M 10 x 35 UNI 5737 (TIGRECAR)
7	6 191 534	4		VITE M 10 x 25 UNI 5737 (TIGRE - 4000 P.C.)
8	6 013 011	1		SUPPORTO SCATOLA GUIDA (TIGRE - 4000 P.C.)
9	6 198 508	4		DADO M 14 x 1,5 UNI 7473
10	5 057 503	1		SNODO SFERICO
11	6 197 536	2		DADO
12	5 094 072	1		BARRA INFERIORE STERZO
13	4 094 072	1		BARRA INFERIORE STERZO COMPLETA
14	5 094 070	1		BARRA STERZO (TIGRE - 4000 P.C.)
	5 094 074	1		BARRA STERZO (TIGRECAR)
15	5 057 503	1		SNODO SFERICO (TIGRE - 4000 P.C.)
	5 057 509	1		SNODO SFERICO (TIGRECAR)
16	4 094 070	1		BARRA STERZO COMPLETA (TIGRE - 4000 P.C.)
	4 094 074	1		BARRA STERZO COMPLETA (TIGRECAR)
17	6 197 552	1		DADO 3/4'' - 16 UNF 2B
18	6 007 524	1		RONDELLA
19	6 093 192	1		LEVA STERZO (TIGRE - 4000 P.C.)
	6 093 216	1		LEVA STERZO (TIGRECAR)
20	6 078 530	1		ANELLO OR 4100
21	5 007 517	1		SCATOLA
	2 007 514	1		SCATOLA STERZO COMPLETA
22	6 203 521	1		TAPPO CONICO M 18 x 1,5
23	6 079 547	1		GUARNIZIONE
24	6 206 501	10		RONDELLA ∅ 8 UNI 1751 - 52 A
25	6 191 531	8		VITE M 8 x 25 UNI 5739
26	5 102 011	1	167	TUBO GUIDA
27	5 007 522	1		BOCCOLA
28	6 207 524	a r.		ANELLO P.S. 40 - 28 - 1,0 DIN 988
	6 207 525	a r.		ANELLO P.S. 40 - 28 - 0,5 DIN 988
	6 207 526	a r.		ANELLO P.S. 40 - 28 - 0,3 DIN 988
	6 207 527	a r.		ANELLO P.S. 40 - 28 - 0,2 DIN 988
	6 207 528	a r.		ANELLO P.S. 40 - 28 - 0,1 DIN 988

fig.	nr. codice	quant.	modif.	denominazione e validità
29	6 076 505	20		SFERA ∅ 7,144 (9/32'')
30	6 076 506	12		SFERA ∅ 9,525 (3/8'')
31	6 206 505	2		RONDELLA ∅ 6 UNI 1751 - 52 A
32	6 191 533	2		VITE M 6 x 12 UNI 5739
33	5 007 518	1		CHIOCCIOLA COMPLETA
34	6 075 504	2		PISTA PER SFERE
35	6 007 519	1		ALBERO
36	6 079 546	1		GUARNIZIONE
37	6 007 521	1		COPERCHIO
38	6 191 501	2		DADO M 8 UNI 5588
39	6 193 518	1		VITE DI REGISTRO
40	6 197 525	2		DADO M 16 x 1,5 UNI 5589
41	6 007 523	1		RULLO GUIDA CHIOCCIOLA
42	5 055 004	1	167	PIANTONE STERZO
43	6 208 502	1		LINGUETTA 5 x 7,5 UNI 6606 - 69
44	6 058 502	1		COPERCHIO
45	6 058 505	1		VOLANTE ∅ 400

tabella modifiche

modif. nr.	fig. nr.	codice antemodifica	fino a matr. nr.	codice postmodifica e norme di ricambio	da matr. nr.
167	26	5 102 011	FORNIRE ACCOPPIATI FINO A MATR. 13 - 6018		
167	42	5 055 004			

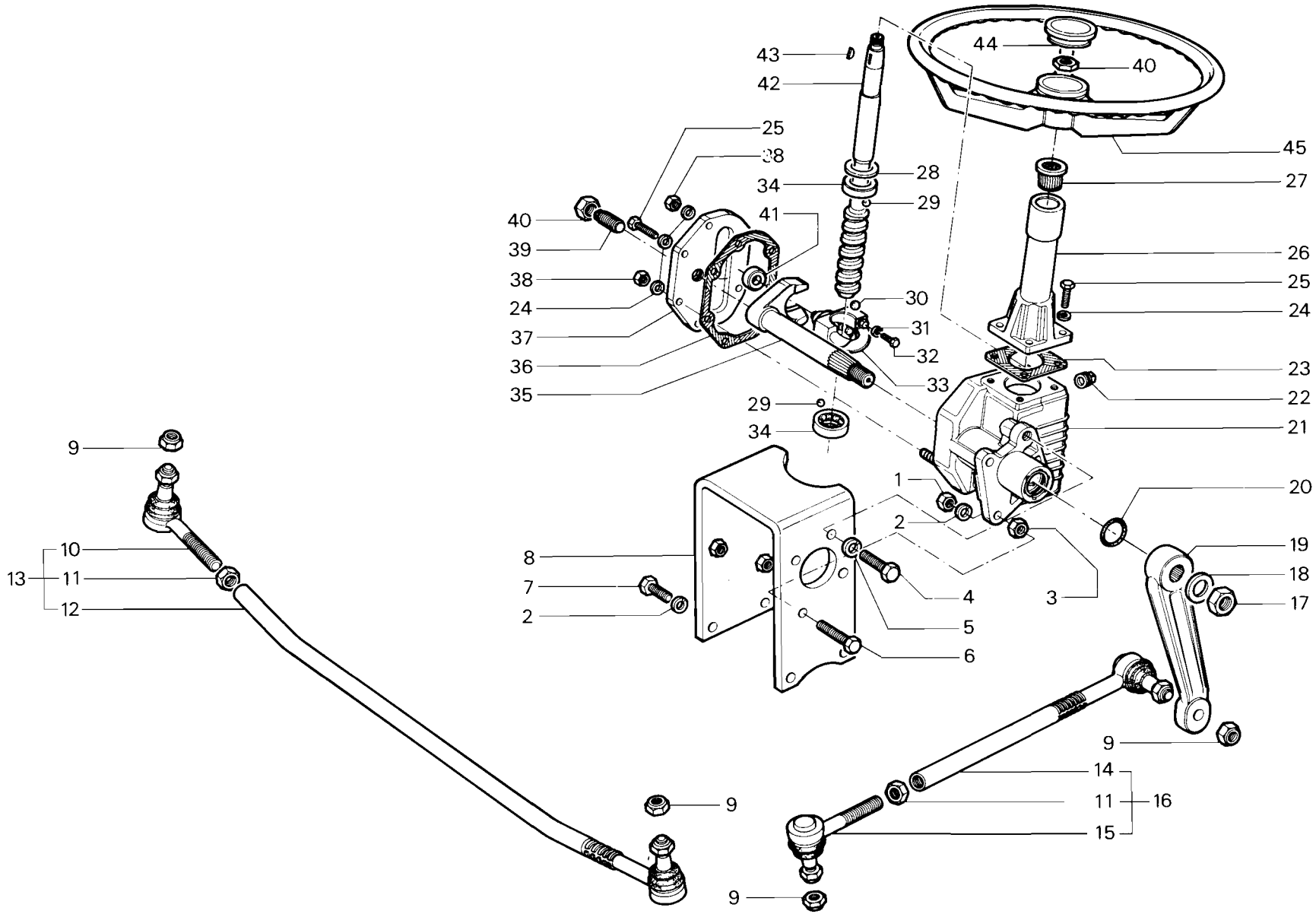

RICAMBI Nr. 13 Serie SM	**STERZO MECCANICO** TIGRE - TIGRECAR - TIGRONE P.C.	TAV. C 7 - 40	
		Da matr. nr. **13 - 5138**	Fino a matr. nr.

Ric. 13	Tav. C7 - 41	STERZO MECCANICO	Foglio nr. 1	da matr. 13-13537 fino a matr.

fig.	nr. codice	quant.	modif.	denominazione e validità
1	6 059 502	1		COPERCHIO
2	6 197 525	1		DADO M 16 × 1,5 UNI 5589
3	6 058 505	1		VOLANTE ∅ 400
4	6 056 512	1		BOCCOLA IN FELTRO
5	5 102 503	1		TUBO GUIDA
6	6 191 575	4		VITE
7	6 056 505	a.r.		SPESSORE 0,06
	6 056 506	a.r.		SPESSORE 0,127
	6 056 507	a.r.		SPESSORE 0,254
	6 056 508	a.r.		SPESSORE 0.51
8	6 079 531	1		GUARNIZIONE
9	6 075 503	2		PISTA PER SFERE
10	6 076 503	34		SFERA 3,650 (1/4")
11	6 208 502	1		LINGUETTA
12	6 055 504	1		PIANTONE
13	5 150 012	1		SUPPORTO
14	6 203 528	1		TAPPO
15	6 191 534	4		VITE M 10 × 25 UNI 5739
16	6 206 502	4		RONDELLA GROWER ∅ 10
17	6 067 511	1		CUSCINETTO
18	5 055 505	1		ALBERO
19	6 079 535	1		GUARNIZIONE
20	6 054 502	1		COPERCHIO
21	6 191 575	4		VITE
22	6 190 539	1		VITE REGISTRO
23	6 197 542	1		DADO M 12 × 1,25 UNI 5589
24	5 150 011	1		SUPPORTO
25	6 122 006	4		DISTANZIALE
26	6 013 018	4		SUPPORTO DX
27	6 013 019	1		SUPPORTO SX
28	4 094 072	1		BARRA STERZO COMPLETA
29	6 197 536	2		DADO M 16 × 1 UNI
30	6 198 508	4		DADO M 14 × 1,5 UNI 7473
31	5 057 503	2		SNODO SFERICO
32	5 053 502	1		SCATOLA STERZO
	2 007 504	1		SCATOLA STERZO COMLETA
33	6 074 521	1		BRONZINA
34	6 077 528	1		ANELLO DI TENUTA 28 -38 - 7
35	6 056 513	1		ANELLO DI RUBAZOTE

fig.	nr. codice	quant.	modif.	denominazione e validità
36	6 206 521	1		DADO
37	6 197 543	1		DADO
38	6 093 226	1		LEVA STERZO
39	5 057 509	1		SNODO SFERICO (TIGRECAR)
40	4 088 058	1		BARRA STERZO COMPLETA (TIGRECAR)
	4 094 070	1		BARRA STERZO COMPLETA (TIGRE - TIGRONE 4000 P.C.)

tabella modifiche

modif. nr.	fig. nr.	codice antemodifica	fino a matr. nr.	codice postmodifica e norme di ricambio	da matr. nr.

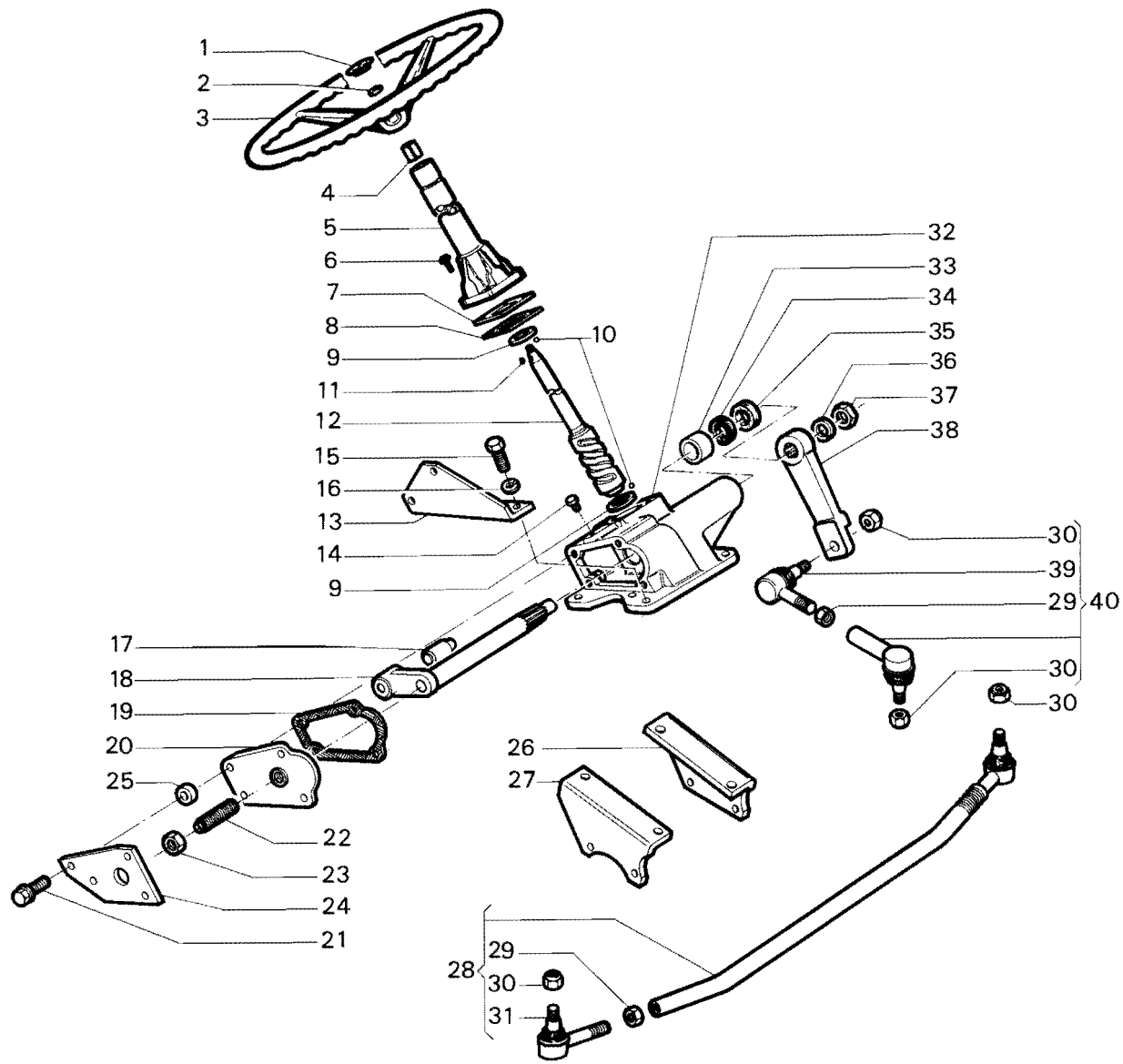

RICAMBI Nr. 13 Serie SM	**STERZO MECCANICO** TIGRE - TIGRECAR - TIGRONE P.C.	TAV. C7 - 41	
		Da matr. nr. **13 -13537**	Fino a matr. nr.

Ric. 13	Tav. C7 - 50A	STERZO IDRAULICO	Foglio nr. 1	da matr. 13-1001 fino a matr.

fig.	nr. codice	quant.	modif.	denominazione e validità
1	6 059 501	1		COPERCHIETTO (FINO A MATR. 13-5448)
	6 059 502	1		COPERCHIETTO (DA MATR. 13-5449)
2	6 080 533	1		ANELLO D'ARRESTO
3	6 197 529	1		DADO M 18 × 1,5 UNI 5589
4	6 058 503	1		VOLANTE (FINO A MATR. 13-5448)
	6 058 505	1		VOLANTE (DA MATR. 13-5449)
5	6 205 513	1		RONDELLA ∅ 18 UNI 6592
6	6 191 619	4		VITE M 10 × 30 UNI 5739
7	6 206 527	4		RONDELLA GROWER ∅ 10
8	5 061 501	1		COLONNA H 170 (2-3 FINO A MATR. 13-5448)
	5 061 503	1		COLONNA H 78 (2-3 FINO A MATR. 13-5448)
	5 061 502	1		COLONNA H 38 (2-3 FINO A MATR. 13-5448)
	5 061 504	1		COLONNA (2-3 DA MATR. 13-5449)
	5 061 505	1		COLONNA (1)
9	6 192 507	2		VITE M 10 × 40 UNI 5931
10	5 154 501	1		BLOCCO VALVOLE OVP 15 (FINO A M,ATR. 13-5448)
11	4 007 505	1	139	IDROGUIDA OSPB 80 ON (FINO A MATR. 13-5483)
	4 007 515	1		IDROGUIDA OSPC 80 ON (DA MATR. 13-5484)
12	6 208 505	1		LINGUETTA
13	6 198 511	1		DADO M 16 × 1,5 UNI 7474
14	5 057 502	1		SNODO SFERICO
	5 057 503	1		SNODO SFERICO (1)
15	4 094 060	1		BARRA COMPLETA (2)
	4 094 061	1		BARRA COMPLETA (3)
	4 094 072	1		BARRA COMPLETA (1)
16	6 197 519	1		CONTRODADO
17	6 191 516	4		VITE M 12 × 35 UNI 5739
18	6 206 506	4		RONDELLA GROWER ∅ 12
19	5 153 521	1		CILINDRO
20	6 095 048	1		PERNO
21	5 097 067	1		ATTACCO IDROGUIDA (2)
	5 097 068	1		ATTACCO IDROGUIDA (3)
22	6 191 542	2		VITE M 14 × 1,5 × 35 UNI 5740
23	6 206 510	2		RONDELLA GROWER ∅ 14
24	6 096 017	1		BUSSOLA
25	6 198 511	1		DADO M 16 × 1,5 UNI 7474
26	6 191 534	6		VITE M 10 × 25 UNI 5739 (1)
27	6 206 502	6		RONDELLA GROWER ∅ 10 (1)
28	5 088 013	1		SUPPORTO (1)

fig.	nr. codice	quant.	modif.	denominazione e validità
29	5 088 017	1		SUPPORTO IDROGUIDA (1)
30	6 080 554	2		ANELLO D'ARRESTO SB 35
31	5 057 508	1		BUSSOLA SNODO
32	6 204 504	1		INGRASSATORE DIRITTO M 6
33	Fig. 19	1		CILINDRO
34	6 198 509	1		DADO M 16 × 1,5 UNI 7473
35	6 153 519	1		PISTONE
36	Fig. 42	1		ANELLO OR
37	Fig. 42	1		ANELLO OR
38	Fig. 19	1		GHIERA
39	Fig. 42	1		ANELLO DI TENUTA
40	Fig. 42	1		ANELLO DI TENUTA
41	Fig. 19	1		STELO
42	5 223 521	1		SERIE GUARNIZIONI
43	2 007 515	1		IDROGUIDA COMPL. H 170 (2-3 FINO A MATR. 13-5448)
	2 007 517	1		IDROGUIDA COMPL. H 78 (2-3 FINO A MATR. 13-5448)
	2 007 519	1		IDROGUIDA COMPL. H 38 (2-3 FINO A MATR. 13-5448)
	2 007 521	1		IDROGUIDA COMPL. (2-3 DA MATR. 13-5449)
	2 007 524	1		IDROGUIDA COMPL (1)

(1)TIGRE 2800 - TIGRONE 4000 P.C.
(2) 4800 A.N. - 5000 N. - 5200 A.N. - 7000/7500 N.M.A.F. - UNITRANS.
(3) 3400 - 3600 - 4000 - 4200 - 4400 - 4500 - 4800 - 5000 - 5200 - 6000 RHEIN/V. - 7000 / 7500 V.

tabella modifiche

modif. nr.	fig. nr.	codice antemodifica	fino a matr. nr.	codice postmodifica e norme di ricambio	da matr. nr.
139	9	~~4 007 505~~	13-5483	4 007 515 (- 5 154 501)	13-5484

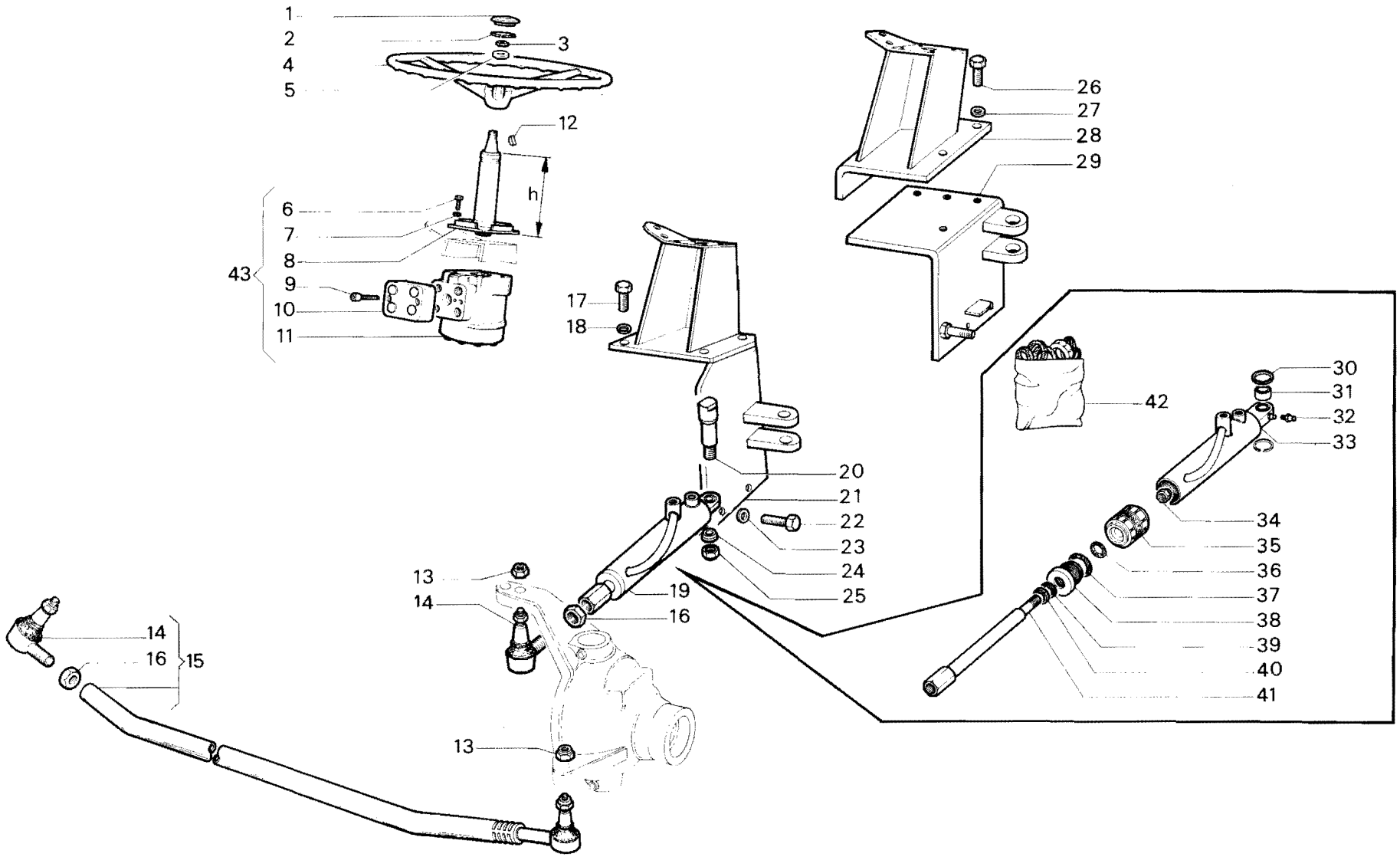

RICAMBI Nr. 13
Serie SM

STERZO IDRAULICO
TIGRONE - TIGRE 2800
UNITRANS (fino a matr. **53-8619**)

TAV. C7 - 50A

Da matr. nr.	Fino a matr. nr.
13 - 1001	

Ric. 13	Tav. C7 - 51	STERZO IDRAULICO	Foglio nr. 1	da matr. 53-11871 fino a matr.

fig.	nr. codice	quant.	modif.	denominazione e validità
1	6 198 511	1		DADO M 16 × 1,5 UNI 7474
2	5 057 502	1		SNODO SFERICO
3	6 197 519	1		CONTRODADO M 25 × 1,5
4	4 088 023	1		BARRA STERZO INFERIORE
5	5 088 048	1		SUPPORTO
6	6 191 517	4		VITE M 12 × 30 UNI 5737
7	6 206 506	4		RONDELLA GROWER ∅ 12
8	5 153 521	1		CILINDRO
9	6 191 534	4		VITE M 10 × 25 UNI 5739
10	6 206 502	4		RONDELLA GROWER ∅ 10
11	5 088 059	1		SUPPORTO IDROGUIDA
12	6 198 509	1		DADO M 16 × 1,5 UNI 7473
13	Fig. 25			ANELLO OR
14	Fig. 25			ANELLO DI TENUTA
15	Fig. 25			ANELLO DI TENUTA
16	Fig. 25			ANELLO OR
17	6 198 509	1		DADO M 16 × 1,5 UNI 7473
18	6 153 519	1		PISTONE
19	Fig. 8			STELO PISTONE
20	6 200 506	1		GHIERA CILINDRO
21	6 080 554	2		ANELLO D'ARRESTO SB 35
22	Fig. 8			CILINDRO
23	6 204 504			INGRASSATORE DIRITTO M 6
24	5 057 508	1		BUSSOLA SNODO
25	5 223 521	1		SERIE GUARNIZIONI
26	6 059 504	1		COPERCHIO
27	6 058 505	1		VOLANTE ∅ 400
28	6 197 529	1		DADO M 18 × 1,5 UNI 5589
29	6 205 513	1		RONDELLA ∅ 18 UNI 6592
30	6 208 505	1		LINGUETTA 5 × 6,5
31	5 061 505	1		COLONETTA
32	4 007 515	1		IDROGUIDA OSPC 80 ON
33	2 007 521	1		IDROGUIDA COPLETA

fig.	nr. codice	quant.	modif.	denominazione e validità

tabella modifiche

modif. nr.	fig. nr.	codice antemodifica	fino a matr. nr.	codice postmodifica e norme di ricambio	da matr. nr.

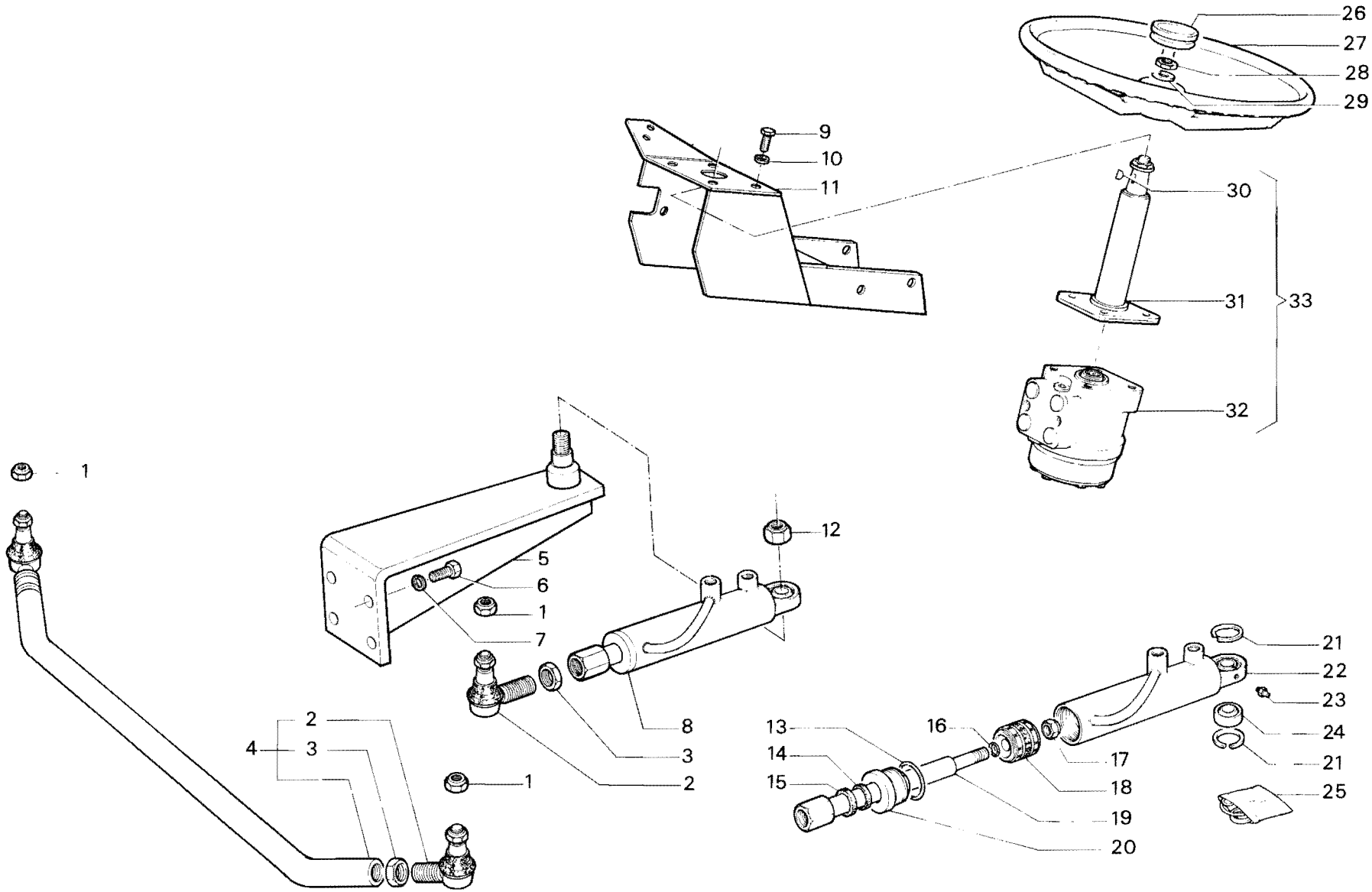

RICAMBI Nr. 13 Serie SM	**STERZO IDRAULICO** UNITRANS	TAV. C7 - 51	
		Da matr. nr. **53 - 11871**	Fino a matr. nr.

Ric. 13	Tav. C7 - 60	STERZO IDRAULICO	Foglio nr. 1	da matr. 13-1001 fino a matr. 13-3342

fig.	nr. codice	quant.	modif.	denominazione e validità
1	6 059 501	1		COPERCHIETTO
2	6 080 533	1		ANELLO D'ARRESTO
3	6 197 529	1		DADO M 18 x 1,5 UNI 5589
4	6 058 503	1		VOLANTE
5	6 208 505	1		LINGUETTA
6	6 191 541	4		VITE M 10 x 35 UNI 5739
7	6 206 502	4		RONDELLA ∅ 10 UNI 1751 - 52 A
8	5 061 501	1		COLONNA H 170
	5 061 502	1		COLONNA H 38
	5 061 503	1		COLONNA H 78
9	6 192 507	2		VITE M 10 x 40 x 1
10	5 154 505	1		BLOCCO VALVOLE OVP 20
11	4 007 505	1	139	IDROGUIDA
12	6 080 502	4		ANELLO D'ARRESTO ∅ 20 DIN 471
13	6 095 055	2		PERNO
14	5 153 511	1	36	CILINDRO COMPLETO DX
	5 153 512	1	36	CILINDRO COMPLETO SX
	5 153 528	2		CILINDRO COMPLETO (TROPICAL)
15	6 198 508	2		DADO M 14 x 1,5 UNI 7473
16	5 097 061	1		SUPPORTO
17	6 095 056	2		PERNO
18	5 223 516	2		SERIE GUARNIZIONI
19	6 200 502	2		GHIERA
20	6 074 519	2		BRONZINA
21	6 191 511	2		VITE M 6 x 10 UNI 5739
22	6 074 520	4		BRONZINA
23	6 153 516	2		CILINDRO
24	5 223 517	2		SERIE GUARNIZIONI (RASCHIATORE ∅ 45/55)
25	6 153 517	2		PISTONE
	6 153 528	2		PISTONE (TROPICAL)
26	2 007 516	1		IDROGUIDA COMPLETA H 170
	2 007 518	1		IDROGUIDA COMPLETA H 78
	2 007 520	1		IDROGUIDA COMPLETA H 38

fig.	nr. codice	quant.	modif.	denominazione e validità

tabella modifiche

modif. nr.	fig. nr.	codice antemodifica	fino a matr. nr.	codice postmodifica e norme di ricambio	da matr. nr.
139	11	~~4 007 505~~	13-3342	4 007 516 (– 5 154 505)	13-3343
36	14	~~5 153 511~~	13-2228	5 153 516	13-2229
36	14	~~5 153 512~~	13-2228	5 153 516	13-2229

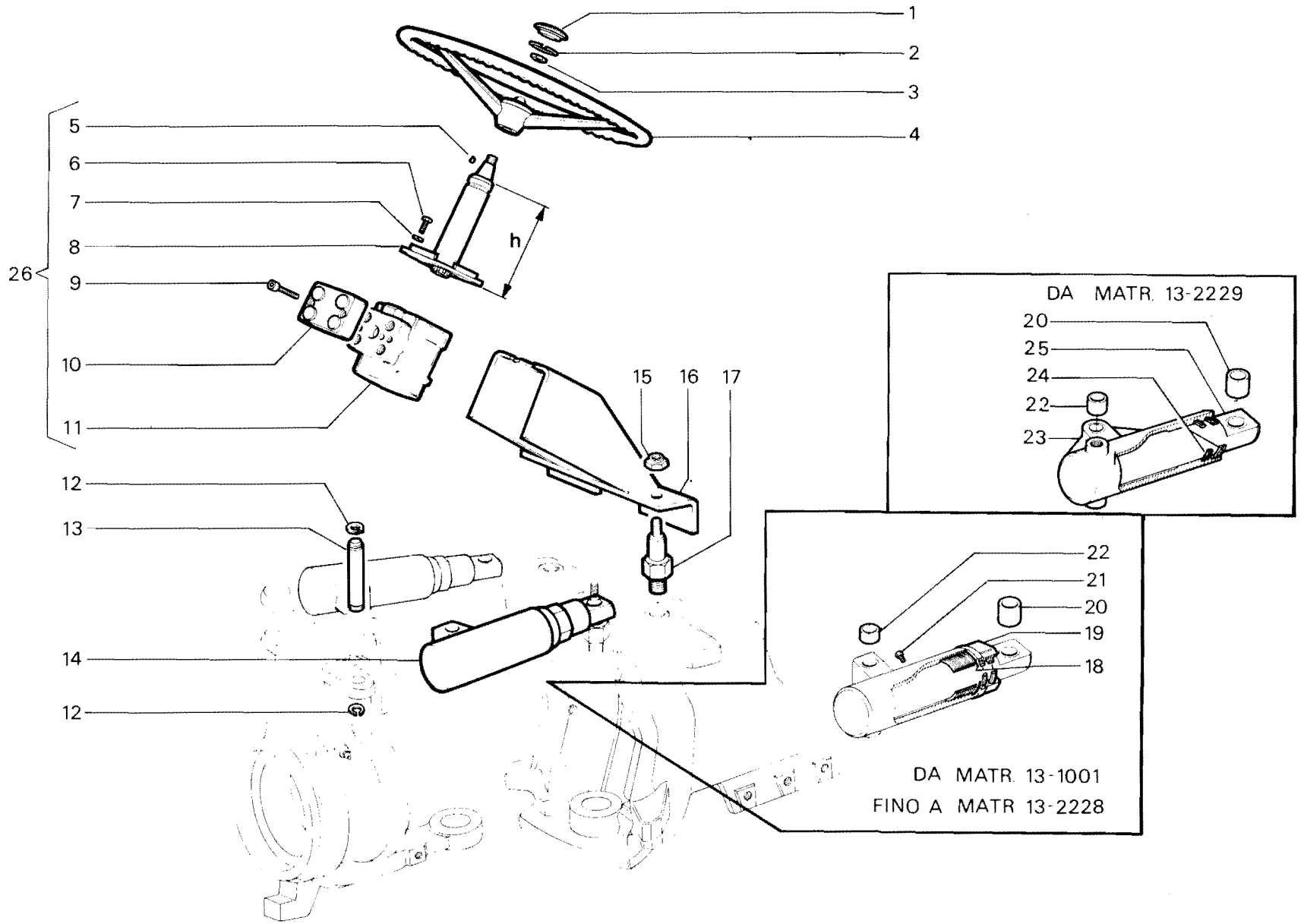

RICAMBI Nr. 13 Serie SM	**STERZO IDRAULICO** SUPERTIGRE - TROPICAL	TAV. C 7 - 60	
		Da matr. nr. **13 - 1001**	Fino a matr. nr. **13-3342**

Ric. 13	Tav. C7 - 61	STERZO IDRAULICO	Foglio nr. 1	da matr. * - * * / fino a matr.

fig.	nr. codice	quant.	modif.	denominazione e validità
1	6 074 520	4		BRONZINA
2	Fig. 9	2		CILINDRO
3	6 074 519	2		BRONZINA
4	Fig. 9	2		PISTONE
	Fig. 9	1		PISTONE (TROPICAL)
5	5 223 517	2		SERIE GUARNIZIONI (RASCHIATORE ∅ 45/55)
	5 223 520	1		SERIE GUARNIZIONI (RASCHIATORE 45/53,6)
6	6 080 502	4		ANELLO D'ARRESTO ∅ 20 DIN 471
7	6 095 055	2		PERNO
8	6 095 056	2		PERNO
9	5 153 516	2		CILINDRO COMPLETO
	5 153 528	1		CILINDRO COMPLETO (TROPICAL)
10	6 097 100	1		ANGOLARE
11	6 198 508	2		DADO M 14 × 1,5 UNI 7473
12	6 206 502	8		RONDELLA ∅ 10 UNI 1751 - 52 A
13	6 191 534	4		VITE M 10 × 25 UNI 5739
14	5 097 128	1		SUPPORTO (SUPERTIGRE-TROPICAL)
	5 097 104	1		SUPPORTO UNICAR
15	5 097 127	1		ANGOLARE
16	6 190 553	2		PRIGIONIERO
17	6 198 509	2		DADO M 16 × 1,5 UNI 7473
18	6 058 503	1	143	VOLANTE
19	6 205 513	1		RONDELLA ∅ 18 UNI 6592
20	6 197 529	1		DADO M 18 × 1,5 UNI 5589
21	6 080 533	1		ANELLO D'ARRESTO
22	6 059 501	1	143	COPERCHIETTO
23	6 208 505	1		LINGUETTA
24	5 061 501	1	143	COLONNA H 170
	5 061 502	1	143	COLONNA H 38
	5 061 503	1	143	COLONNA H 78
25	6 191 541	4		VITE M 10 × 35 UNI 5739
	6 191 522	4		VITE M 10 × 30 UNI 5739
26	4 007 516	1	204	IDROGUIDA
27	2 007 516	1		IDROGUIDA COMPLETA H 170 (FINO A MATR. 13-5449)
	2 007 518	1		IDROGUIDA COMPLETA H 78 (FINO A MATR. 13-5449)
	2 007 520	1		IDROGUIDA COMPLETA H 38 (FINO A MATR. 13-5449)
	2 007 523	1	204	IDROGUIDA COMPLETA (DA MATR. 13-5450)
28	6 192 507	2		VITE M 10 × 1 × 40
29	5 154 505	1		BLOCCO VALVOLE OVP 20
30	4 007 505	1	139	IDROGUIDA

tabella modifiche

modif. nr.	fig. nr.	codice antemodifica	fino a matr. nr.	codice postmodifica e norme di ricambio	da matr. nr.
143	18	6 058 503	13-54449	6 058 505	13-5450
143	22	6 059 501	13-5449	6 059 502	13-5450
143	24	5 061 501 5 061 502 5 061 503	13-5449	5 061 504	13-5450
139	30	~~4 007 505~~	13-4882	4 007 516 (- 5 154 504)	13-4883
204	26	4 007 516	13-8124	4 007 537 (SOLO PER SUPERTIGRE 4000)	13-8125
204	27	2 007 523	13-8124	2 007 525 (SOLO PER SUPERTIGRE 4000)	13-8125

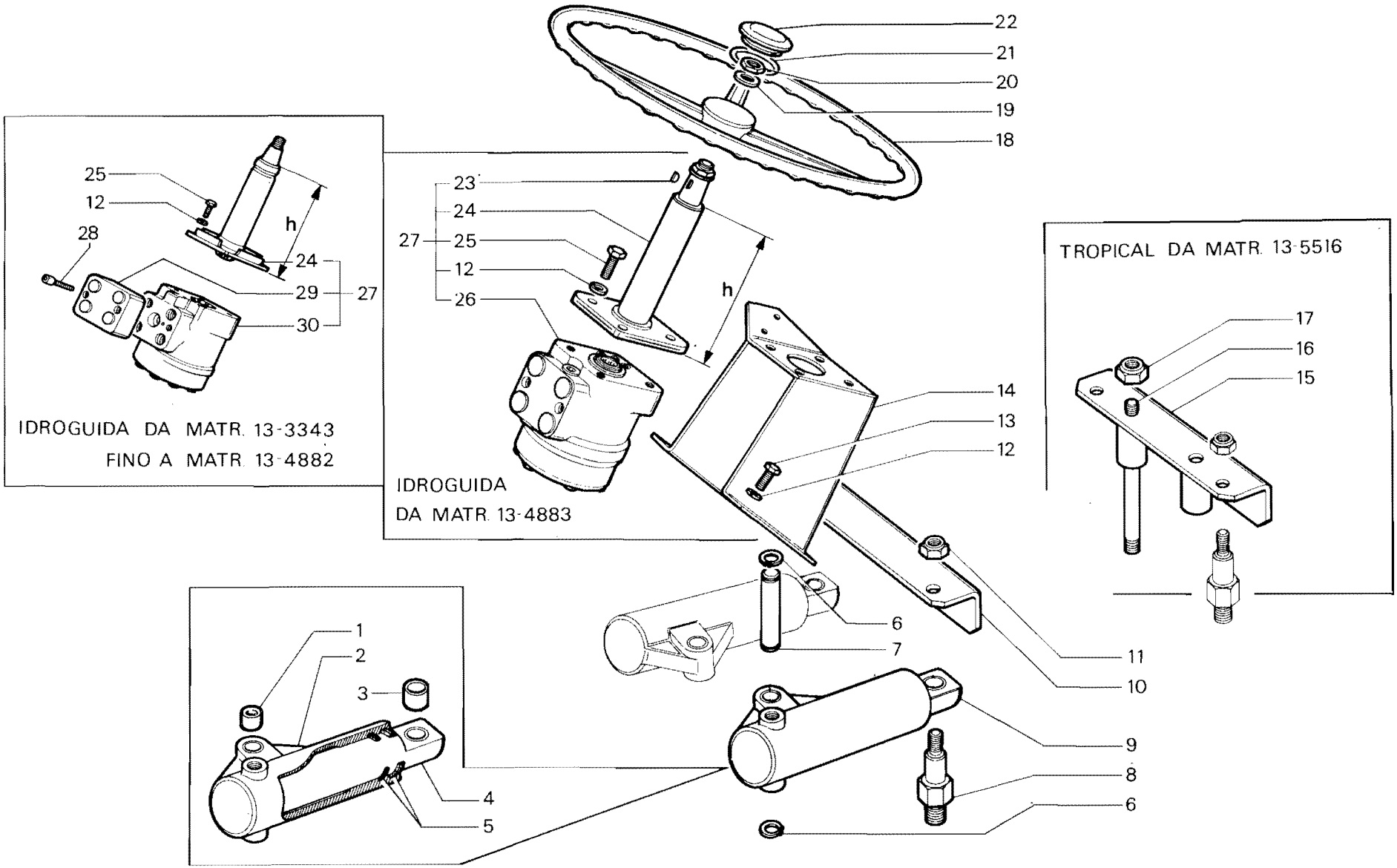

RICAMBI Nr. 13
Serie SM

STERZO IDRAULICO
SUPERTIGRE - TROPICAL (da matr. **13-3343** *)
UNICAR (da matr. **13-3928** * *)

TAV. C 7 - 61

Da matr. nr. * - * *	Fino a matr. nr.

Ric. 13	Tav. C7 - 70	STERZO IDRAULICO (ZF)	Foglio nr. 1	da matr. 13-1001 fino a matr. 13-3927

fig.	nr. codice	quant.	modif.	denominazione e validità
1	6 058 502	1		VOLANTE ∅ 460
2	6 097 053	1		SUPPORTO
3	6 197 510	8		DADO M 14 x 1,5 UNI 5587
4	6 206 510	8		RONDELLA ∅ 14 UNI 1751 - 52 A
5	6 190 502	8		PRIGIONIERO
6	6 097 047	1		PIASTRA
7	5 057 502	2		SNODO
8	6 197 519	2		DADO
9	6 198 511	2		DADO M 16 x 1,5 UNI 7474
10	6 096 039	1		BUSSOLA
11	6 199 505	1		DADO
12	6 081 525	1		COPIGLIA 6 x 60 UNI 1336
13	6 093 087	1		LEVA
14	2 007 503	1		IDROGUIDA ZF
15	6 197 529	1		DADO M 18 x 1,5 UNI 5589
16	6 059 501	1		COPERCHIETTO
17	4 094 086	1		BARRA COMPLETA

fig.	nr. codice	quant.	modif.	denominazione e validità

tabella modifiche

modif. nr.	fig. nr.	codice antemodifica	fino a matr. nr.	codice postmodifica e norme di ricambio	da matr. nr.

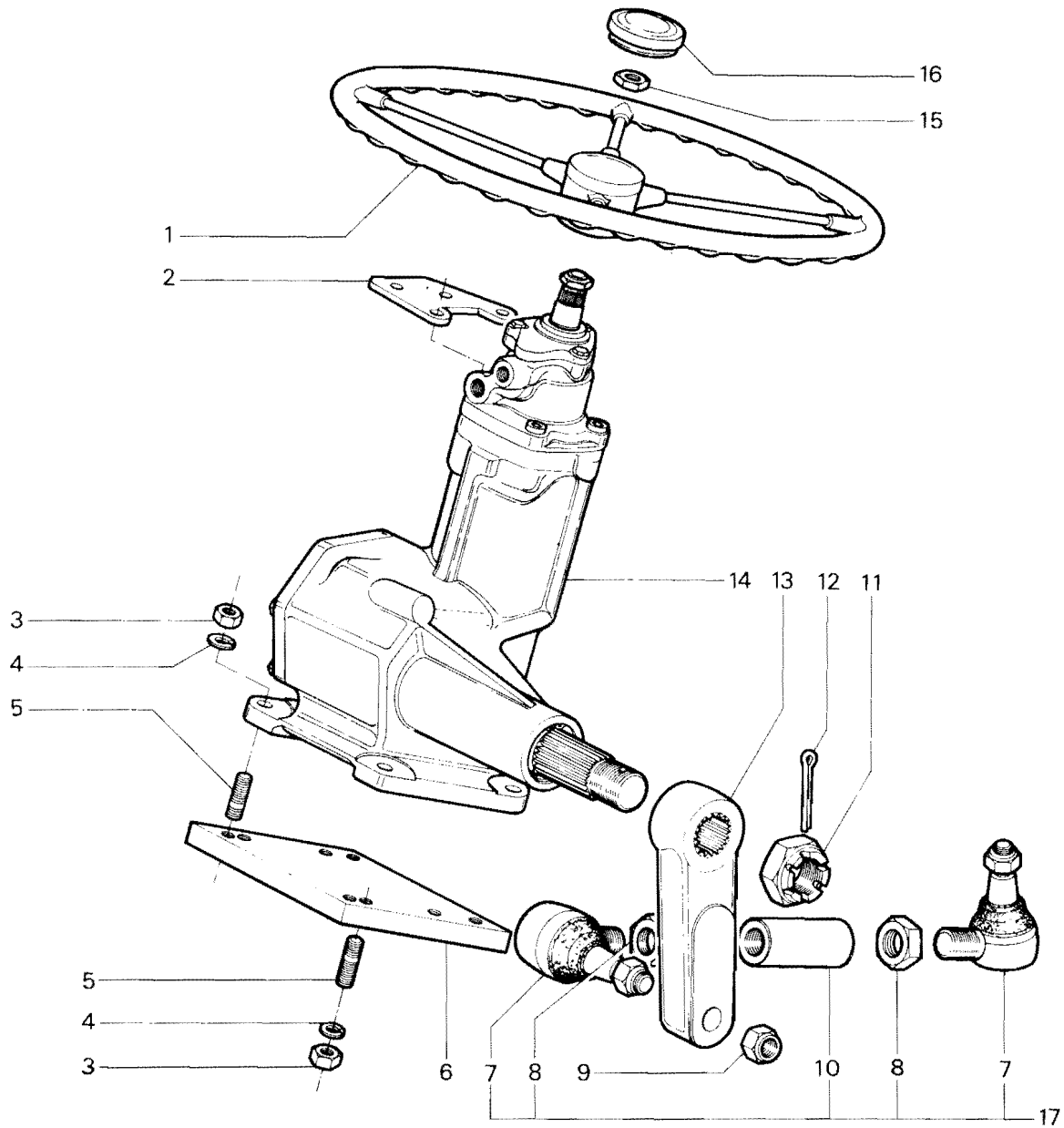

RICAMBI Nr. 13
Serie SM

STERZO IDRAULICO (ZF)
UNICAR

TAV. C 7 - 70

Da matr. nr.	Fino a matr. nr.
13 - 1001	**13-3927**

Ric. 13	Tav. D1 - 10	DISPOSITIVO ATTACCO ATTREZZI NORMALE	Foglio nr. 1	da matr. 13-1001 fino a matr.

fig.	nr. codice	quant.	modif.	denominazione e validità
1	6 197 531	4		DADO M 16 x 1,5 UNI 5587
2	6 206 512	4		RONDELLA ∅ 16 UNI 1751 - 52 A
3	6 166 019	2		STAFFA (6000 - 5000 N. - 546 - 7000 - 4800 N. - 5200 N.)
4	5 166 030	1		SUPPORTO SX (2)
	5 166 024	1		SUPPORTO DX (2)
	5 166 031	1		SUPPORTO SX (6000 M. - 7000 M. - 7500 M.)
	5 166 025	1		SUPPORTO DX (6000 M. - 7000 M. - 7500 M.)
	5 166 032	1		SUPPORTO SX (6000 N.- 5000 N.- 7000 N. - 4800 N.- 5200 N.)
	5 166 026	1		SUPPORTO DX (6000 N.- 5000 N.- 7000 N. - 4800 N. - 5200 N.)
5	6 081 513	2		COPIGLIA ∅ 5
	6 081 510	2		COPIGLIA ∅ 11
6	5 166 023	1		SUPPORTO SX (1)
	5 166 022	1		SUPPORTO DX (1)
7	6 165 021	2		ATTACCO TIRANTI
	5 165 015	2		ATTACCO TIRANTI (PER BRACCIO 5 162 514)
8	6 160 517	2	288	TIRANTE DX
9	6 197 548	2	288	DADO M 20 UNI 5589
10	6 161 509	2	288	MANICOTTO
11	6 160 518	2	288	TIRANTE SX
12	5 160 517	2		TIRANTE COMPLETO
13	6 081 519	4		COPIGLIA
14	6 169 014	4		PERNO
15	6 080 518	6		ANELLO D'ARRESTO ∅ 18 DIN 471
16	6 205 513	6		RONDELLA ∅ 18 UNI 6592
17	5 162 510	2		BRACCIO DIRITTO l = 505 *
	5 162 514	2		BRACCIO PIEGATO l = 515 *
18	6 081 510	2		COPIGLIA ∅ 11
19	5 164 502	1		BARRA TRAINO
20	6 169 016	2		PERNO INFERIORE
21	6 081 520	4		COPIGLIA ∅ 5
22	6 160 520	2	288	TIRANTE
23	6 161 510	2	288	MANICOTTO
24	6 197 526	2	288	DADO M 24 UNI 5589
25	6 160 519	2	288	TIRANTE DX
26	5 160 519	2		TIRANTE COMPLETO
27	6 158 006	2		DISTANZIALE (SUPERTIGRE 7000 V - 7500 V)
28	5 165 025	2		PERNO
29	6 191 517	4		VITE M 12 x 30 UNI 5739
30	6 206 506	4		RONDELLA ∅ 12 UNI 1751 - 52 A
31	6 153 509	2	4	CILINDRO
32	5 223 516	2		SERIE GUARNIZIONI
33	6 200 502	2		GHIERA
34	6 153 504	2	4	PISTONE

fig.	nr. codice	quant.	modif.	denominazione e validità
35	5 153 509	2	4	CILINDRO COMPLETO
36	6 074 005	2		BRONZINA
37	6 080 534	2		ANELLO D'ARRESTO ∅ 44 DIN 471
38	5 159 008	1		BRACCIO SX
	5 158 005	1		BRACCIO SX (SUPERTIGRE 7000 V - 7500 V)
	5 159 007	1		BRACCIO DX
	5 158 004	1		BRACCIO DX (SUPERTIGRE 7000 V - 7500 V)
39	6 169 017	2		PERNO
40	6 158 001	1		PERNO
41	6 081 517	2		COPIGLIA ∅ 3,5
42	6 169 015	2		PERNO SUPERIORE
43	5 169 004	2		SPINOTTO
44	6 081 502	2		COPIGLIA
45	6 160 525	1	288	TIRANTE M 24 x 2,5
46	6 200 507	1	288	GHIERA
47	6 161 513	1	288	MANICOTTO
48	6 160 526	1	288	TIRANTE M 24 x 2,5 SX
49	5 160 525	1		TIRANTE COMPLETO
50	6 165 017	1		PERNO
51	5 165 018	1		ATTACCO TIRANTI
52	5 162 514	2		BRACCIO PIEGATO l = 515 *

(1) 3400 - 3600 - 4000 - 4200 - 4400 - 4500 - 4800 - 5000 - 5200

(2) TIGRONE 6000/7000/7500: RHEIN, VIGNETO, FRUTTETO, AGRUMETO

* SPECIFICARE NELL'ORDINAZIONE

tabella modifiche

modif. nr.	fig. nr.	codice antemodifica	fino a matr. nr.	codice postmodifica e norme di ricambio	da matr. nr.
4	31	~~6 158 509~~		FORNIRE CILINDRO COMPLETO FIG. 35	
4	34	~~6 158 504~~		FORNIRE CILINDRO COMPLETO FIG. 35	
4	35	5 153 509	13-3421	5 153 513	13-3422
288	Fig. 8 - 9 - 10 - 11			FORNIRE TIRANTE COMPLETO FIG. 12	
288	Fig. 22 - 23 - 24 - 25			FORNIRE TIRANTE COMPLETO FIG. 26	
288	Fig. 45 - 46 - 47 - 48			FORNIRE TIRANTE COMPLETO FIG. 49	

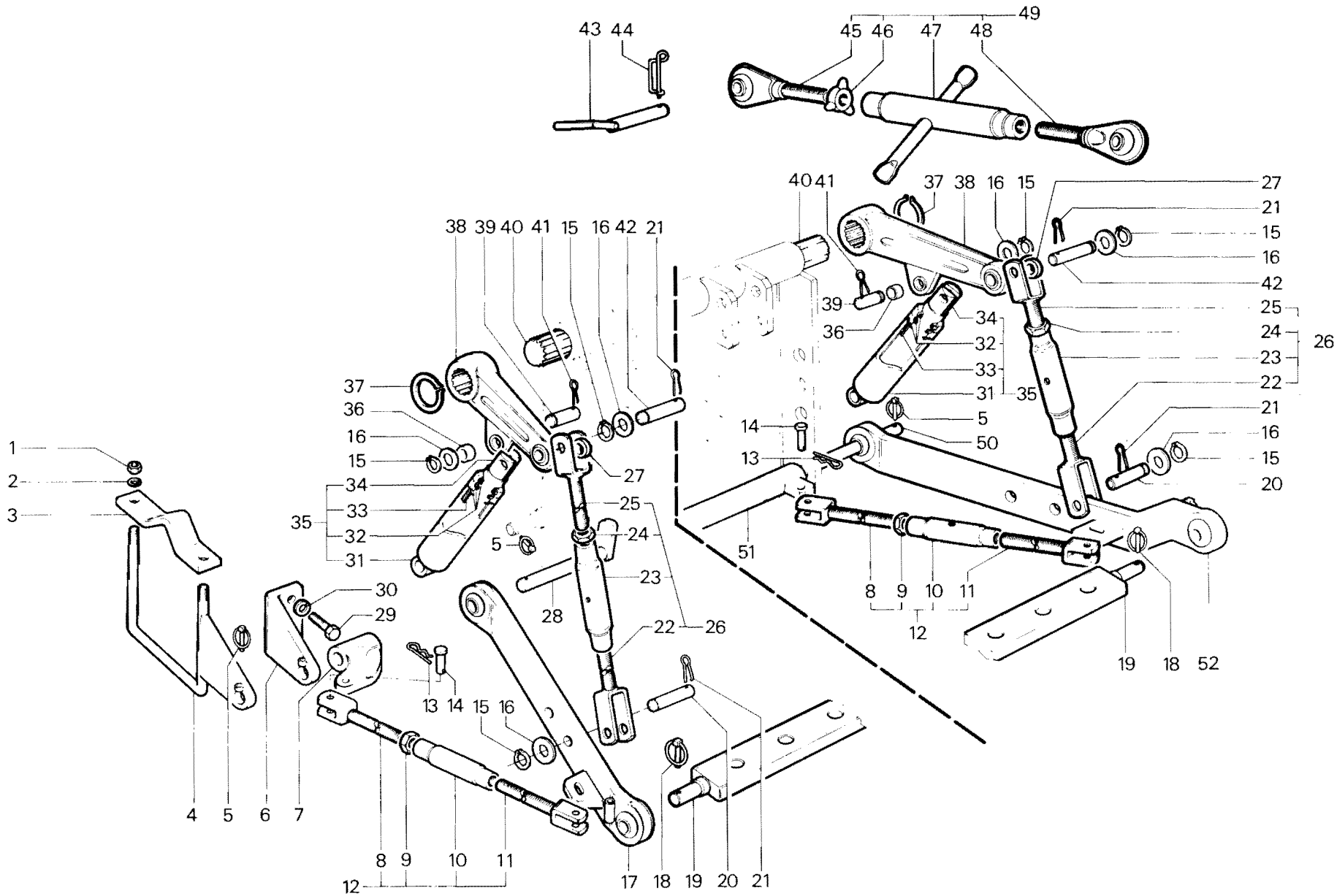

RICAMBI Nr. 13
Serie SM

DISPOSITIVO ATTACCO ATTREZZI NORMALE
TIGRONE - SUPERTIGRE - MAKI - TROPICAL -
TIGRONE P.C. - (TIGRE a r.)

TAV. D 1 - 10

Da matr. nr.	Fino a matr. nr.
13 - 1001	

Ric. 13	Tav. D1 - 20	DISPOSITIVO ATTACCO ATTREZZI A SFORZO CONTROLLATO	Foglio nr. 1	da matr. 13-1001 fino a matr.

fig.	nr. codice	quant.	modif.	denominazione e validità
1	6 197 531	4		DADO M 16 x 1,5 UNI 5587
2	6 206 512	4		RONDELLA ∅ 16 UNI 1751 - 52 A
3	6 166 019	2		STAFFA (6000 - 5000 N. - 546 - 7000 - 4800 N. - 5200 N.)
4	5 166 030	1		SUPPORTO SX (2)
	5 166 024	1		SUPPORTO DX (2)
	5 166 031	1		SUPPORTO SX (6000 M. - 7000 M. - 7500 M.)
	5 166 025	1		SUPPORTO DX (6000 M. - 7000 M. - 7500 M.)
	5 166 032	1		SUPPORTO SX (6000 N.- 5000 N.- 7000 N.- 4800 N.- 5200 N.)
	5 166 026	1		SUPPORTO DX (6000 N.- 5000 N.- 7000 N.- 4800 N.- 5200 N.)
5	6 081 513	2		COPIGLIA ∅ 5
	6 081 510	2		COPIGLIA ∅ 11
6	6 160 517	2	288	TIRANTE DX
7	6 197 548	2	288	DADO M 20 UNI 5589
8	6 161 509	2	288	MANICOTTO
9	6 160 518	2	288	TIRANTE SX
10	5 160 517	2		TIRANTE COMPLETO
11	6 205 513	4		RONDELLA ∅ 18 UNI 6592
12	6 080 518	4		ANELLO D'ARRESTO ∅18 DIN 471
13	5 162 504	2		BRACCIO PIEGATO l = 660 *
	5 162 510	2		BRACCIO DIRITTO l = 505 *
	5 162 511	2		BRACCIO DIRITTO l = 640 *
	5 162 513	2		BRACCIO (TIGRONE 7000 FRANCIA)
	5 162 514	2		BRACCIO PIEGATO l = 515 *
14	6 081 510	2		COPIGLIA ∅ 11
15	6 169 016	2		PERNO INFERIORE
16	5 164 501	1		BARRA TRAINO
	5 164 503	1		BARRA TRAINO (TIGRONE 7500 - 7000 - FRANCIA)
17	6 081 520	4		COPIGLIA ∅ 5
18	6 160 522	2	288	TIRANTE SX
	6 160 520	2	288	TIRANTE SX (525)
19	6 161 511	2	288	MANICOTTO
	6 161 510	2	288	MANICOTTO (525)
20	6 197 526	2	288	DADO M 24 UNI 5589
21	6 160 521	2	288	TIRANTE DX
	6 160 519		288	TIRANTE DX (MAKI 525)
22	5 160 521	2		TIRANTE COMPLETO
	5 160 519	2		TIRANTE COMPLETO (525)
23	5 165 025	2		PERNO
24	6 169 014	4		PERNO
25	6 081 519	4		COPIGLIA
26	6 165 021	2		ATTACCO TIRANTI

fig.	nr. codice	quant.	modif.	denominazione e validità
26	5 165 015	2		ATTACCO TIRANTI (PER BRACCIO 5 162 514)
27	6 191 517	4		VITE M 12 x 30 UNI 5739
28	6 206 506	4		RONDELLA ∅ 12 UNI 1751 - 52 A
29	5 166 023	1		SUPPORTO SX (1)
	5 166 022	1		SUPPORTO DX (1)
30	6 169 015	2		PERNO SUPERIORE
31	6 165 017	1		PERNO (SUPERTIGRE 4800/4000 V - 5200 V)
32	5 165 018	1		ATTACCO (SUPERTIGRE 4800/4000 V - 5200 V)
33	5 169 004	2		SPINOTTO
34	6 081 502	2		COPIGLIA
35	6 160 523	1	288	TIRANTE M 27 x 3 *
	6 160 515	1	288	TIRANTE M 22 x 2,5 *
36	6 200 507	1	288	GHIERA M 27 x 3 *
	6 200 503	1	288	GHIERA M 22 x 2,5 *
37	6 161 512	1	288	MANICOTTO M 27 x 3 *
	6 161 508	1	288	MANICOTTO M 22 x 2,5 *
38	6 160 524	1	288	TIRANTE M 27 x 3 SX *
	6 160 516	1	288	TIRANTE M 22 x 2,5 SX *
39	5 160 523	1		TIRANTE COMPLETO M 27 x 3 *
	5 160 515	1		TIRANTE COMPLETO M 22 x 2,5 *
40	5 162 514	2		BRACCIO PIEGATO l = 515

(1) 3400 - 3600 - 4000 - 4200 - 4400 - 4500 - - 5000 - 4800 - 525 - 5200

(2) TIGRONE 6000/7000/7500: RHEIN, VIGNETO, FRUTTETO, AGRUMETO

* SPECIFICARE NELL'ORDINAZIONE

tabella modifiche

modif. nr.	fig. nr.	codice antemodifica	fino a matr. nr.	codice postmodifica e norme di ricambio	da matr. nr.
288	Fig. 6	- 7 - 8 - 9		FORNIRE TIRANTE COMPLETO FIG. 10	
288	Fig. 18	- 19 - 20 - 21		FORNIRE TIRANTE COMPLETO FIG. 22	
288	Fig. 35	- 36 - 37 - 38		FORNIRE TIRANTE COMPLETO FIG. 39	

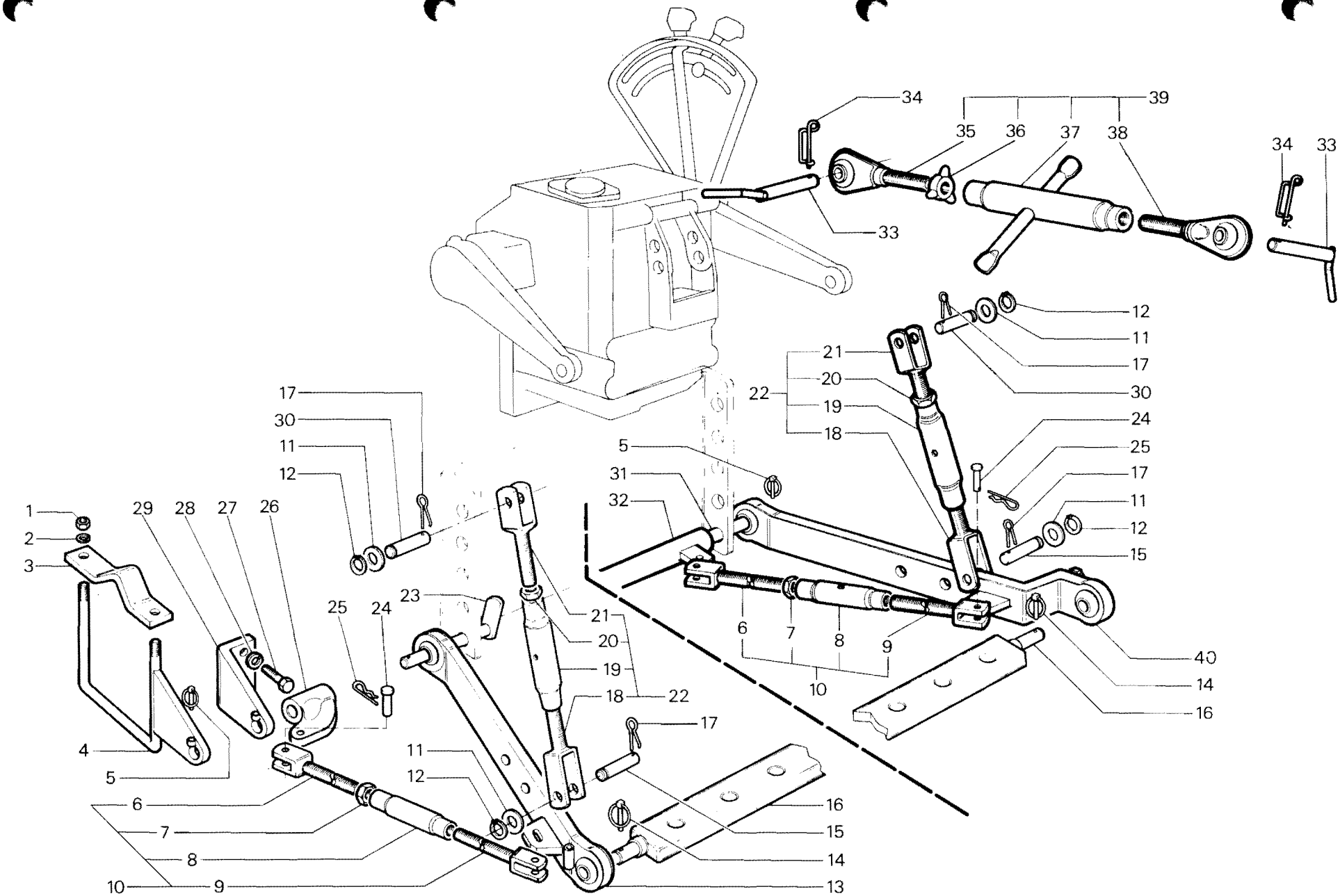

RICAMBI Nr. 13 Serie SM	**DISPOSITIVO ATTACCO ATTREZZI A SFORZO CONTROLLATO** TIGRONE - SUPERTIGRE - TROPICAL - MAKI	TAV. D 1 - 20 Da matr. nr. **13 - 1001** / Fino a matr. nr.

Ric. 13	Tav. D1 - 30	DISPOSITIVO ATTACCO ATTREZZI NORMALE	Foglio nr. 1	da matr. 13-5138 fino a matr.

fig.	nr. codice	quant.	modif.	denominazione e validità
1	6 080 563	2		ANELLO D'ARRESTO ∅ 29 x 2 SD DIN 471
2	5 162 004	2	151	BRACCIO
3	5 153 002	2		CILINDRO COMPLETO
4	6 205 520	2		RONDELLA PIANA ∅ 20/25 IN AL
5	6 201 525	2		RACCORDO
6	6 206 506	4		RONDELLA ∅ 12 UNI 1751 - 52 A
7	6 166 022	1		SUPPORTO SX
8	6 191 517	4		VITE M 12 x 30 UNI 5739
9	6 081 510	5		COPIGLIA ∅ 11
10	6 169 018	1		PERNO CILINDRI
11	6 169 019	1		PERNO BRACCI INF.
12	5 160 001	1		TIRANTE SX
13	6 160 005	2		TIRANTE INFERIORE
14	6 198 502	2		DADO M 12 UNI 7473
15	6 197 515	3		DADO M 16 UNI 5589
16	5 162 001	2		BRACCIO
17	6 200 002	2		REGISTRO
18	5 164 502	1		BARRA TRAINO
19	6 191 588	2		VITE M 12 x 45 UNI 5739
20	5 160 002	1	288	TIRANTE INFERIORE
21	5 161 001	1	288	MANICOTTO
22	6 160 004	1	288	TIRANTE SUPERIORE
23	5 160 004	1		TIRANTE DX COMPLETO
24	6 153 003	1	151	CILINDRO
25	5 223 518	1		SERIE GUARNIZIONI (STELO ∅ 30)
	5 223 519	1		SERIE GUARNIZIONI (STELO ∅ 32)
26	6 153 004	1	151	STELO CILINDRO
27	6 166 023	1		SUPPORTO DX
28	6 081 513	2		COPIGLIA ∅ 5
29	6 204 501	2		INGRASSATORE M 8 DIRITTO
30	5 169 003	1		SPINOTTO
31	6 158 003	1		ALBERO
32	6 096 073	2		BUSSOLA
33	5 169 004	2		SPINOTTO
34	6 081 502	2		COPIGLIA
35	6 160 515	1	288	TIRANTE M 22 x 2,5
36	6 200 503	1	288	GHIERA
37	6 161 508	1	288	MANICOTTO
38	6 160 516	1	288	TIRANTE M 22 x 2,5 SX

fig.	nr. codice	quant.	modif.	denominazione e validità
39	5 160 515	1		TIRANTE COMPLETO

tabella modifiche

modif. nr.	fig. nr.	codice antemodifica	fino a matr. nr.	codice postmodifica e norme di ricambio	da matr. nr.
151	2	5 162 004		FORNIRE N° 2 BRACCI FINO A MATR. 13-6161	
151	24	6 153 003		FORNIRE 5 153 002 FINO A MATR. 13-6161	
151	25	6 153 004		FORNIRE TIRANTE COMPLETO FIG. 23	
288	Fig. 20 - 21 - 22			FORNIRE TIRANTE COMPLETO FIG. 23	
288	Fig. 35 - 36 - 37 - 38			FORNIRE TIRANTE COMPLETO FIG. 39	

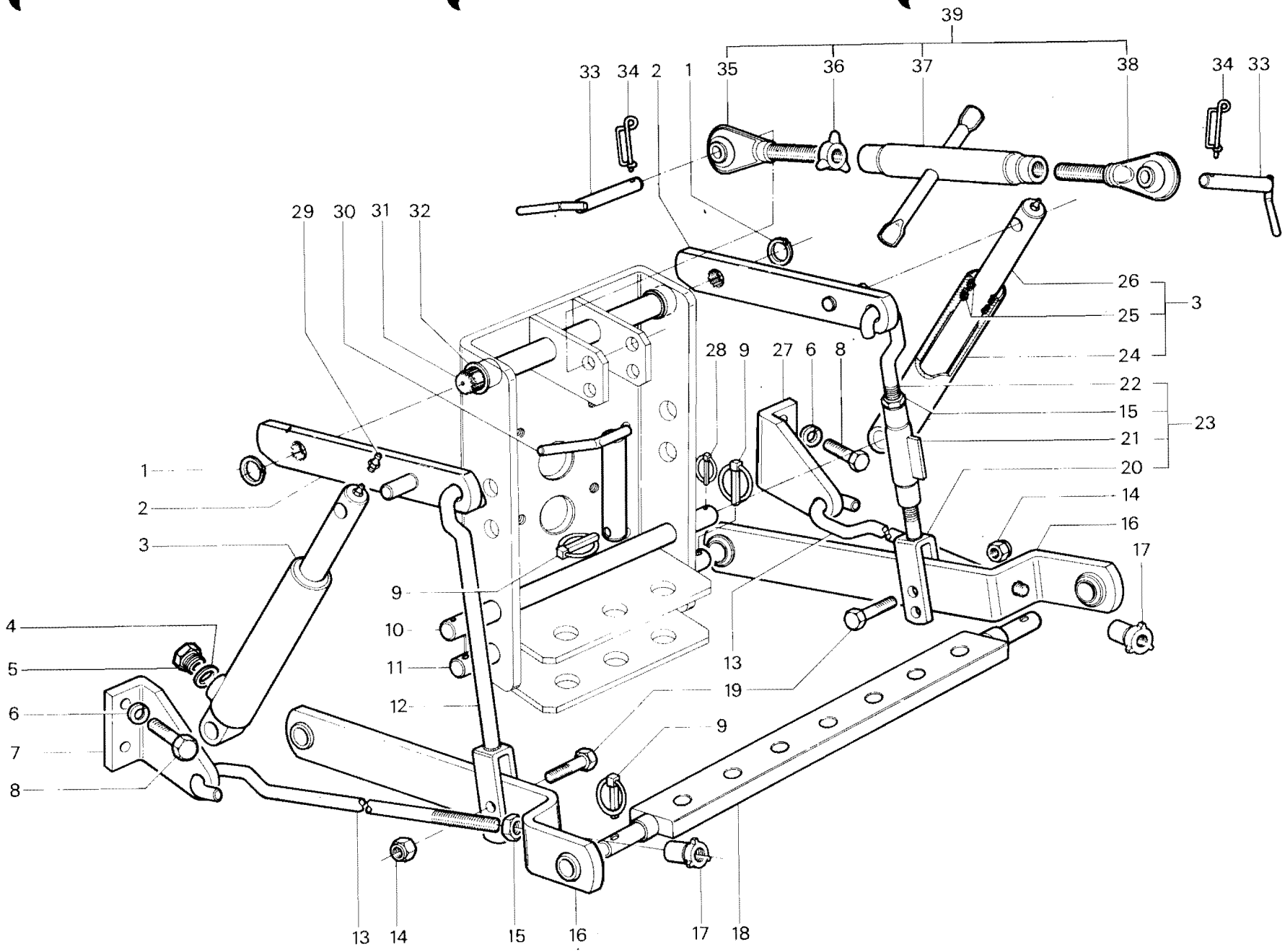

RICAMBI Nr. 13
2ª Serie SM

DISPOSITIVO ATTACCO ATTREZZI NORMALE
TIGRE 2800

TAV. D 1 - 30

Da matr. nr.	Fino a matr. nr.
13 - 5138	

Ric. 13	Tav. D1 - 40	DISPOSITIVO ATTACCO ATTREZZI ANTERIORE	Foglio nr. 1	da matr. 13-5138 fino a matr.

fig.	nr. codice	quant.	modif.	denominazione e validità
1	6 191 505	4		VITE M 10 x 35 UNI 5737
2	6 191 520	4		VITE M 10 x 40 UNI 5737
3	5 835 003	2		TIRANTE
4	6 105 515	2		GRILLO 5/16"
5	6 080 567	2		ANELLO D'ARRESTO ∅ 24 DIN 471
6	5 835 004	1		PIASTRA MOBILE SX
7	6 081 520	8		COPIGLIA A FORCELLA ∅ 5
8	6 835 021	2		PERNO
9	5 835 002	2		BARRA
10	6 205 536	2		RONDELLA PIANA ∅ 22 UNI 6592
11	6 081 524	2		COPIGLIA ∅ 5 x 30 UNI 1336
12	6 205 520	2		RONDELLA PIANA ∅ 20/25 IN AL.
13	6 201 525	1		NIPPLO M 20 x 1,5/M 14 x 1,5
14	6 205 534	5		RONDELLA PIANA ∅ 14/20 IN AL.
15	6 201 524	1		VITE CAVA
16	6 191 531	10		VITE M 8 x 25 UNI 5739
17	6 206 501	10		RONDELLA ∅ 8 UNI 1751 - 52 A
18	6 202 628	1		TUBO
19	5 835 001	1		SUPPORTO
20	6 206 502	2		RONDELLA ∅ 10 UNI 1751 - 52 A
21	6 191 596	2		VITE M 10 x 40 UNI 5739
22	6 202 021	1		RACCORDO
23	6 202 635	2		TUBO
24	6 202 539	1		RACCORDO ∅ 18/M 18 x 1,5
25	6 205 515	5		RONDELLA PIANA ∅ 18/24 IN AL.
26	6 202 634	1		RACCORDO ∅ 12/M 12 x 1,5
27	6 201 528	2		VITE CAVA
28	6 205 535	4		RONDELLA PIANA ∅ 12/16 IN AL.
29	6 201 527	2		NIPPLO M 18 x 1,5/M 12 x 1,5
30	6 201 502	1		VITE CAVA
31	2 152 511	1		DEVIATORE D. T. V. 20
32	6 201 526	1		VITE CAVA
33	5 835 005	1		PIASTRA MOBILE DX
34	6 835 008	2		BUSSOLA
35	6 835 019	1		PERNO
36	6 835 020	1		ALBERO
37	6 198 501	8		DADO M 10 UNI 7473
38	6 835 022	4		RIGA
39	6 835 018	2		TIRANTE

fig.	nr. codice	quant.	modif.	denominazione e validità

tabella modifiche

modif. nr.	fig. nr.	codice antemodifica	fino a matr. nr.	codice postmodifica e norme di ricambio	da matr. nr.

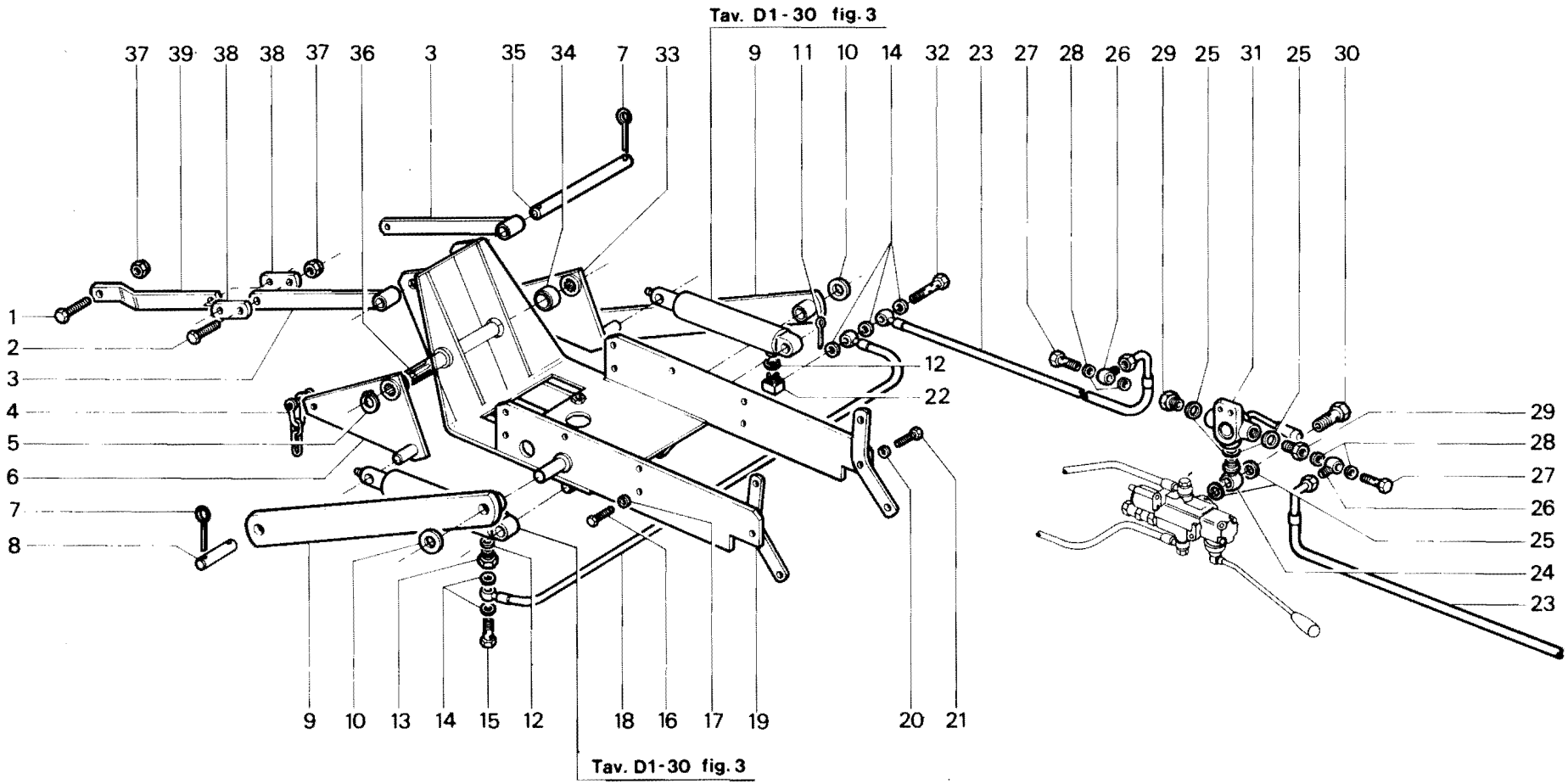

RICAMBI Nr. 13 2ª Serie SM	**DISPOSITIVO ATTACCO ATTREZZI ANTERIORE** TIGRE 2800	TAV. D 1 - 40	
		Da matr. nr. **13 - 5138**	Fino a matr. nr.

Ric. 13	Tav. D2 - 10	SOLLEVATORE	Foglio nr. 1	da matr. 13-1001 fino a matr. 13-5484

fig.	nr. codice	quant.	modif.	denominazione e validità
1	6 192 510	3		VITE M 6 x 35 UNI 5931
	6 192 512	3		VITE M 6 x 18 UNI 5931
	6 192 517	3		VITE M 8 x 45 UNI 5931
2	6 202 536	1		FLANGIA (4000 - 4400 - 546 - 525)
	6 202 538	1		FLANGIA (6000 - 5000 - 4200 - 3600 - 3400)
	6 202 575	1		FLANGIA (4500)
3	6 205 516	3		RONDELLA PIANA ∅ 22/28 IN AI
4	6 201 503	3		NIPPLO M 22 x 1,5
5	6 155 501	1		FILTRO
6	6 155 502	1		FLANGIA
7	6 206 509	2		RONDELLA ∅ 6 DIN 6798
8	6 191 521	2		VITE M 6 x 16 UNI 5739
9	6 202 554	1		TUBO (4500 - 3600 - 3400)
	6 202 561	1		TUBO (4000)
	6 202 562	1		TUBO (4400)
	6 202 569	1		TUBO (546)
	6 202 542	1		TUBO (525)
	6 202 610	1		TUBO (4200)
	6 202 611	1		TUBO (6000 - 5000)
10	6 078 521	1		ANELLO OR 132
11	6 078 505	1		ANELLO OR 3043
12	6 202 560	1		TUBO (546)
	6 202 563	1		TUBO (6000 - 5000)
	6 202 564	1		TUBO (4200)
	6 202 570	1		TUBO (4500 - 3600 - 3400)
	6 202 585	1		TUBO (4400 - 4000)
	6 202 587	1		TUBO (525)
13	2 157 501	1		SOLLEVATORE
14	6 201 517	3		NIPPLO M 18 x 1,5 / 1/2 GAS
15	6 205 517	3		RONDELLA PIANA ∅ 21/27 IN AI
16	6 201 516	2		PRESA IDRAULICA (a r.)
17	6 202 574	1		RACCORDO
18	6 201 502	3		VITE CAVA
19	6 205 515	12		RONDELLA PIANA ∅ 18/24 IN AI
20	6 192 509	2		VITE M 8 x 60 UNI 5931
21	2 152 504	1		DISTRIBUTORE (a r.)
22	6 201 506	1		VITE CAVA (PER PRESA IDRAULICA)
	6 201 502	1		VITE CAVA
23	6 202 549	1		TUBO
24	6 202 548	1		TUBO
25	6 201 506	1		VITE CAVA
26	6 202 542	1		TUBO (4000)
	6 202 545	1		TUBO (4400)
	6 202 546	1		TUBO (3600 - 3400)
	6 202 601	1		TUBO (4500 - 4200)
	6 202 602	1		TUBO (6000 - 5000)
27	6 202 540	1		RACCORDO M 18 x 1,5/∅ 18
28	6 093 517	1		LEVA
29	6 191 514	2		VITE M 8 x 55 UNI 5737
30	6 206 501	2		RONDELLA ∅ 8 UNI 1751 - 52 A

fig.	nr. codice	quant.	modif.	denominazione e validità
31	2 152 501	1	132	DISTRIBUTORE HD 151 K1
32	6 205 501	2		RONDELLA ∅ 8 UNI 6592
33	6 202 547	1	117	TUBO
34	6 191 515	1		VITE M 8 x 16 UNI 5739
35	6 097 066	1		SUPPORTO
36	6 097 069	2		SUPPORTO
37	6 097 045	2		SUPPORTO
38	6 202 544	1		TUBO (4500)
	6 202 550	1		TUBO (4400 - 4000)
	6 202 571	1		TUBO (6000 - 5000)
	6 202 572	1		TUBO (4200)
	6 202 573	1		TUBO (3600 - 3400)
39	6 201 504	1	117	NIPPLO
40	6 201 502	1	117	VITE CAVA
41	6 205 515	3	117	RONDELLA PIANA ∅ 18/24 IN AI
42	6 192 512	4		VITE M 6 x 18 UNI 5931
43	6 202 536	1		FLANGIA
44	6 078 506	1		ANELLO OR 121
45	6 205 501	4		RONDELLA ∅ 8 UNI 6592
	6 205 508	4		RONDELLA ∅ 6 UNI 6592
46	6 192 510	4		VITE M 6 x 35 UNI 5931
	6 192 501	4		VITE M 8 x 30 UNI 5931
	6 197 530	4		DADO M 6 UNI 5587
47	2 151 501	1		POMPA AP2/8,5 - D 118 *
	2 151 502	1		POMPA AM2/24 - D 100 *
	2 151 503	1		POMPA AM2/24 - S 100 *
	2 151 504	1		POMPA AM2/24 - S 216 *
	2 151 514	1		POMPA AP2/11 - S 265 *
48	6 078 506	1		ANELLO OR 121
	6 078 521	1		ANELLO OR 132 (4500)

* SPECIFICARE LA SIGLA

tabella modifiche

modif. nr.	fig. nr.	codice antemodifica	fino a matr. nr.	codice postmodifica e norme di ricambio	da matr. nr.
132	31	~~2 152 501~~	13-5165	2 152 509 (DIN - OIL MD4C 100M)	13-5166
117	33	6 202 547	13-4798	6 202 618	13-4799
117	39	6 201 504	13-4798	6 197 551	13-4799
117	40	6 201 502	13-4798	6 201 505	13-4799
117	41	6 205 515	13-4798	6 205 516 (∅ 22/28)	13-4799

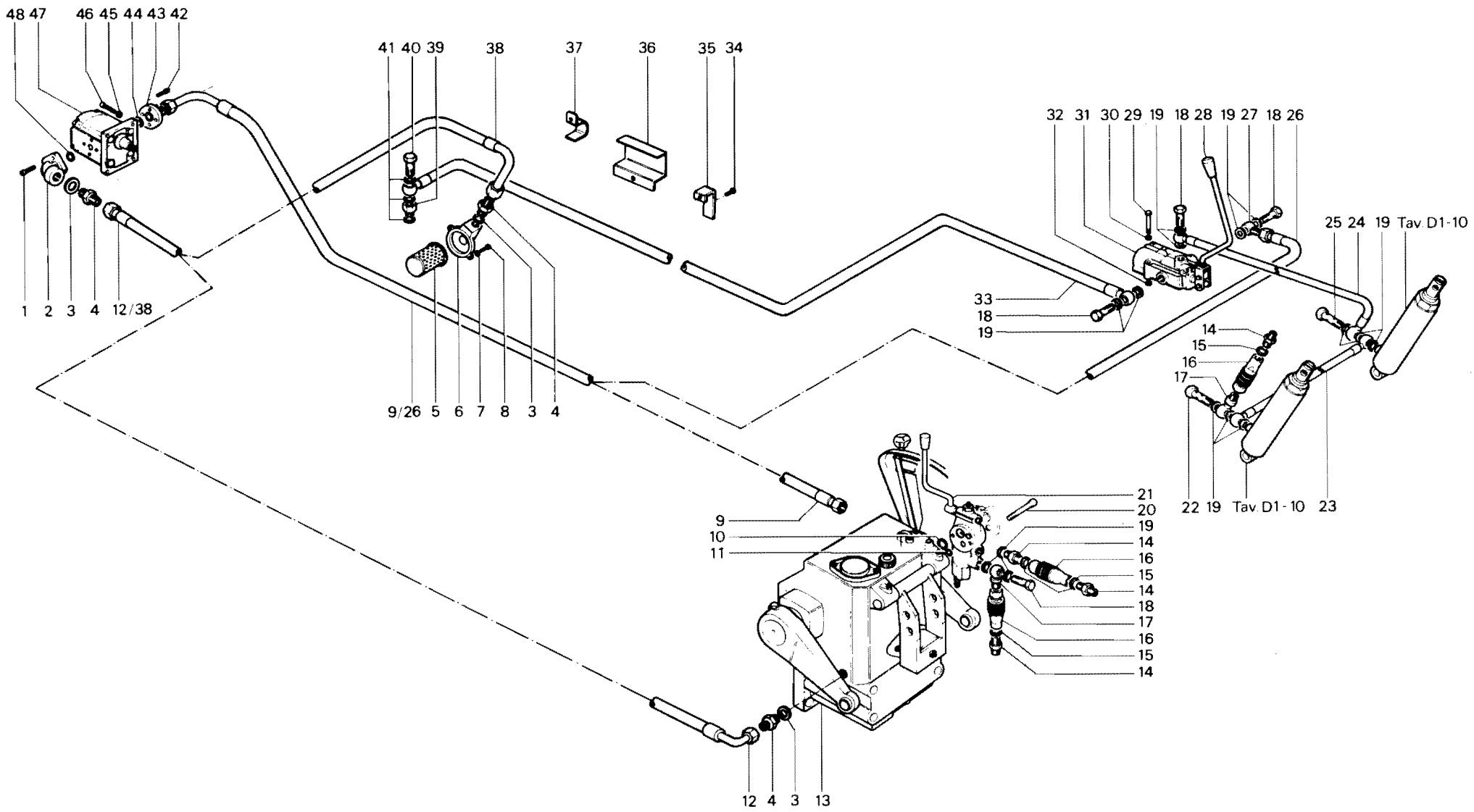

RICAMBI Nr. 13
1ª Serie SM

SOLLEVATORE
TIGRONE - SUPERTIGRE - MAKI
(3400 - 3600 - 4000 - 4200 - 4400 - 4500 - 5000 - 6000 - 525 - 546)

TAV. D 2 - 10

Da matr. nr.	Fino a matr. nr.
13 - 1001	**13-5484**

Ric. 13	Tav. D2 - 20	SOLLEVATORE	Foglio nr. 1	da matr. 13-1001 fino a matr. * *

fig.	nr. codice	quant.	modif.	denominazione e validità
1	6 192 512	7		VITE M 6 x 18 UNI 5931
2	6 202 538	1		FLANGIA
3	6 205 516	2		RONDELLA PIANA ∅ 22/28 IN AL.
4	6 201 503	2		NIPPLO M 22 x 1,5
5	6 202 573	1		TUBO
6	6 155 502	1		FLANGIA
7	6 191 521	2		VITE M 6 x 16 UNI 5739
8	6 206 509	2		RONDELLA ∅ 6 DIN 6798
9	6 155 501	1		FILTRO
10	6 201 502	4		VITE CAVA
11	6 205 515	10		RONDELLA PIANA ∅ 18/24 IN AL.
12	2 152 501	1	132	DISTRIBUTORE HD 151 K 1 (UNITRANS)
13	6 202 546	1		TUBO
14	6 202 592	1		TUBO
15	5 153 522	1		MARTINETTO
16	6 201 508	1		NIPPLO M 18 x 1,5
17	6 202 540	2		RACCORDO M 18 x 1,5/∅ 18
18	6 093 517	1		LEVA
19	6 191 514	2		VITE M 8 x 55 UNI 5737
20	6 206 501	2		RONDELLA ∅ 8 UNI 1751 - 52 A
21	6 205 501	2		RONDELLA ∅ 8 UNI 6592
22	6 202 547	1	117	TUBO
23	6 202 591	1		TUBO (UNICAR)
24	6 205 530	2		RONDELLA PIANA ∅ 16/22 IN AL.
25	6 201 535	1		VITE CAVA
26	6 202 593	1		TUBO (UNICAR)
27	6 201 506	1		VITE CAVA (UNICAR)
28	6 201 504	1		NIPPLO (UNICAR)
29	6 201 502	1	117	VITE CAVA (UNITRANS)
30	6 205 515	3	117	RONDELLA PIANA ∅ 18/24 IN AL. (UNITRANS)
31	6 201 504	1	117	NIPPLO (UNITRANS)
32	6 078 506	1		ANELLO OR 121
33	6 202 536	1		FLANGIA
34	6 205 508	4		RONDELLA ∅ 6 UNI 6592
35	6 192 510	4		VITE M 6 x 35 UNI 5931 (337 V - 437)
	6 197 530	4		DADO M 6 UNI 5587 (337 RV - 437 R)
36	2 151 503	1		POMPA AM 2/24 S 100 * (337 V - 437)
	2 151 502	1		POMPA AM 2/24 D 100 * (337 RV - 437 R)
37	2 152 505	1		DISTRIBUTORE HD 152 K 1 K 2

fig.	nr. codice	quant.	modif.	denominazione e validità

* SPECIFICARE LA SIGLA

tabella modifiche

modif. nr.	fig. nr.	codice antemodifica	fino a matr. nr.	codice postmodifica e norme di ricambio	da matr. nr.
132	12	~~2 152 501~~	13-5165	2 152 509 (DIN - OIL MD 4 C 100 M)	13-5166
117	22	6 202 547	13-4798	6 202 618	13-4799
117	29	6 201 502	13-4798	6 201 505	13-4799
117	30	6 205 515	13-4798	6 205 516 (∅ 22/24)	13-4799
117	31	6 201 504	13-4798	6 197 551	13-4799

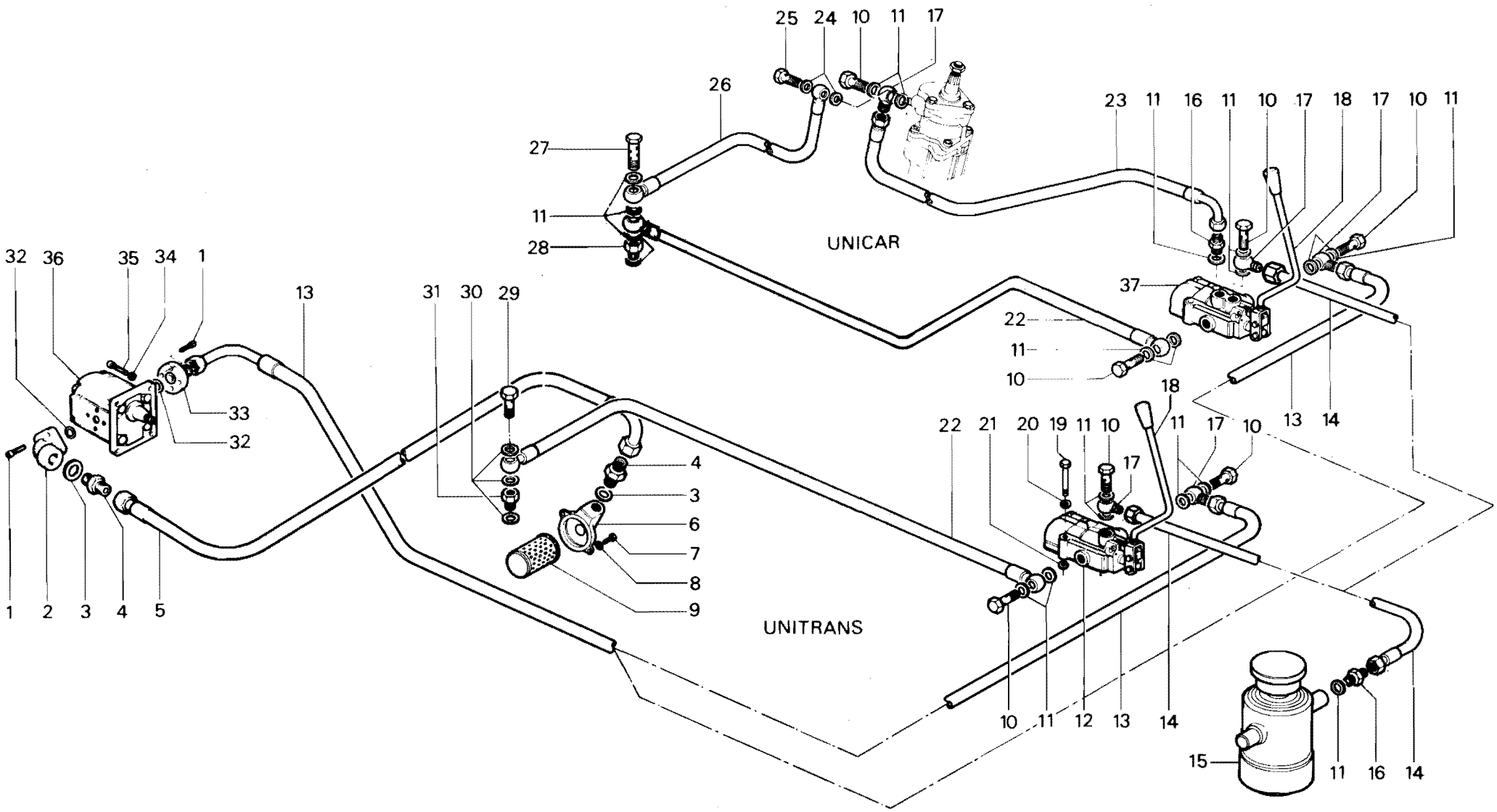

RICAMBI Nr. 13
1ª Serie SM

SOLLEVATORE

UNICAR (Z.F.) (FINO A MATR. **13-3927** * *)
UNITRANS (FINO A MATR. **13-5484** * *)

TAV. D 2 - 20

Da matr. nr.	Fino a matr. nr.
13 - 1001	* *

Ric. 13	Tav. D2 - 30	SOLLEVATORE CON IDROGUIDA	Foglio nr. 1	da matr. 13-1001 fino a matr. 13-5484

fig.	nr. codice	quant.	modif.	denominazione e validità
1	6 192 510	3		VITE M 6 x 35 UNI 5931
	6 192 512	3		VITE M 6 x 18 UNI 5931
	6 192 517	3		VITE M 8 x 45 UNI 5931
2	6 202 536	1		FLANGIA (4400 - 4000)
	6 202 538	1		FLANGIA (6000 - 5000 - 4200 - 3600 - 3400)
	6 202 575	1		FLANGIA (4500)
3	6 205 516	3		RONDELLA PIANA ∅ 22/28 IN Al
4	6 201 503	3		NIPPOLO M 22 x 1,5
5	6 202 544	1		TUBO (4500)
	6 202 550	1		TUBO (4400 - 4000)
	6 202 571	1		TUBO (6000 - 5000)
	6 202 572	1		TUBO (4200)
	6 202 573	1		TUBO (3600 - 3400)
6	6 155 501	1		FILTRO
7	6 155 502	1		FLANGIA
8	6 206 509	2		RONDELLA ∅ 6 DIN 6798
9	6 191 521	2		VITE M 6 x 16 UNI 5739
10	6 205 515	15		RONDELLA PIANA ∅ 18/24 IN Al
11	6 201 502	4		VITE CAVA
12	6 202 540	2		RACCORDO M 18 x 1,5/∅ 18
13	6 202 559	1		TUBO
14	6 201 510	1		NIPPLO M 18 x 1,5
15	6 202 558	1		TUBO
16	6 202 565	1		TUBO
17	6 078 521	1		ANELLO OR 132
18	6 078 505	1		ANELLO OR 3043
19	6 202 563	1		TUBO (6000 - 5000)
	6 202 564	1		TUBO (4200)
	6 202 570	1		TUBO (4500 - 3600 - 3400)
	6 202 585	1		TUBO (4400 - 4000)
20	2 157 501	1		SOLLEVATORE
21	6 201 517	3		NIPPLO M 18 x 1,5 / 1/2 GAS
22	6 205 517	11		RONDELLA ∅ 21/27 IN Al
23	6 201 516	2		PRESA IDRAULICA (a r.)
24	6 202 574	1		RACCORDO
25	6 192 509	2		VITE M 8 x 60 UNI 5931
26	2 152 504	1		DISTRIBUTORE (a r.)
27	6 201 506	1		VITE CAVA (PER PRESA IDRAULICA)
	6 201 502	1		VITE CAVA
28	6 202 549	1		TUBO
29	6 202 548	1		TUBO
30	6 201 506	1		VITE CAVA
31	6 093 517	1		LEVA
32	6 202 556	1		TUBO
33	6 191 514	2		VITE M 8 x 55 UNI 5737
34	6 206 501	2		RONDELLA ∅ 8 UNI 1751 - 52 A
35	2 152 501	1	132	DISTRIBUTORE HD 151 K1
36	6 205 501	2		RONDELLA ∅ 8 UNI 6592
37	6 202 547	1	117	TUBO
38	6 191 515	1		VITE M 8 x 16 UNI 5739
39	6 097 066	1		SUPPORTO
40	6 097 045	2		SUPPORTO
41	6 202 534	2		RACCORDO M 18 x 1,5/∅ 1/2 GAS
42	6 201 509	4		VITE CAVA
43	6 201 502	1	117	VITE CAVA
44	6 205 515	3	117	RONDELLA ∅ 18/24 IN Al.
45	6 201 504	1	117	NIPPLO
46	6 202 551	1		TUBO (4000)
	6 202 555	1		TUBO (4400)
	6 202 553	1		TUBO (3600 - 4500)
	6 202 603	1		TUBO (4200)
	6 202 604	1		TUBO (6000 - 5000)
47	6 192 512	4		VITE M 6 x 18 UNI 5931
	6 192 505	1		VITE M 8 x 16 UNI 5931
48	6 202 536	1		FLANGIA
	6 202 012	2		FLANGIA (POMPA 2 D - 22)
49	6 078 506	1		ANELLO OR 121
50	6 205 501	4		RONDELLA ∅ 8 UNI 6592
	6 205 508	4		RONDELLA ∅ 6 UNI 6592
51	6 192 510	4		VITE M 6 x 35 UNI 5931
	6 192 501	4		VITE M 8 x 30 UNI 5931
	6 197 530	4		DADO M 6 UNI 5587
52	2 151 501	1		POMPA AP 2 / 8,5 - D 118 *
	2 151 502	1		POMPA AM 2 / 24 - D 100 *
	2 151 503	1		POMPA AM 2 / 24 - S 100 *
	2 151 504	1		POMPA AM 2 / 24 - S 216 *
	2 151 514	1		POMPA AP 2 / 11 - S 265 *
	2 151 518	1		POMPA AP 2 / 15 - D 118 *
	2 151 520	1		POMPA 2 D - 22 *
	2 151 519	1		POMPA AP 2 / 15 - S 118 *
	2 151 517	1		POMPA TF 108 S *
53	6 078 506	1		ANELLO OR 121
	6 078 521	1		ANELLO OR 132 (4500)

* SPECIFICARE LA SIGLA

tabella modifiche

modif. nr.	fig. nr.	codice antemodifica	fino a matr. nr.	codice postmodifica e norme di ricambio	da matr. nr.
132	35	~~2 152 501~~	13-5165	2 152 509 (DIN - OIL MD4C 100M)	13-5166
117	37	6 202 547	13-4798	6 202 618	13-4799
117	43	6 201 502	13-4798	6 201 505	13-4799
117	44	6 205 515	13-4798	6 205 516 (∅ 22/28)	13-4799
117	45	6 201 504	13-4798	6 197 551	13-4799

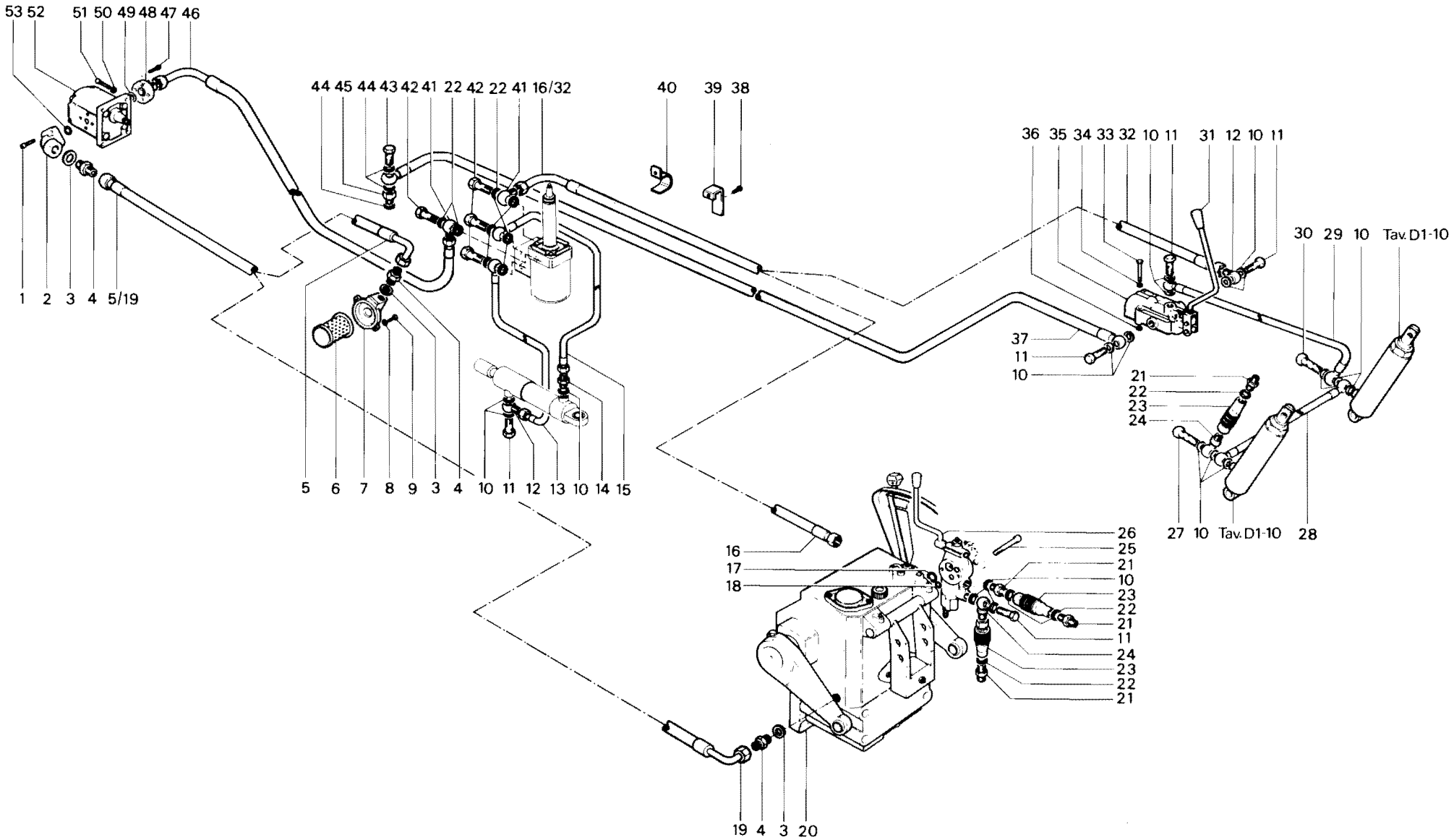

RICAMBI Nr. 13
1ª Serie SM

SOLLEVATORE CON IDROGUIDA
TIGRONE 1ª SERIE

TAV. D 2 - 30

Da matr. nr.	Fino a matr. nr.
13 - 1001	**13-5484**

Ric. 13	Tav. D2 - 40	SOLLEVATORE CON IDROGUIDA	Foglio nr. 1	da matr. 13-1001 fino a matr. 13-3342

fig.	nr. codice	quant.	modif.	denominazione e validità
1	6 202 009	1		DISTANZIALE (6000 - 5000 - 4200)
2	6 078 521	1		ANELLO OR 132
	6 078 506	1		ANELLO OR 121 (4000)
3	6 192 505	3		VITE M 8 x 16 UNI 5931
	6 192 512	3		VITE M 6 x 18 UNI 5931
	6 192 516	3		VITE M 8 x 55 UNI 5931
	6 192 517	3		VITE M 8 x 45 UNI 5931
4	6 202 006	1		FLANGIA (4400)
	6 202 536	1		FLANGIA (4000)
	6 202 575	1		FLANGIA (6000 - 5000 - 4200 - 3600 - 3400)
5	6 205 516	3		RONDELLA PIANA ∅ 22/28 IN AI
6	6 201 520	1		NIPPLO M 22 x 1,5 / 3/4 GAS
	6 202 008	1		RACCORDO (4000)
7	6 201 504	1		NIPPLO M 18 x 1,5
8	6 155 501	1		FILTRO
9	6 202 586	1		RACCORDO
10	6 205 515	18		RONDELLA PIANA ∅ 18/24 IN AI
11	5 154 508	1		VALVOLA RIPARTITRICE
12	6 205 517	2		RONDELLA PIANA ∅ 21/27 IN AI
13	6 201 517	2		NIPPLO M 18 x 1,5/1/2 GAS
14	6 202 552	1		TUBO (6000 - 5000 - 4400)
	6 202 553	1		TUBO (4200 - 3600)
	6 202 555	1		TUBO (4000)
	6 202 584	1		TUBO (3400)
15	6 201 502	5		VITE CAVA
16	6 202 540	3		RACCORDO M 18 x 1,5 / ∅ 18
17	6 202 559	2		TUBO
18	6 202 583	1		TUBO
19	6 201 520	2		NIPPLO M 22 x 1,5 / 3/4 GAS
20	6 205 531	1		RONDELLA PIANA ∅ 27/33 IN AI
21	6 202 590	1		TUBO
22	6 201 503	1		NIPPLO M 22 x 1,5
23	2 157 501	1		SOLLEVATORE
24	6 201 517	2		NIPPLO M 18 x 1,5 / 1/2 GAS
25	6 205 517	11		RONDELLA ∅ 21/27 IN AI
26	6 201 516	2		PRESA IDRAULICA (a r.)
27	6 202 574	1		RACCORDO
28	6 192 509	2		VITE M 8 x 60 UNI 5931
29	2 152 504	1		DISTRIBUTORE (a r.)
30	6 078 521	1		ANELLO OR 132
31	6 078 505	1		ANELLO OR 3043
32	6 201 506	1		VITE CAVA (PER PRESA IDRAULICA)
	6 201 502	1		VITE CAVA
33	6 202 549	1		TUBO
34	6 202 548	1		TUBO
35	6 201 506	1		VITE CAVA
36	6 093 517	1		LEVA
37	6 191 514	2		VITE M 8 x 55 UNI 5737
38	6 206 501	2		RONDELLA ∅ 8 UNI 1751 - 52 A
39	2 152 501	1		DISTRIBUTORE HD 151 K1

fig.	nr. codice	quant.	modif.	denominazione e validità
40	6 205 501	2		RONDELLA ∅ 8 UNI 6592
41	6 202 547	1		TUBO
42	6 202 557	1		TUBO
43	6 097 069	1		SUPPORTO
44	6 097 045	2		SUPPORTO
45	6 202 580	1		TUBO
46	6 202 534	1		RACCORDO M 18 x 1,5 / ∅ 1/2 GAS
47	6 201 509	4		VITE CAVA
48	6 202 576	1		TUBO (6000 - 5000 - 3600 - 3400)
	6 202 577	1		TUBO (4400 - 4000 - 4200)
49	6 155 003	1		FLANGIA
50	6 201 506	1		VITE CAVA
51	6 205 515	4		RONDELLA PIANA ∅ 18/24 IN AI
52	6 191 521	2		VITE M 6 x 16 UNI 5739
53	6 206 509	2		RONDELLA ∅ 6 DIN 6798
54	6 078 521	1		ANELLO OR 132 (6000 - 5000 - 4200)
55	2 151 515	1		POMPA AP 2/11 - D 118 *
	2 151 516	1		POMPA AP 2/11 - S 118 *
	2 151 517	1		POMPA TF - 108 S *
	2 151 518	1		POMPA AP 2/15 - D 118 *
	2 151 519	1		POMPA AP 2/15 - S 118 *
	2 151 520	1		POMPA 2 D 22 *
56	6 078 506	1		ANELLO OR 121
57	6 192 512	4		VITE M 6 x 18 UNI 5931
	6 192 505	2		VITE M 8 x 16 UNI 5931
58	6 202 536	1		FLANGIA
	6 202 012	1		FLANGIA (POMPA 2 D 22)
59	6 205 501	4		RONDELLA ∅ 8 UNI 6592
	6 205 508	4		RONDELLA ∅ 6 UNI 6592
60	6 192 501	4		VITE M 8 x 30 UNI 5931
	6 192 510	4		VITE M 6 x 35 UNI 5931
	6 197 530	4		DADO M 6 UNI 5587

* SPECIFICARE LA SIGLA

tabella modifiche

modif. nr.	fig. nr.	codice antemodifica	fino a matr. nr.	codice postmodifica e norme di ricambio	da matr. nr.

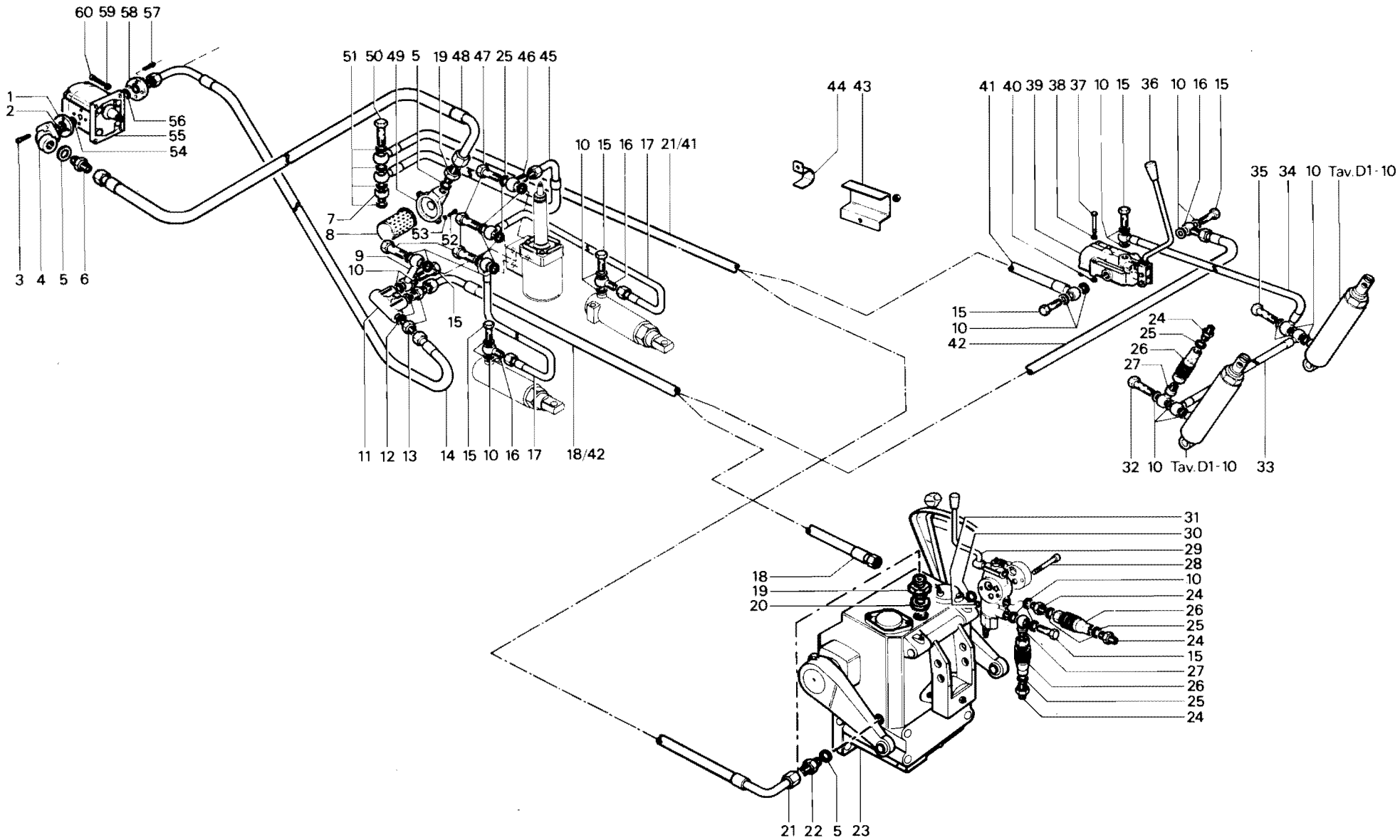

RICAMBI Nr. 13
1ª Serie SM

SOLLEVATORE CON IDROGUIDA
SUPERTIGRE 1ª SERIE

TAV. D 2 - 40

Da matr. nr.	Fino a matr. nr.
13 - 1001	**13-3342**

Ric. 13	Tav. D2 - 41	SOLLEVATORE CON IDROGUIDA	Foglio nr. 1	da matr. * * / fino a matr. * *

fig.	nr. codice	quant.	modif.	denominazione e validità
1	6 192 505	3		VITE M 8 x 16 UNI 5931
	6 192 512	3		VITE M 6 x 18 UNI 5931
	6 192 516	3		VITE M 8 x 55 UNI 5931
	6 192 517	3		VITE M 8 x 45 UNI 5931
2	6 202 006	1		FLANGIA (4400)
	6 202 536	1		FLANGIA (4000)
	6 202 575	1		FLANGIA (6000 - 5000 - 4200 - 3600 - 3400 - 337 V - 337 RV)
3	6 205 516	3		RONDELLA PIANA ∅ 22/28 IN AI
4	6 201 520	1		NIPPLO M 22 x 1,5 / 3/4 GAS
	6 202 008	1		RACCORDO (4000)
5	6 198 506	2		DADO M 6 UNI 7473
6	6 097 110	1		SUPPORTO
7	6 205 517	13		RONDELLA PIANA ∅ 21/27 IN AI
8	6 201 517	4		NIPPLO M 18 x 1,5 / 1/2 GAS
9	6 201 502	6		VITE CAVA
10	6 202 534	2		RACCORDO M 18 x 1,5 / ∅ 1/2'' GAS
11	6 205 515	18		RONDELLA PIANA ∅ 18/24 IN AI
12	6 202 540	2		RACCORDO M 18 x 1,5 / ∅ 18
13	6 202 559	2		TUBO
14	6 202 547	1	117	TUBO
15	2 152 501	1	132	DISTRIBUTORE HD 151 K1
16	6 201 516	2		PRESA IDRAULICA (a r.)
17	6 202 574	1		RACCORDO
18	6 201 506	1		VITE CAVA (PER PRESA IDRAULICA)
	6 201 502	1		VITE CAVA
19	6 202 549	1		TUBO
20	5 153 522	1		MARTINETTO
21	6 201 508	1		NIPPLO M 18 x 1,5
22	6 202 592	1		TUBO
23	6 202 548	1		TUBO
24	6 201 506	1		VITE CAVA
25	6 205 501	2		RONDELLA ∅ 8 UNI 6592
26	6 191 514	2		VITE M 8 x 55 UNI 5737
27	6 093 517	1		LEVA
28	6 202 556	1		TUBO
29	6 202 590	1	117	TUBO
30	6 201 503	1		NIPPLO M 22 x 1,5
31	2 157 501	1		SOLLEVATORE
32	6 192 509	2		VITE M 8 x 60 UNI 5931
33	2 152 504	1		DISTRIBUTORE (a r.)
34	6 078 505	1		ANELLO OR 3043
35	6 078 521	1		ANELLO OR 132
36	6 202 568	1		TUBO
37	6 201 520	2		NIPPLO M 22 x 1,5 / 3/4 GAS
38	6 205 531	1		RONDELLA PIANA ∅ 27/33 IN AI
39	6 097 069	1		SUPPORTO
40	6 097 045	2		SUPPORTO
41	6 202 581	1	117	TUBO
42	6 201 509	4		VITE CAVA
43	6 202 576	1		TUBO (6000 - 5000 - 3600 - 3400 - 337 V - 337 RV)

fig.	nr. codice	quant.	modif.	denominazione e validità
43	6 202 577	1		TUBO (4400 - 4200 - 4000)
44	6 155 003	1		FLANGIA
45	6 201 506	1	117	VITE CAVA
46	6 205 515	4	117	RONDELLA PIANA ∅ 18/24 IN AI
47	6 201 504	1	117	NIPPLO M 18 x 1,5
48	6 206 509	2		RONDELLA ∅ 6 DIN 6798
49	6 191 621	2		VITE M 6 x 16 UNI 5739
50	6 155 501	1		FILTRO
51	6 202 614	1		TUBO
52	5 154 508	1		VALVOLA RIPARTITRICE
53	6 191 585	2		VITE M 6 x 45 UNI 5739
54	6 202 605	1		TUBO (337 RV - 3400)
	6 202 606	1		TUBO (337 V - 3600)
	6 202 607	1		TUBO (6000 - 5000 - 4400 - 4000)
	6 202 608	1		TUBO (4200)
55	6 192 512	4		VITE M 6 x 18 UNI 5931
	6 192 505	2		VITE M 8 x 16 UNI 5931
56	6 202 536	1		FLANGIA
	6 202 012	1		FLANGIA (POMPA 2 D 22)
57	6 205 501	4		RONDELLA ∅ 8 UNI 6592
	6 205 508	4		RONDELLA ∅ 6 UNI 6592
58	6 192 501	4		VITE M 8 x 30 UNI 5931
	6 192 510	4		VITE M 6 x 35 UNI 5931
	6 197 530	4		DADO M 6 UNI 5587
59	6 078 521	1		ANELLO OR 132 (6000 - 5000 - 4200)
60	6 202 009	1		DISTANZIALE (6000 - 5000 - 4200)
61	6 078 521	1		ANELLO OR 132
	6 078 506	1		ANELLO OR 121 (4000)
62	2 151 515	1		POMPA AP 2/11 - D 118 *
	2 151 520	1		POMPA 2 D 22 *
	2 151 516	1		POMPA AP 2/11 - S 118 *
	2 151 517	1		POMPA TF - 1085 *
	2 151 518	1		POMPA AP 2/15 - D 118 *
	2 151 519	1		POMPA AP 2/15 - S 118 *
63	6 078 506	1		ANELLO OR 121
	6 078 521	1		ANELLO OR 132 (POMPA 2 D 22)

* SPECIFICARE LA SIGLA

tabella modifiche

modif. nr.	fig. nr.	codice antemodifica	fino a matr. nr.	codice postmodifica e norme di ricambio	da matr. nr.
117	14	6 202 547	13-4798	6 202 618	13-4799
117	29	6 202 590	13-4798	6 202 621	13-4799
117	41	6 202 581	13-4798	6 202 617	13-4799
117	45	6 201 506	13-4798	6 201 521	13-4799
117	46	6 205 515	13-4798	6 205 516 (∅ 22/28)	13-4799
117	47	6 201 504	13-4798	6 197 551 (M 22 x 1,5)	13-4799
132	15	~~2 152 501~~	13-5165	2 152 509 (DIN - OIL - MD 4 C - 100 M)	13-5166

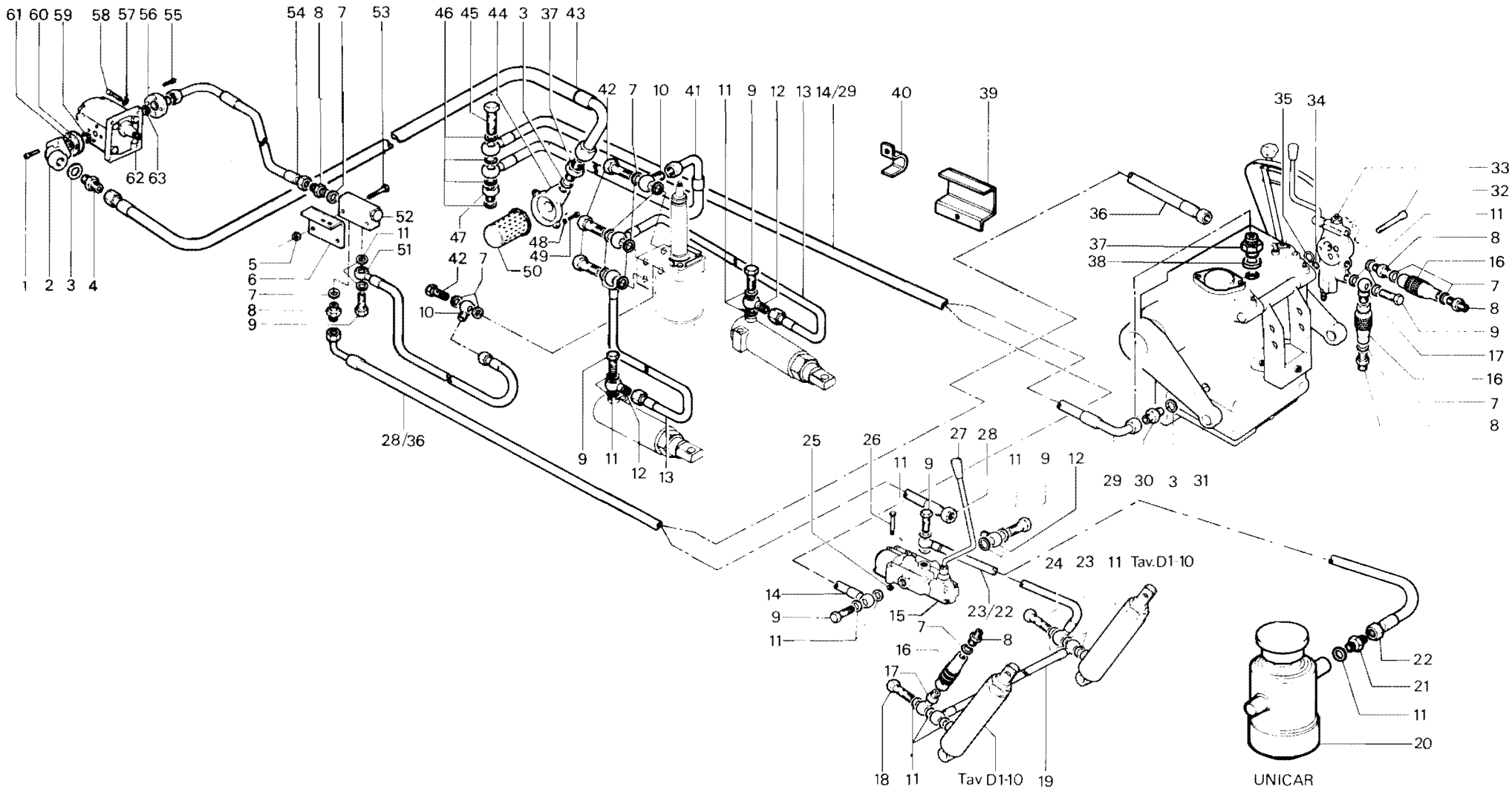

RICAMBI Nr. 13
1ª Serie SM

SOLLEVATORE CON IDROGUIDA

SUPERTIGRE (DA MATR. **13-3343** FINO A MATR. **13-5484** * *)
UNICAR (DA MATR. **13-3928** FINO A MATR. **13-5484** * *)

TAV. D 2 - 41

Da matr. nr.	Fino a matr. nr.
* *	* *

Ric. 13	Tav. D2 - 50A	SOLLEVATORE	Foglio nr. 1	da matr. 13-5485 fino a matr.

fig.	nr. codice	quant.	modif.	denominazione e validità
1	6 192 501	4		VITE M 8 × 30 UNI 5931 (7000 - 4800 - 7500 - 5200)
	6 192 511	4		VITE M 6 × 25 UNI 5931 (4000)
2	6 078 506	1		ANELLO OR 121 (7000-7500)
3	6 202 670	1		RACCORDO (7000 DA MATR. 13-7037)
4	6 192 510	2		VITE M 6 × 35 UNI 5931 (7000 - 7500)
5	6 205 515	1		RONDELLA PIANA ∅ 18/24 IN AL. (7000 - 7500)
	6 205 517	1		RONDELLA PIANA ∅ 21/27 IN AL. (4800 - 4000 - 5200)
6	6 201 510	1		NIPPLO M 18 × 1,5
	6 201 517	1		NIPPLO M 18 × 1,5 / 1/2 GAS (4800 - 4000 - 5200)
7	6 202 672	1	190	TUBO (7000 FINO A MATR. 13-11605)
	6 202 673	1	190	TUBO (4000)
	6 202 674	1	190	TUBO (4800 FINO A MATR. 13-11605)
8	6 201 503	2		NIPPLO M 22 × 1,5
9	6 205 516	3		RONDELLA PIANA ∅ 22/28 IN AL.
10	6 155 502	1		FLANGIA PORTAFILTRO (FINO A MATR. 13-8234)
	6 155 003	1		FLANGIA (DA MATR. 13-8235)
11	6 191 521	2		VITE M 6 × 16 UNI 5739
12	6 206 509	2		RONDELLA ∅ 6 DIN 6798
13	6 155 501	1		FILTRO
14	6 202 659	1		TUBO (7000 - 4800 - 7500 - 5200)
15	6 078 521	1		ANELLO OR 132
16	6 078 505	1		ANELLO OR 3043
17	6 202 631	1		TUBO (7000 - 7500)
	6 202 654	1		TUBO (4800 - 5200)
18	2 157 503	1	240	SOLLEVATORE
	2 157 502	1		SOLLEVATORE (VIGNETO)
19	6 201 517	3		NIPPLO M 18 × 1,5 / 1/2 GAS
20	6 205 517	2		RONDELLA PIANA ∅ 21/27 IN AL.
21	6 201 516	2		PRESA IDRAULICA (a.r.)
22	6 202 574	1		RACCORDO
23	6 201 502	3		VITE CAVA
24	6 205 515	12		RONDELLA PIANA ∅ 18/24 IN AL.
25	6 192 509	2		VITE M 8 × 60 UNI 5931
26	2 152 504	1		DISTRIBUTORE (a.r.)
27	6 201 506	1		VITE CAVA (PRESA IDRAULICA)
	6 201 502	1		VITE CAVA
28	6 202 549	1		TUBO
29	6 201 506	1		VITE CAVA
30	6 202 640	1		TUBO (FINO A MATR. 13-6609)
	6 202 548	1		TUBO (DA MATR. 13-6610)
31	6 202 540	1		RACCORDO M 18 × 1,5 ∅ 18
32	6 093 522	1		LEVA (FINO A MATR. 13-6609)
	6 093 517	1		LEVA (DA MATR. 13-6610)
33	6 202 568	1		TUBO (7000 - 4800) (FINO A MATR. 13-6609)
	6 202 642	1		TUBO (4000) (FINO A MATR. 13-6609)
	6 202 543	1		TUBO (7500 - 7000 - 5200 - 4800 DA MATR. 13-6610)

fig.	nr. codice	quant.	modif.	denominazione e validità
	6 202 651	1		TUBO (4000 DA MATR. 13-6610)
34	6 191 570	2		VITE M 8 × 65 UNI 5737
35	2 152 509	1		DISTRIBUTORE
36	6 197 507	2		DADO M 8 UNI 5587
37	6 191 515	2		VITE M 8 × 16 UNI 5739
38	6 097 069	2		SUPPORTO
39	6 202 641	1		TUBO (FINO A MATR. 13-6609)
	6 202 653	1		TUBO (DA MATR. 13-6610)
40	6 201 505	1		VITE CAVA
41	6 097 045	1		SUPPORTO
42	2 151 530	1	187	POMPA HLPD-L 208 C (7000 - 7500) *
	2 151 525	1		POMPA HLPS-G 180 S (4000) *
	2 151 526	1		POMPA HLPS-G 208 S (4800 - 5200) *
43	6 078 506	1		ANELLO OR 121 (7000 - 7500)
	6 205 517	1		RONDELLA PIANA ∅ 21/27 IN AL. (4800 - 4000 - 5200)
44	5 202 023	1		TUBO (7000 - 7500)
	6 201 534	1		NIPPLO M 22 × 1,5 / 1/2 GAS (4800 - 4000 - 5200)
45	6 192 513	2		VITE M 6 × 20 UNI 5931 (7000 - 7500)
46	5 202 081	1		TUBO (4800 - 5200)
	5 202 082	1		TUBO (7000 - 7500)
47	6 212 522	2		FASCETTA
48	6 202 080	1		MANICOTTO
49	5 202 056	1		TUBO (4800 - 7000 - 5200 - 7500)

* SPECIFICARE LA SIGLA.

tabella modifiche

modif. nr.	fig. nr.	codice antemodifica	fino a matr. nr.	codice postmodifica e norme di ricambio	da matr. nr.
190	7			FORNIRE CON 6 201 520 FINO A MATR. 13-8234	
187	42	2 151 530		FORNIRE CON 6 202 670 FINO A MATR. 13-7036	
240	18			2 157 503 FORNIRE CON 6 157 001 FINO A MATR. 13-11111	

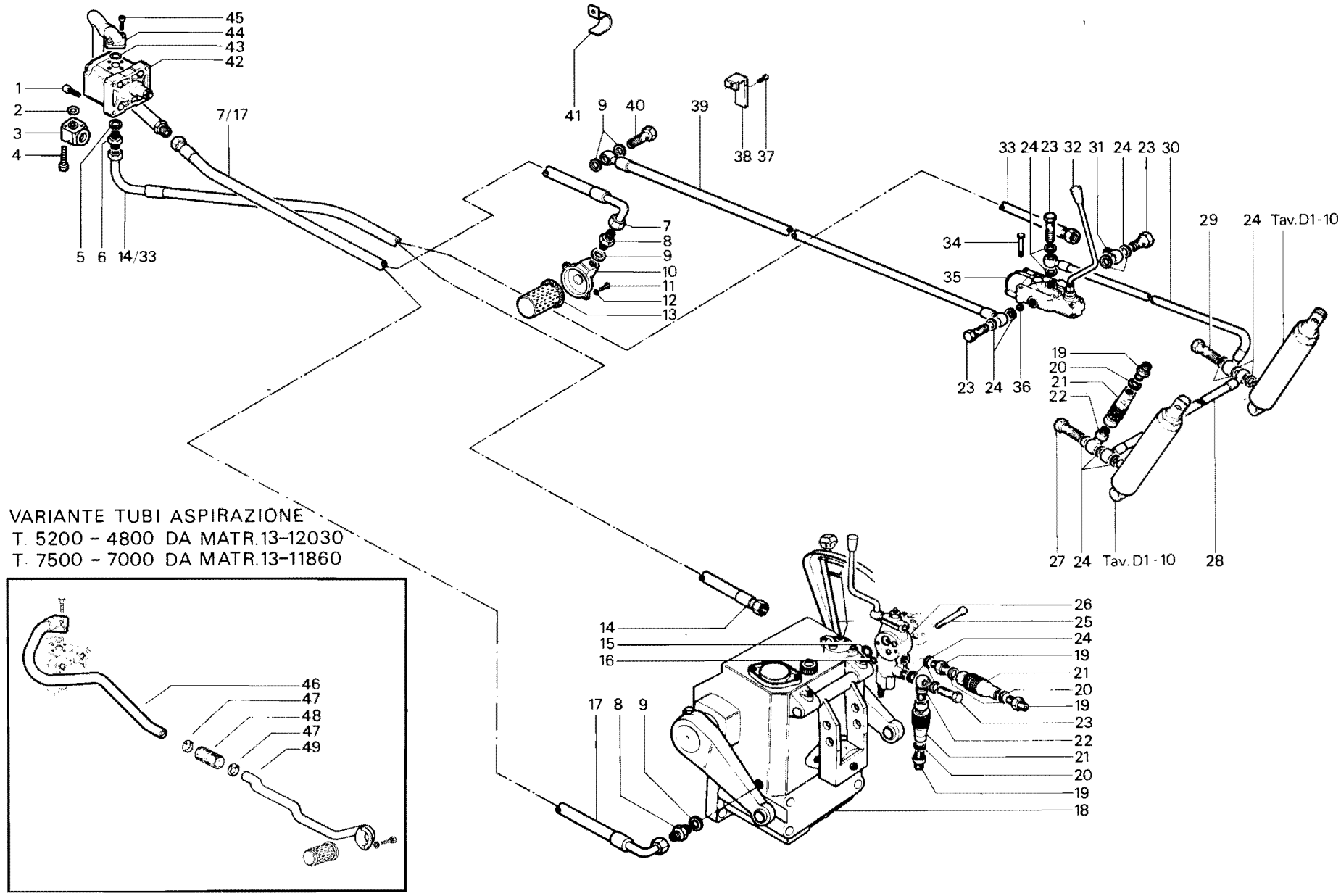

RICAMBI Nr. 13 2ª Serie SM	**SOLLEVATORE** TIGRONE 4000 - 4800 - 5200 - 7000 - 7500	TAV. D 2 - 50A Da matr. nr. **13 - 5485** / Fino a matr. nr.

Ric. 13	Tav. D2 - 60A	SOLLEVATORE	Foglio nr. 1	da matr. 13-5138 fino a matr.

fig.	nr. codice	quant.	modif.	denominazione e validità
1	6 192 511	4		VITE M 6 × 25 UNI 5931
2	2 151 521	1		POMPA HLPS-G - 144 (2800) *
	2 151 525	1		POMPA HLPS-G 180 S (4000 P.C.) *
3	6 205 515	1		RONDELLA PIANA ∅ 18/24 IN AL. (2800)
	6 205 517	1		RONDELLA PIANA ∅ 21/27 IN AL. (4000 P.C.)
4	6 201 522	1		NIPPLO M 18 × 1,5/M 22 × 1,5 (2800)
	6 201 534	1		NIPPLO M 22 × 1,5 / 1/2 GAS (4000 P.C.)
5	6 202 675	1	190	TUBO (2800)
	6 202 673	1	190	TUBO (4000 P.C.)
6	6 201 503	1		NIPPLO M 22 × 1,5/M 22 × 1,5
7	6 205 516	4		RONDELLA PIANA ∅ 22/28 IN AL.
8	6 191 521	2		VITE M 6 × 16 UNI 5739
9	6 206 509	2		RONDELLA ∅ 6 UNI 6798
10	6 155 502	1		FLANGIA (FINO A MATR. 13-8234)
	6 155 003	1		FLANGIA (DA MATR. 13-8235)
11	6 155 501	1		FILTRO
12	6 205 515	9		RONDELLA PIANA ∅ 18/24 IN AL.
13	6 201 523	1		NIPPLO M 14 × 1,5/M 18 × 1,5 (2800)
	6 201 510	1		NIPPLO M 18 × 1,5/M 18 × 1,5 (4000 P.C.)
14	2 152 510	1		DISTRIBUTORE
	2 152 514	1		DISTRIBUTORE (CON IDROGUIDA)
15	6 093 519	1		LEVA DISTRIBUTORE
16	5 201 532	1		VITE CAVA DI RIDUZIONE
17	6 201 524	1		VITE CAVA
18	6 205 534	5		RONDELLA PIANA ∅ 14/20 IN AL.
19	6 201 517	1		NIPPLO M 18 × 1,5 / 1/2 GAS
20	6 205 517	1		RONDELLA PIANA ∅ 21/27 IN AL.
21	6 201 516	2		PRESA IDRAULICA (a.r.)
22	6 202 574	1		RACCORDO
23	6 201 502	1		VITE CAVA
	6 201 506	1		VITE CAVA (PRESA IDRAULICA)
24	6 202 549	1		TUBO
25	6 201 525	2		RIDUZIONE
26	6 205 520	2		RONDELLA PIANA ∅ 20/25 IN AL.
27	6 202 628	1		TUBO
28	6 202 635	1		TUBO
29	6 201 526	1		VITE CAVA
30	6 201 527	1		RIDUZIONE
31	6 201 528	1		VITE CAVA
32	6 205 535	2		RONDELLA PIANA ∅ 12/16 IN AL.
33	6 202 634	1		RACCORDO ∅ 12/M 12 × 1,5
34	6 191 514	2		VITE M 8 × 55 UNI 5737
35	6 202 540	1		RACCORDO ∅ 18/M 18 × 1,5
36	6 201 502	1		VITE CAVA
37	6 202 629	1		TUBO
	6 202 679	1		TUBO (CON IDROGUIDA)
38	6 201 505	1		VITE CAVA
	6 201 521	1		VITE CAVA (PRESA IDRAULICA ANT.)
39	6 202 645	1		RACCORDO ∅ 22/M 22 × 1,5
40	6 202 668	1		TUBO (a.r.)
41	6 191 546	1		VITE M 10 × 16 UNI 5739
42	6 206 502	1		RONDELLA GROWER ∅ 10
43	5 097 132	1		SUPPORTO (a.r.)
44	6 202 626	1		TUBO (2800)
	6 202 682	1		TUBO (4000 P.C.)
45	6 202 662	1		RACCORDO (4000 P.C.)
46	6 201 523	1		NIPPLO M 18 × 1,5/M 14 × 1,5 (2800)
	6 201 517	1		NIPPLO M 18 × 1,5 1/2 GAS (4000 P.C.)
47	6 205 515	1		RONDELLA PIANA ∅ 18/24 IN AL. (2800)
	6 205 517	1		RONDELLA PIANA ∅ 21/27 IN AL. (4000 P.C.)
48	6 201 517	1		NIPPLO M 18 × 1,5 1/2 GAS
49	6 205 517	10		RONDELLA PIANA ∅ 21/27 IN AL.
50	6 201 509	3		VITE CAVA
51	5 202 025	1		RACCORDO
52	6 202 553	1		TUBO (4000 P.C.)
	6 202 584	1		TUBO (2800)
53	6 205 515	3		RONDELLA PIANA ∅ 18/24 IN AL.
54	6 201 517	1		NIPPLO M 18×1,5 1/2 GAS
55	6 201 517	1		NIPPLO M 18×1,5 1/2 GAS
56	6 202 678	1		TUBO
57	6 202 677	1		TUBO

* SPECIFICARE LA SIGLA.

tabella modifiche

modif. nr.	fig. nr.	codice antemodifica	fino a matr. nr.	codice postmodifica e norme di ricambio	da matr. nr.
190	5			FORNIRE CON 6 201 520 FINO A MATR. 13-8234	

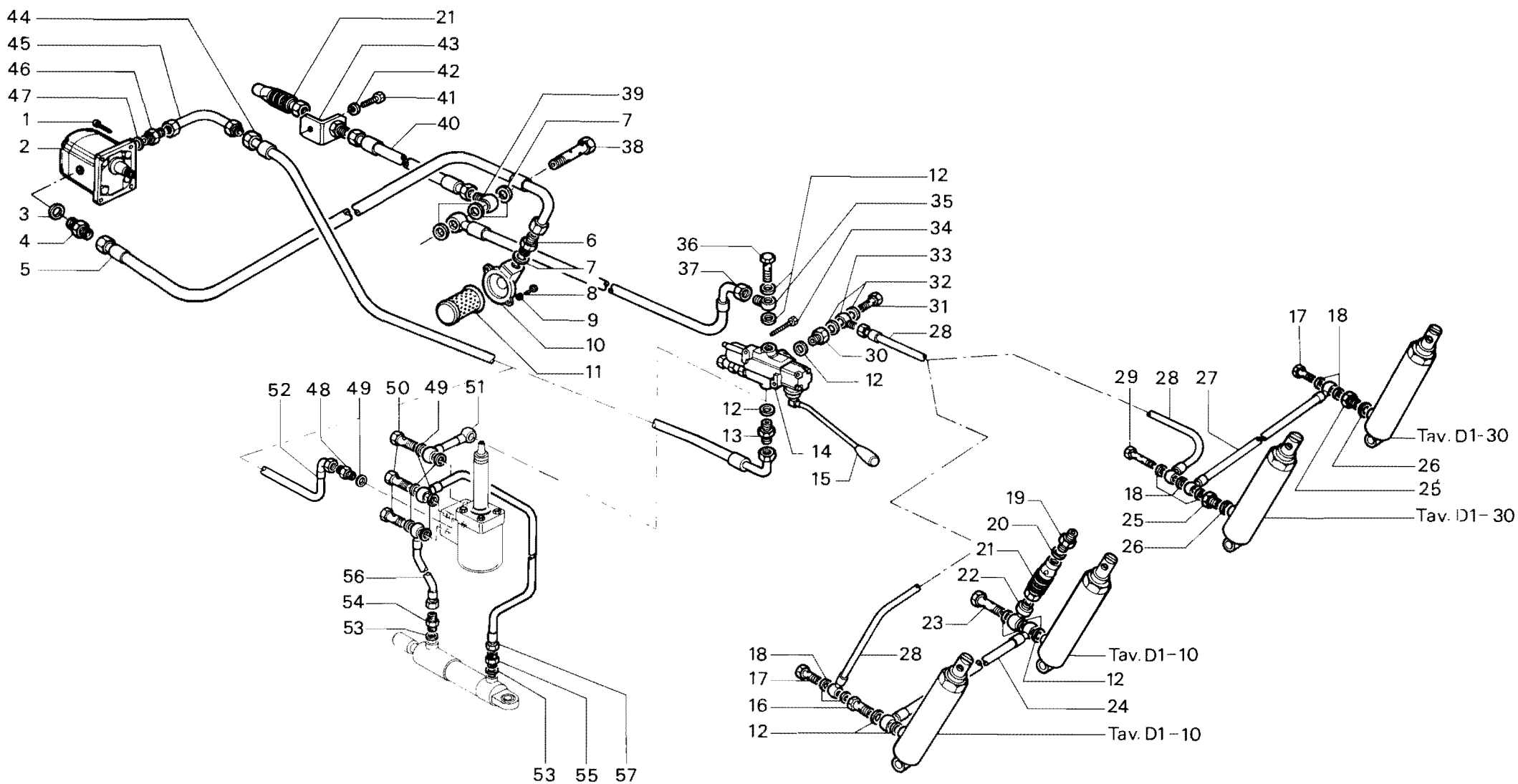

RICAMBI Nr. 13 2ª Serie SM	**SOLLEVATORE NORMALE** TIGRE 2800 - TIGRONE 4000 P.C.	TAV. D 2 - 60 A	
		Da matr. nr. **13 - 5138**	Fino a matr. nr.

Ric. 13	Tav. D2 - 70	SOLLEVATORE	Foglio nr. 2	da matr. 13-5485 fino a matr.

fig.	nr. codice	quant.	modif.	denominazione e validità
1	6 205 517	2		RONDELLA PIANA ∅ 21/27 IN AL (UNITRANS)
	6 205 515	2		RONDELLA PIANA ∅ 18/24 IN AL (TIGRECAR)
2	6 201 534	1		NIPPLO M 22 × 1,5/1/2 GAS (UNITRANS TIGRECAR 4000)
	6 201 522	1		NIPPLO M 22 × 1,5/M 18 × 1,5 (TIGRECAR 2800)
3	6 201 505	1		VITE CAVA
4	6 205 516	3		RONDELLA PIANA ∅ 22/28 IN AL
5	6 155 501	1		FILTRO
6	6 155 502	1		FLANGIA (UNITRANS) (FINO A MATR. 13-8234)
	6 155 003	1		FLANGIA (DA MATR. 13-8235)
7	6 206 509	2		RONDELLA ∅ 6 DIN 6798
8	6 191 521	2		VITE M 6 × 16 UNI 5739 (UNITRANS)
9	6 201 520	1		NIPPLO M 22 × 1,5 3/4 GAS
	6 201 503	1		NIPPLO M 22 × 1,5 (TIGRECAR 4000)
10	6 202 674	1	190	TUBO (UNITRANS 4800)
	6 202 673	1	190	TUBO (UNITRANS 4000)
11	6 191 560	2		VITE M 8 × 60 UNI 5737 (TIGRECAR)
	6 191 570	2		VITE M 8 × 65 UNI 5737 (UNITRANS)
12	6 202 605	1		TUBO (UNITRANS 4800)
	6 202 607	1		TUBO (UNITRANS 4000)
13	6 205 515	7		RONDELLA PIANA ∅ 18/24 IN AL
14	6 201 502	3		VITE CAVA
15	6 152 001	1		LEVA DISTRIBUTORE (UNITRANS)
16	6 202 629	1		TUBO (UNITRANS)
17	6 197 507	2		DADO M 8 UNI 5587
18	2 152 516	1		DISTRIBUTORE (UNITRANS)
19	5 153 522	1		MARTINETTO
20	6 201 508	1		NIPPLO M 18 × 1,5
21	6 202 651	1		TUBO (UNITRANS)
22	6 202 540	2		RACCORDO M 18 × 1,5/∅ 18
23	6 202 651	1		TUBO (TIGRECAR)
24	6 093 008	1	302	LEVA DISTRIBUTORE (TIGRECAR)
25	6 202 664	1		TUBO (TIGRECAR 2800)
	6 202 607	1		TUBO (TIGRECAR 4000)
26	2 152 513	1	302	DISTRIBUTORE (TIGRECAR)
27	6 202 629	1		TUBO (TIGRECAR)
28	6 203 503	1		TAPPO CONICO (TIGRECAR)
29	6 206 505	2		RONDELLA GROWER ∅ 6
30	6 155 004	1		FLANGIA (TIGRECAR)
31	6 191 540	2		VITE M 6 × 20 UNI 5739 (TIGRECAR)
32	6 202 675	1		TUBO (TIGRECAR 2800)
	6 202 665	1		TUBO (TIGRECAR 4000)
33	6 201 517	1		NIPPLO M 18 × 1,5 1/2 GAS (UNITRANS TIGRECAR 4000)
	6 201 510	1		NIPPLO M 18 × 1,5 (TIGRECAR UNITRANS)
34	6 192 501	4		VITE M 8 × 30 UNI 5931 (UNITRANS)
	6 192 511	4		VITE M 6 × 25 UNI 5931 (TIGRECAR)
35	2 151 526	1		POMPA HLPS 208 S (UNITRANS 4800)
	2 151 521	1		POMPA HLP/XS 144 S (TIGRECAR 2800)
	2 151 525	1		POMPA HLP/XS 180 S (TIGRECAR 4000 - UNITRANS 4000)

tabella modifiche

modif. nr.	fig. nr.	codice antemodifica	fino a matr. nr.	codice postmodifica e norme di ricambio	da matr. nr.
190	10			FORNIRE CON 6 201 520 FINO A MATR. 13-8234	
302	26	2 152 513	13-13536	2 152 514	13 13537
302	24	6 093 008	13-13536	6 093 519	13-13537

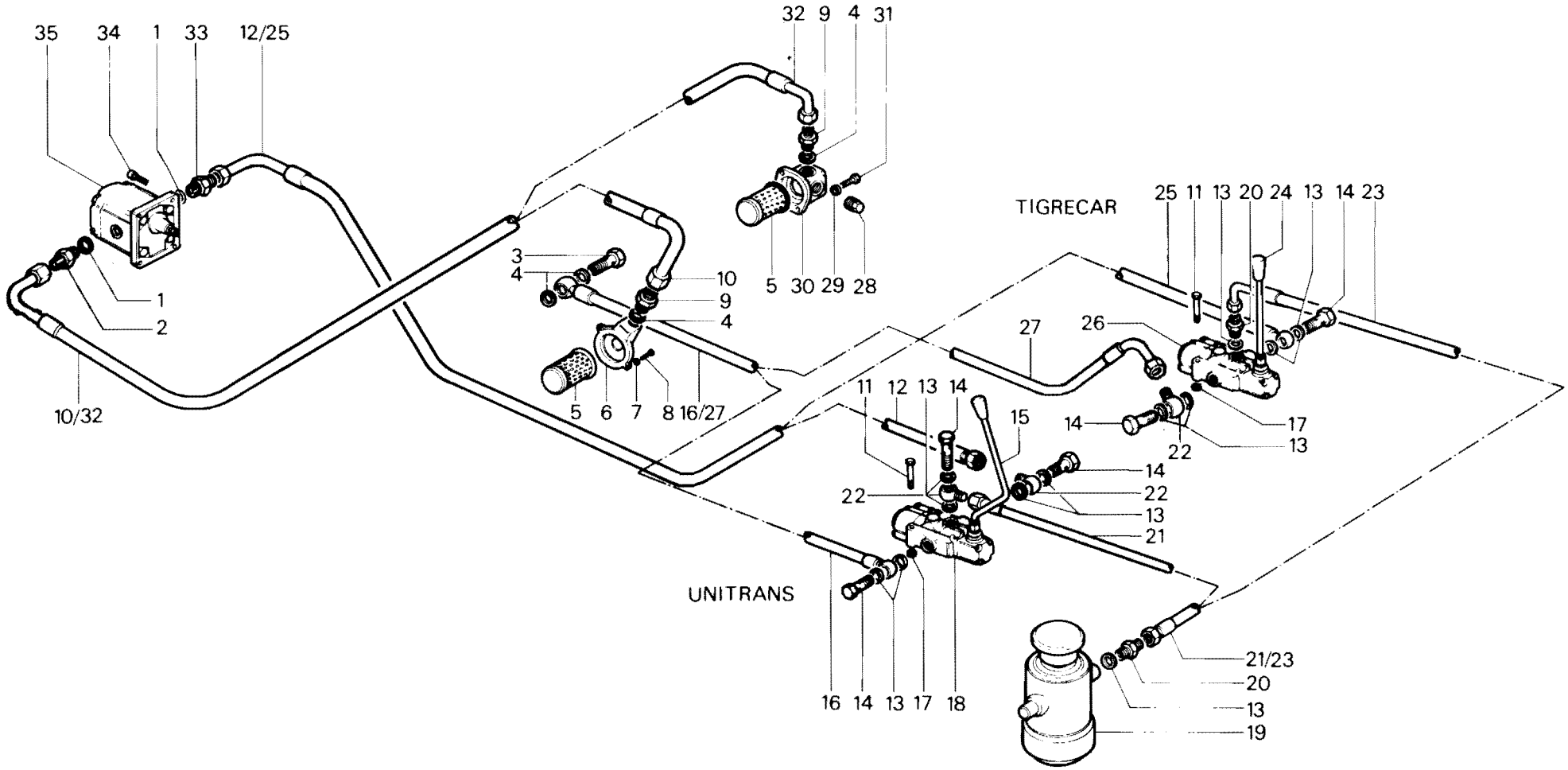

RICAMBI Nr. 13 2ª Serie SM	**SOLLEVATORE** TIGRECAR UNITRANS (fino a matr. **53-11870**)	TAV. D2 - 70	
		Da matr. nr. **13 - 5485**	Fino a matr. nr.

Ric. 13	Tav. D2 - 71	SOLLEVATORE	Foglio nr. 1	da matr. 53-11871 fino a matr.

fig.	nr. codice	quant.	modif.	denominazione e validità
1	6 201 534	1		NIPPLO M 22 × 1,5 - 1/2 GAS (400)
2	6 205 517	2		RONDELLA ∅ 21 × 27 IN AL
3	2 151 525	1		POMPA HLPS-G 180 S (4000)
	2 151 533	1		POMPA HLPS 280 S 1/2 GAS (4800-5200)
4	6 192 501	4		VITE M 8 × 30 UNI 5931 (4800-5200)
	6 192 511	4		VITE M 6 × 25 UNI 5931 (4000)
5	6 205 542	4		RONDELLA ∅ 6 UNI 6592 (4000)
	6 205 543	4		RONDELLA ∅ 8 UNI 6592 (4800-5200)
6	6 201 517	1		NIPPLO M 18 × 1,5 1/2 GAS
7	6 202 682	1		TUBO (4000)
	6 202 607	1		TUBO (4800-5200)
8	6 155 501	1		FILTRO
9	6 155 003	1		FLANGIA (4000)
10	6 206 509	2		RONDELLA ∅ 6 DIN 6798
11	6 191 651	2		VITE M 6 × 25 UNI 5739 (4800-5200)
	6 191 540	2		VITE M 6 × 20 UNI 5739 (4000)
12	6 202 673	1		TUBO (4000)
	6 202 674	1		TUBO (4800)
13	6 202 679	1		TUBO
14	6 205 516	2		RONDELLA ∅ 22 × 28 IN AL
15	6 201 505	1		VITE CAVA
16	6 201 509	2		VITE CAVA
17	6 205 515	6		RONDELLA ∅ 18 × 24 IN AL
18	6 202 678	1		TUBO
19	6 201 517	2		NIPPLO M 18 × 1,5 1/2 GAS
20	6 202 534	1		RACCORDO M 18 × 1,5 1/2 GAS
21	6 202 662	1		RACCORDO
22	6 205 515	12		RONDELLA ∅ 18 × 24 IN AL
23	6 201 502	1		VITE CAVA
24	6 202 614	1		TUBO
25	6 202 614	1		TUBO
26	6 201 502	1		VITE CAVA
27	6 202 540	3		RACCORDO M 18 × 1,5 ∅ 18
28	6 201 502	4		VITE CAVA
29	2 152 529	1		DISTRIBUTORE
30	6 205 501	2		RONDELLA ∅ 8 UNI 6592
31	6 191 579	2		VITE M 8 × 45 UNI 5737
32	6 152 008	1		LEVA
33	6 202 651	1		TUBO

fig.	nr. codice	quant.	modif.	denominazione e validità
34	5 153 522	1		MARTINETTO
35	5 202 081	1		TUBO (4800 - 5200)
36	6 212 522	2		FASCETTA (4800 - 5200)
37	6 202 080	1		MANICOTTO (4800 - 5200)
38	5 202 056	1		TUBO (4800 - 5200)

tabella modifiche

modif. nr.	fig. nr.	codice antemodifica	fino a matr. nr.	codice postmodifica e norme di ricambio	da matr. nr.

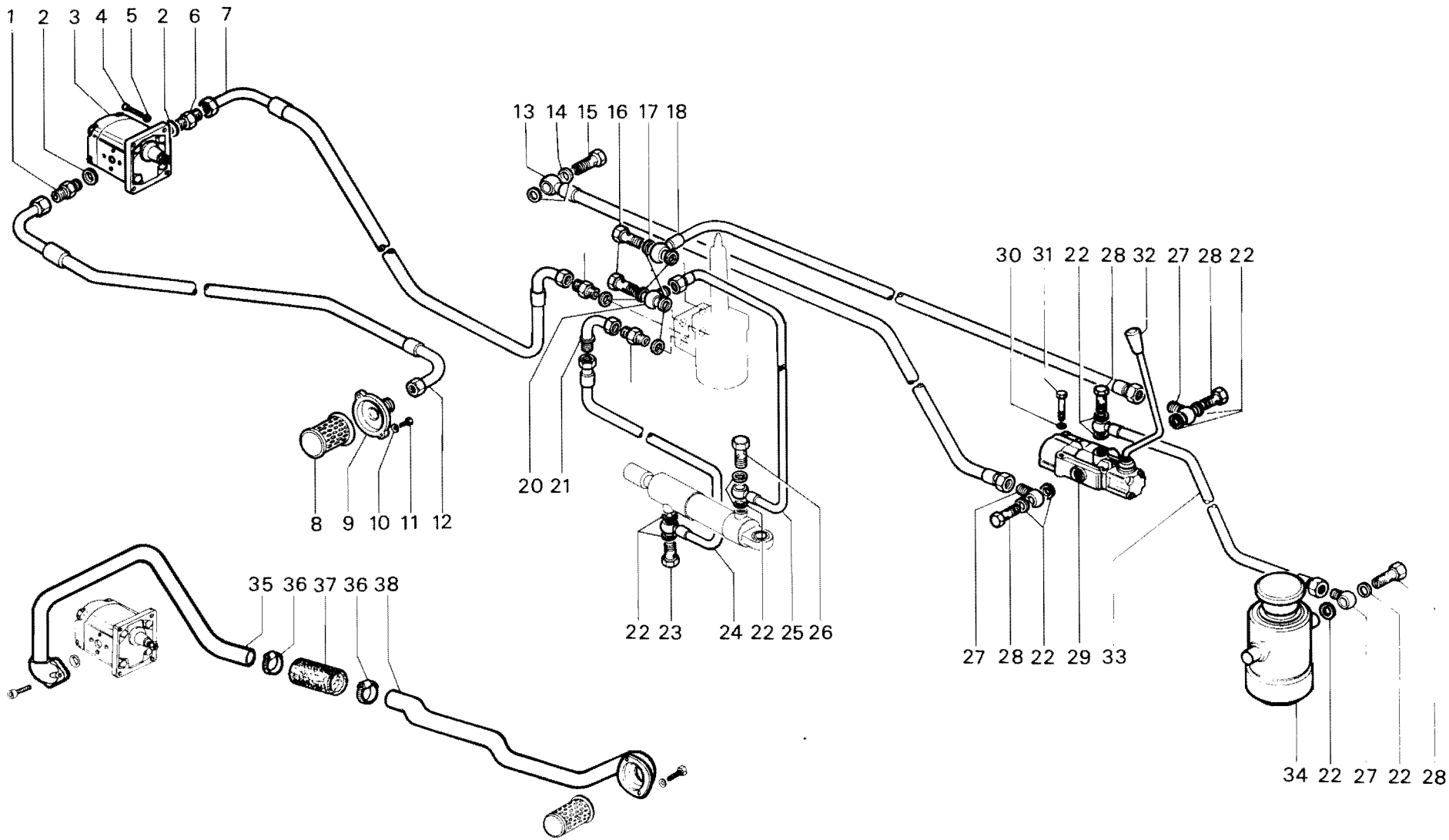

RICAMBI Nr. 13 Serie SM	**SOLLEVATORE CON IDROGUIDA** UNITRANS	TAV. D2 - 71	
		Da matr. nr. **53 - 11871**	Fino a matr. nr.

Ric. 13	Tav. D2 - 80A	SOLLEVATORE CON IDROGUIDA	Foglio nr. 1	da matr. 13-5485 fino a matr.

fig.	nr. codice	quant.	modif.	denominazione e validità
1	6 078 506	1		ANELLO OR 121 (7000 - 7500)
2	6 192 510	2		VITE M 6 × 35 UNI 5931 (7000 - 7500)
3	6 202 670	1		RACCARDO (7000 - 7500)
4	6 201 517	1		NIPPLO (4000 - 4800 - 5200)
	6 201 510	1		NIPPLO M 18 × 1,5 (7000 - 7500)
5	6 205 517	1		RONDELLA PIANA ∅ 21/27 IN AL (4000 - 4800 - 5200)
	6 205 515	1		RONDELLA PIANA ∅ 18/24 IN AL (7000 - 7500)
6	6 202 553	1		TUBO (4800 - 7000 - 5200 - 7500)
	6 202 555	1		TUBO (4000)
7	6 202 672	1	190	TUBO (7000) FINO A MATR. 13-11605
	6 202 673	1	190	TUBO (4000)
	6 202 674	1	190	TUBO (4800) FINO A MATR. 13-11605
8	6 201 503	2		NIPPLO M 22 × 1,5
9	6 205 516	2		RONDELLA PIANA ∅ 22/28 IN AL
10	6 155 502	1		FLANGIA (FINO A MATR. 13 - 8234)
	6 155 003	1		FLANGIA (DA MATR. 13-8235)
11	6 155 501	1		FILTRO
12	6 191 521	2		VITE M 6 × 16 UNI 5739
13	6 206 509	2		RONDELLA ∅ 6 DIN 6798
14	6 205 515	15		RONDELLA PIANA ∅ 18/24 IN AL
15	6 201 502	4		VITE CAVA
16	6 202 540	2		RACCORDO M 18 × 1,5 ∅ 18
17	6 202 559	1		TUBO (FINO A MATR. 13-7366)
	6 202 558	1		TUBO (DA MATR. 13-7367)
18	6 201 510	1		NIPPLO M 18 × 1,5
19	6 202 558	1		TUBO
20	6 202 565	1		TUBO
21	6 078 521	1		ANELLO OR 132
22	6 078 505	1		ANELLO OR 3043
23	6 202 631	1		TUBO (7000 - 7500)
	6 202 654	1		TUBO (4800 - 5200)
24	2 157 503	1	240	SOLLEVATORE
	2 157 502	1		SOLLEVATORE (VIGNETO)
25	6 201 517	3		NIPPLO M 18 × 1,5 1/2 GAS
26	6 201 516	2		PRESA IDRAULICA (a.r.)
27	6 202 574	1		RACCORDO
28	6 192 509	2		VITE M 8 × 60 UNI 5931
29	2 152 504	1		DISTRIBUTORE (a.r.)
30	6 201 506	1		VITE CAVA (PRESA IDRAULICA)
	6 201 502	1		VITE CAVA
31	6 202 549	1		TUBO
32	6 202 640	1		TUBO (FINO A MATR. 13-6609)
	6 202 548	1		TUBO (DA MATR. 13-6610)
33	6 201 506	1		VITE CAVA
34	6 093 522	1		LEVA DISTRIBUTORE (FINO A MATR. 13-6609)
	6 093 517	1		LEVA DISTRIBUTORE (DA MATR. 13-6610)
35	6 202 595	1		TUBO (FINO A MATR. 13-6609)
	6 202 556	1		TUBO (DA MATR. 13-6610)
36	6 191 570	2		VITE M 8 × 65 UNI 5737
37	2 152 509	1		DISTRIBUTORE
38	6 197 507	2		DADO M 8 UNI 5587
39	6 191 515	2		VITE M 8 × 16 UNI 5739
40	6 097 069	2		SUPPORTO
41	6 097 045	1		SUPPORTO
42	6 202 641	1		TUBO (FINO A MATR. 13-6609)
	6 202 653	1		TUBO (DA MATR. 13-6609)
43	6 201 505	1		VITE CAVA
44	6 201 509	4		VITE CAVA
45	6 202 534	1		RACCORDO M 18 × 1,5 ∅ 21
46	2 151 530	1	187	POMPA HLPD-L 280 C (7000 - 7500) *
	2 151 525	1		POMPA HLPS-G 180 S (4000) *
	2 151 526	1		POMPA HLPS-G 280 S (4800 - 5200) *
47	6 078 506	1		ANELLO OR 121 (7000)
	6 205 517	1		RONDELLA PIANA ∅ 21/27 IN AL (4000 - 4800 - 5200)
48	5 202 023	1		TUBO (7000)
	6 201 534	1		NIPPLO M 22 × 1,5 1/2 GAS (4000 - 4800 - 5200)
49	6 192 513	2		VITE M 6 × 20 UNI 5931 (7000 - 7500)
50	6 192 501	4		VITE M 8 × 30 UNI 5931 (7000 - 7500 - 5200 - 4800)
	6 192 511	4		VITE M 6 × 25 UNI 5931 (4000)
51	6 205 517	11		RONDELLA PIANA ∅ 21 / 27 IN AL
52	5 202 081	1		TUBO (4800 - 5200)
	5 202 082	1		TUBO (7000 - 7500)
53	6 212 522	2		FASCETTA
54	6 202 080	1		MANICOTTO
55	5 202 056	1		TUBO (4800 - 7000 - 5200 - 7500)

* SPECIFICARE LA SIGLA.

tabella modifiche

modif. nr.	fig. nr.	codice antemodifica	fino a matr. nr.	codice postmodifica e norme di ricambio	da matr. nr.
190	7			FORNIRE CON 6 201 520 FINO A MATR. 13-8234	
187	46	2 151 530		FORNIRE CON 6 202 670 FINO A MATR. 13-7036	
240	24			2 157 503 FORNIRE CON 6 157 001 FINO A MATR. 13-11111	

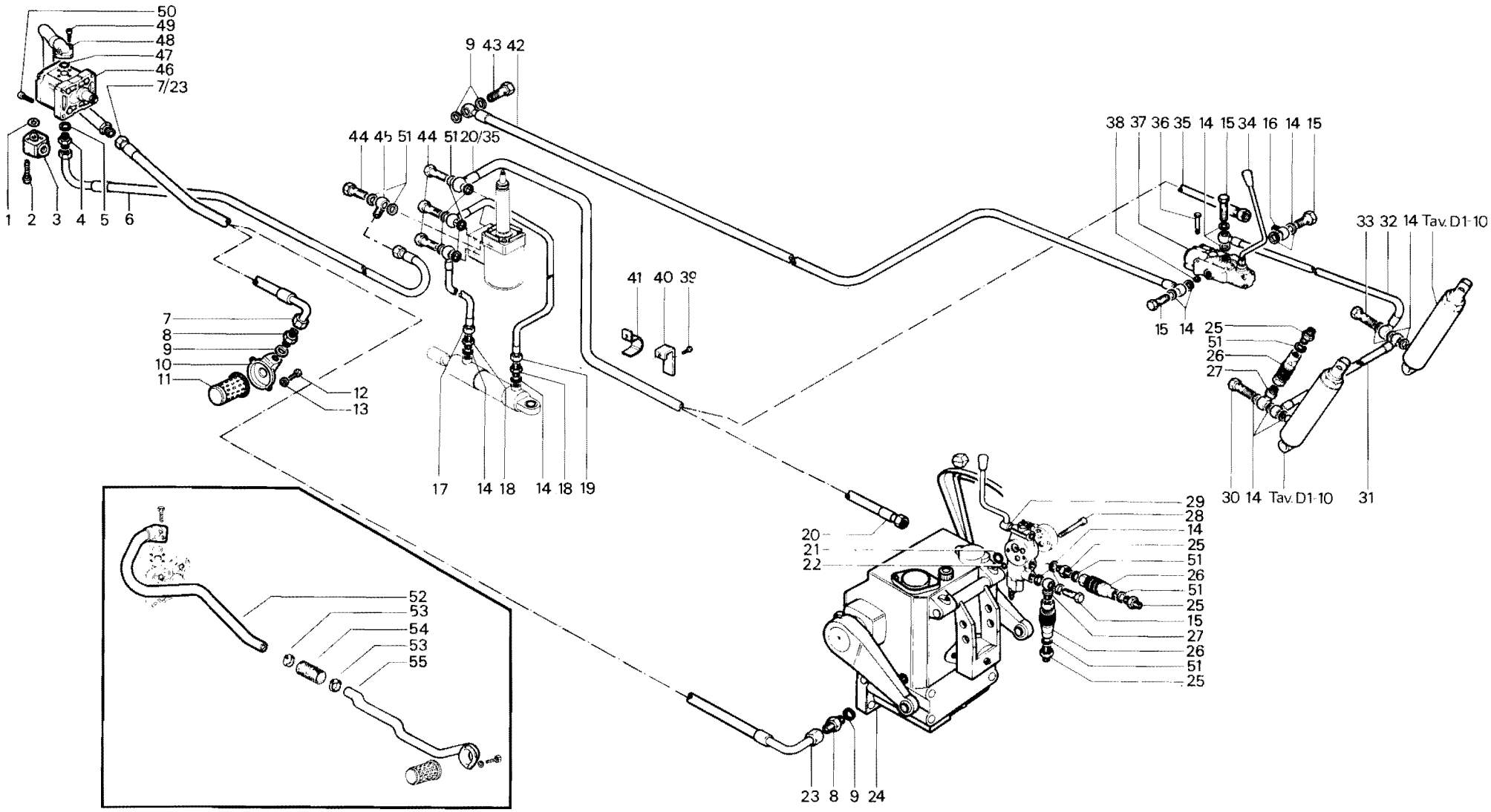

VARIANTE TUBI ASPIRAZIONE
T. 5200 - 4800 DA MATR.13-12030
T. 7500 - 7000 DA MATR.13 11860

RICAMBI Nr. 13 2ª Serie SM	**SOLLEVATORE CON IDROGUIDA** TIGRONE 4000 - 4800 - 5200 - 7500	TAV. D2 - 80A
		Da matr. nr. **13 - 5485**
		Fino a matr. nr.

Ric. 13	Tav. D2 - 90A	SOLLEVATORE CON IDROGUIDA	Foglio nr. 1	da matr. 13-5485 fino a matr.

fig.	nr. codice	quant.	modif.	denominazione e validità
1	6 192 501	4		VITE M 8 × 30 UNI 5931
2	6 078 506	1		ANELLO OR 121 (7000-7500)
3	6 192 510	2		VITE M 6 × 35 UNI 5931 (7000-7500)
4	6 202 670	1		RACCORDO (7000 DA MATR. 13-7073)
5	6 201 510	1		NIPPLO M 18 × 1,5 (7000)
	6 201 517	1		NIPPLO M 18 × 1,5 / 1/2 GAS (4800-5200)
6	6 205 515	1		RONDELLA PIANA ∅ 18/24 IN AL (7000-7500)
	6 205 517	1		RONDELLA PIANA ∅ 21/27 IN AL (4800-5200)
7	6 202 605	1		TUBO
8	6 201 517	5		NIPPLO M 18 × 1,5 / 1/2 GAS
9	6 205 517	11		RONDELLA PIANA ∅ 21/27 IN AL
10	6 198 506	2		DADO M 6 UNI 7473
11	6 097 110	1		SUPPORTO
12	6 201 502	6		VITE CAVA
13	6 191 585	2		VITE M 6 × 45 UNI 5739
14	5 154 508	1		VALVOLA RIPARTITRICE
15	6 205 515	18		RONDELLA PIANA ∅ 18/24 IN AL
16	6 202 614	1		TUBO
17	6 201 520	1		NIPPLO M 22 × 1,5 / 3/4 GAS
18	6 205 516	5		RONDELA PIANA ∅ 22/28 IN AL
19	6 191 521	2		VITE M 6 × 16 UNI 5739
20	6 206 509	2		RONDELLA ∅ 6 DIN 6798
21	6 155 003	1		FLANGIA PORTAFILTRO
22	6 202 646	1		TUBO
	6 202 665	1		TUBO (PER VERSIONE GERMANIA DA MATR. 13-9661)
23	6 155 501	1		FILTRO
24	6 201 509	3		VITE CAVA
25	6 202 662	1		RACCORDO
26	6 202 540	3		RACCORDO M 18 × 1,5 / ∅ 18
27	6 202 559	2	183	TUBO
	6 202 558	2		TUBO DA MATR. 13-6641
28	6 202 568	1		TUBO
29	6 078 521	1		ANELLO OR 132
30	6 078 505	1		ANELLO OR 3043
31	2 157 503	1	240	SOLLEVATORE
	2 157 502	1		SOLLEVATORE (VIGNETO)
32	6 202 621	1		TUBO
33	6 201 503	1		NIPPLO M 22 × 1,5
34	6 201 516	3		PRESA IDRAULICA (a.r.)
35	6 202 574	1		RACCORDO
36	6 192 509	2		VITE M 8 × 60 UNI 5931
37	2 152 504	1		DISTRIBUTORE (a r.)
38	6 201 506	1		VITE CAVA (PRESA IDRAULICA)
	6 201 502	1		VITE CAVA
39	6 202 549	1		TUBO
40	6 201 506	1		VITE CAVA
41	6 202 548	1		TUBO
42	6 093 517	1		LEVA DISTRIBUTORE
43	6 202 556	1		TUBO
44	6 191 570	2		VITE M 8 × 65 UNI 5737
45	2 152 509	1		DISTRIBUTORE
46	6 197 507	2		DADO M 8 UNI 5587
47	6 202 671	1		TUBO
48	6 097 069	1		SUPPORTO
49	6 097 045	2		SUPPORTO
50	6 201 521	1		VITE CAVA
51	6 202 645	1		RACCORDO M 22 × 1,5 / ∅ 22
	6 202 657	1		RACCORDO (PRESA IDRAULICA ANT.)
52	6 202 668	1		TUBO (a r.)
53	6 202 644	1		TUBO (7000-7500)
	6 202 647	1		TUBO (4800-5200)
54	6 191 546	1		VITE M 10 × 16 UNI 5739
55	6 206 502	1		RONDELLA GROWER ∅ 10
56	5 097 132	1		SUPPORTO (a r.)
57	2 151 529	1	187	POMPA HLPD-L 214 C (7000-7500)
	2 151 528	1		POMPA HLPS 214S (4800-5200)
58	5 202 022	1		TUBO (7000)
	6 202 656	1		RACCORDO A FLANGIA (4800-5200)
	6 201 531	1		NIPPLO 3/4 GAS (4800-5200)
	6 205 531	1		RONDELLA PIANA ∅ 27/33 IN AL (4800-5200)
	6 202 658	1		RACCORDO (4800-5200)
59	6 192 522	2		VITE M 8 × 20 UNI 5931
60	5 202 058	1		TUBO (7000-7500)
	5 202 057	1		TUBO (4800-5200)
61	6 212 522	2		FASCETTA
62	6 202 080	1		MANICOTTO
63	5 202 056	1		TUBO (4800-7000-78500-5200)
64	6 202 543	2		RONDELLA ∅ 8 UNI 6592

tabella modifiche

modif. nr.	fig. nr.	codice antemodifica	fino a matr. nr.	codice postmodifica e norme di ricambio	da matr. nr.
183	27	6 202 559	13-6440	6 202 558	13-6641
187	57	2 151 529		FORNIRE CON 6 202 670 FINO A MATR. 13-7036	
240	31			2 157 503 FORNIRE CON 6 157 001 FINO A MATR. 13-11111	

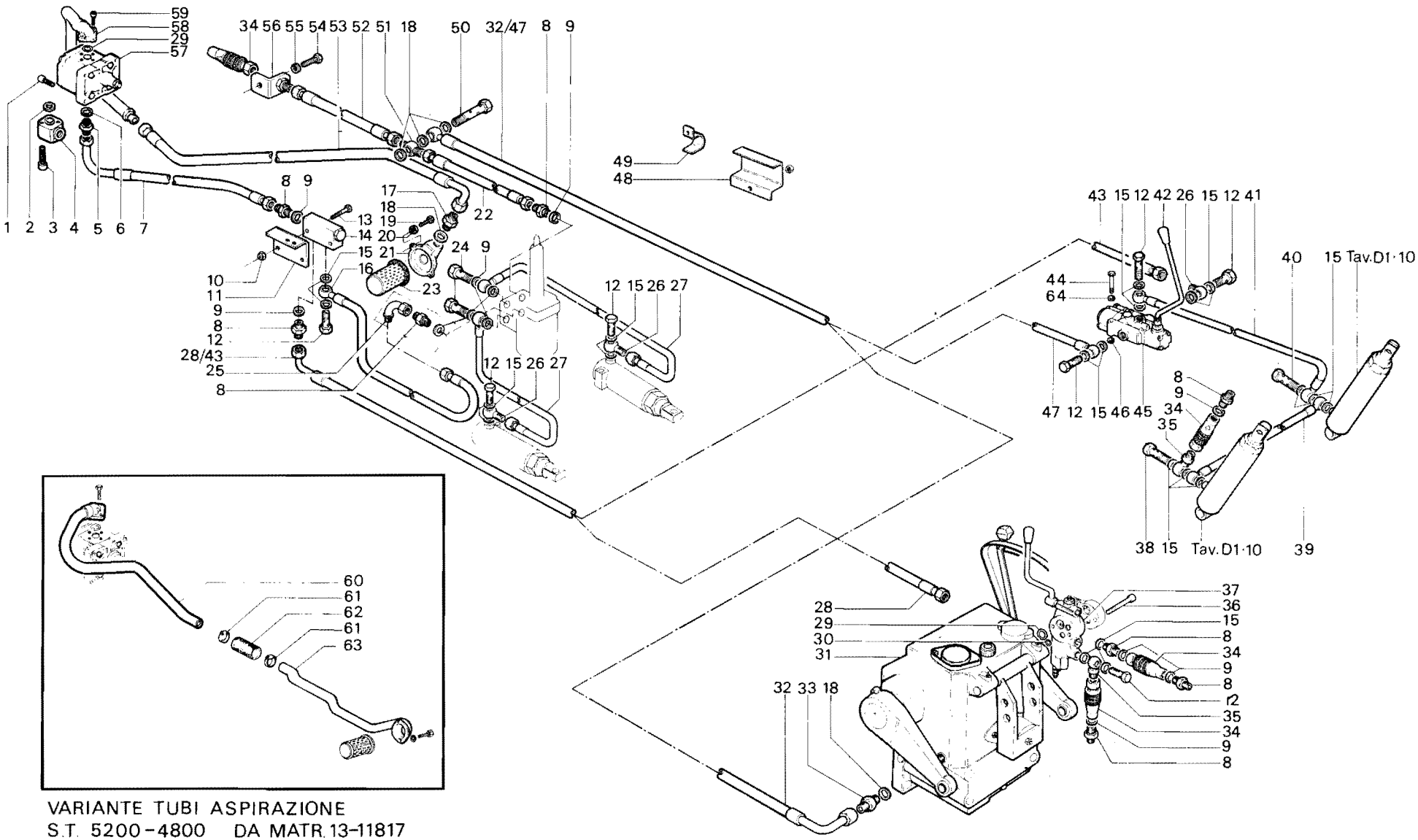

VARIANTE TUBI ASPIRAZIONE
S.T. 5200-4800 DA MATR. 13-11817
S.T. 7500-7000 DA MATR 13-11606

RICAMBI Nr. 13 2ª Serie SM	**SOLLEVATORE CON IDROGUIDA** SUPERTIGRE 4800 - 5200 - 7000 - 7500	TAV. D2 - 90A Da matr. nr. **13 - 5485** / Fino a matr. nr.

Ric. 13	Tav. D2 - 100	SOLLEVATORE CON IDROGUIDA	Foglio nr. 1	da matr. 13-5485 / fino a matr.

fig.	nr. codice	quant.	modif.	denominazione e validità
1	6 202 652	11		TUBO
2	6 201 517	5		NIPPLO M 18 × 1,5 / 1/2 GAS
3	6 205 517	14		RONDELLA PIANA ∅ 21/27 IN AL
4	2 151 527	1		POMPA LATERALE HLP-G 180 S
5	6 192 511	8		VITE M 6 × 25 UNI 5931
6	6 205 508	8		RONDELLA ∅ 6 UNI 6592
7	6 201 534	2		NIPPLO M 22 × 1,5 / 1/2 GAS
8	6 202 666	1		TUBO
9	2 151 525	1		POMPA CENTRALE HLPS-G 180 S
10	6 202 665	1		TUBO
11	6 201 503	2		NIPPLO M 22 × 1,5
12	6 205 516	2		RONDELLA PIANA ∅ 22/28 IN AL
13	6 155 004	1		FLANGIA PORTAFILTRO
14	6 155 501	1		FILTRO
15	6 206 509	2		RONDELLA ∅ 6 DIN 6798
16	6 191 540	2		VITE M 6 × 20 UNI 5739
17	6 202 534	2		RACCORDO M 18 × 1,5 / ∅ 1/2 GAS
18	6 201 502	5		VITE CAVA
19	6 205 515	16		RONDELLA PIANA ∅ 18/24 IN AL
20	6 202 540	4		RACCORDO M 18 × 1,5 / ∅ 18
21	6 202 559	2	183	TUBO
22	6 202 671	1		TUBO
	6 202 653	1		TUBO (TIGRONE 4000)
23	2 152 509	1		DISTRIBUTORE
24	6 201 516	3		PRESA IDRAULICA (a r.)
25	6 202 574	1		RACCORDO
26	6 201 502	1		VITE CAVA
	6 201 506	1		VITE CAVA (PRESA IDRAULICA)
27	6 202 549	1		TUBO
28	5 153 522	1		MARTINETTO
29	6 201 510	1		NIPPLO M 18 × 1,5
30	6 202 592	1		TUBO (UNICAR 4000)
31	6 202 548	1		TUBO (SUPERTIGRE TIGRONE 4000)
32	6 201 506	1		VITE CAVA
33	6 197 507	2		DADO M 8 UNI 5587
34	6 191 570	2		VITE M 8 × 65 UNI 5737
35	6 093 517	1		LEVA
36	6 202 651	1		TUBO
37	6 202 621	1		TUBO

fig.	nr. codice	quant.	modif.	denominazione e validità
38	6 201 503	1		NIPPLO M 22 × 1,5
39	6 206 516	4		RONDELLA PIANA ∅ 22/28 IN AL
40	2 157 501	1	240	SOLLEVATORE
41	6 192 509	2		VITE M 8 × 60 UNI 5931
42	2 152 504	1		DISTRIBUTORE (a r.)
43	6 078 505	1		ANELLO OR 3043
44	6 078 521	1		ANELLO OR 132
45	6 202 562	1		TUBO
46	6 201 509	3		VITE CAVA
47	6 202 646	1	228	TUBO
48	6 201 521	1		VITE CAVA
49	6 202 645	1		RACCORDO M 22 × 1,5 ∅ 22
	6 202 657	1		RACCORDO (PRESA IDRAULICA ANT.)
50	6 202 668	1		TUBO (a r.)
51	6 191 546	1		VITE M 10 × 16 UNI 5739
52	6 206 502	1		RONDELLA GROWER ∅ 10
53	5 097 132	1		SUPPORTO (a r.)
54	6 079 545	1		GUARNIZIONE
55	6 151 514	1		BUSSOLA
56	6 151 513	1		FLANGIA
57	6 192 523	3		VITE M 8 × 25 UNI 5931
58	6 078 529	1		ANELLO OR 2100
59	6 202 662	1		CURVA A 90°

tabella modifiche

modif. nr.	fig. nr.	codice antemodifica	fino a matr. nr.	codice postmodifica e norme di ricambio	da matr. nr.
228	47	6 202 646	13-3660	6 202 645 (SOLO VERSIONE GERMANIA)	13-3661
240	40	~~2 157 501~~	13-11111	2 157 503 + 6 157 503	13-11112
183	21	6 202 559	13-6640	6 202 558	13-6641

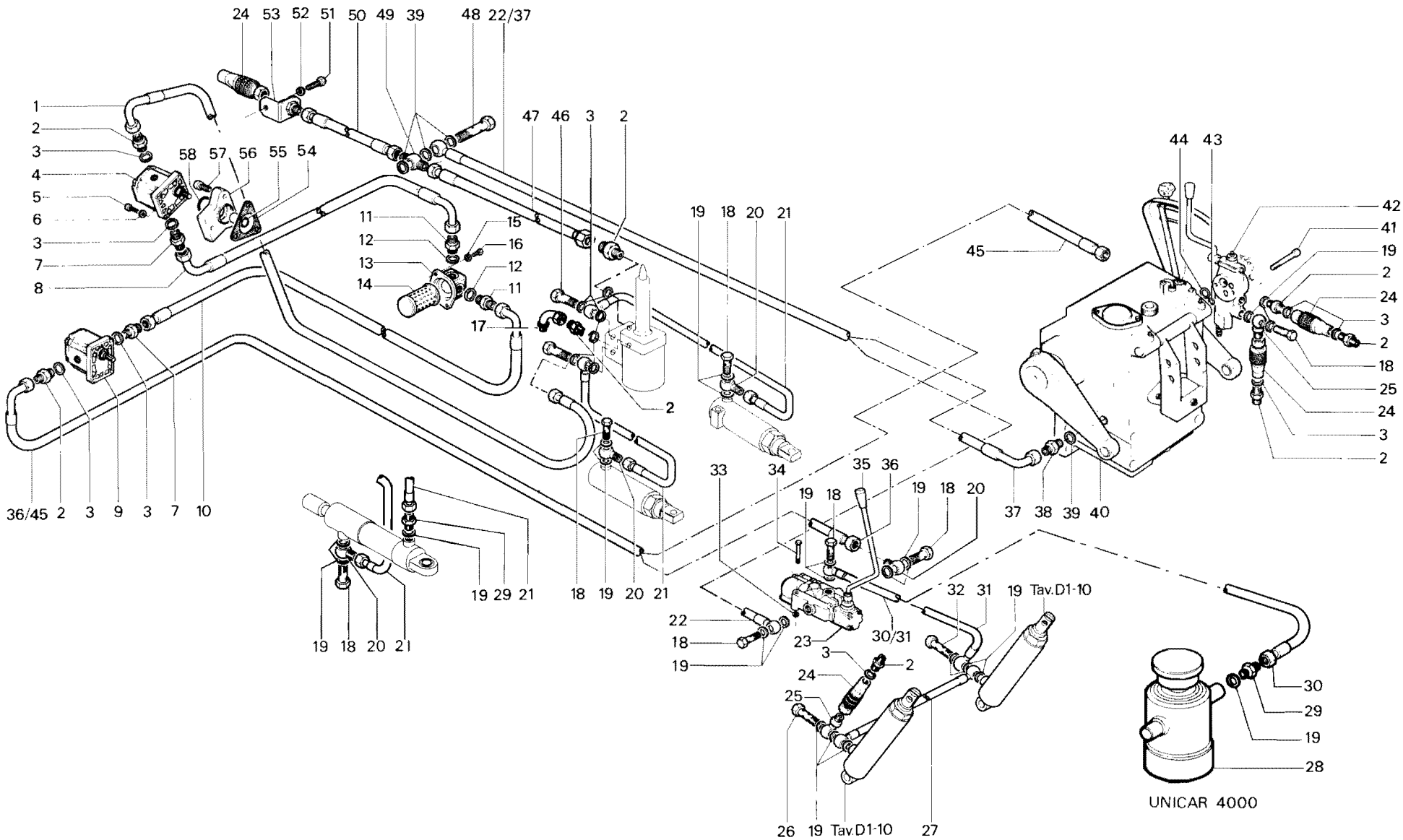

RICAMBI Nr. 13 2ª Serie SM	**SOLLEVATORE CON IDROGUIDA** SUPERTIGRE 4000 UNICAR 4000 TIGRONE 4000	TAV. D 2 - 100 Da matr. nr. **13 - 5485** / Fino a matr. nr.

Ric. 13	Tav. D2 - 110	DISTRIBUTORE DOPPIO EFFETTO	Foglio nr. 1	da matr. 13-1001 fino a matr.

fig.	nr. codice	quant.	modif.	denominazione e validità
1	6 202 030	1		TUBO (SUPERTIGRE - TIGRONE)
	6 202 683	1		TUBO (TIGRONE 4000 P.C.)
2	6 191 617	2		VITE M 8 × 65 UNI 5737
3	6 205 543	4		RONDELLA ∅ 8 UNI 6592
4	6 093 517	1		LEVA
5	6 206 529	2		RONDELLA GROWER ∅ 8
6	6 197 559	2		DADO M 8 UNI 5587
7	6 201 502	5		VITE CAVA M 18 × 1,5 × 36
8	6 205 515	12		RONDELLA ∅ 18 × 24 × 1,5
9	2 152 515	1		DISTRIBUTORE DIN OIL MD MY/A1
10	6 202 540	2		RACCORDO M 18 × 1,5
11	6 202 549	2		TUBO
12	6 197 556	2		DADO M 24 × 2 UNI 5589
13	6 202 028	2		RACCORDO
14	6 201 517	2		NIPLO M 18 × 1,5 / 1/2 GAS
15	6 205 517	2		RONDELLA ∅ 21,5 × 27 × 1,5
16	6 201 516	2		INNESTO RAPIDO 1/2 GAS
17	6 205 515	2		RONDELLA ∅ 18 × 24 × 1,5
18	6 202 653	1		TUBO (TIGRONE)
	6 202 629	1		TUBO (TIGRONE 4000 P.C.)
	6 202 671	1		TUBO (SUPERTIGRE)
19	6 201 502	1		VITE CAVA
20	6 202 652	1		TUBO (TIGRONE 4000 P.C.)
	6 202 556	1		TUBO FIG. 43 TAV. D2 - 90/A (1)
	6 202 556	1		TUBO FIG. 35 TAV. D2 80/A (2)
	6 202 651	1		TUBO FIG. 36 TAV. D2 - 100 (SUPERTIGRE 4000)
21	6 201 510	1		NIPPLO M 18 × 1,5 - M 18 × 1,5
22	6 093 525	1		LEVA
23	2 152 509	1		DISTRIBUTORE DIN OIL MD 4C 100 M (TAV. D2-90/A - 80/A)
	2 152 514	1		DISTRIBUTORE MD 4C 100 M (TAV. D2-60/A)

fig.	nr. codice	quant.	modif.	denominazione e validità

(1) SUPERTIGRE 4800 - 5200 - 7000 - 7500.
(2) TIGRONE 4000 - 4800 - 5200 - 7000 - 7500).

tabella modifiche

modif. nr.	fig. nr.	codice antemodifica	fino a matr. nr.	codice postmodifica e norme di ricambio	da matr. nr.

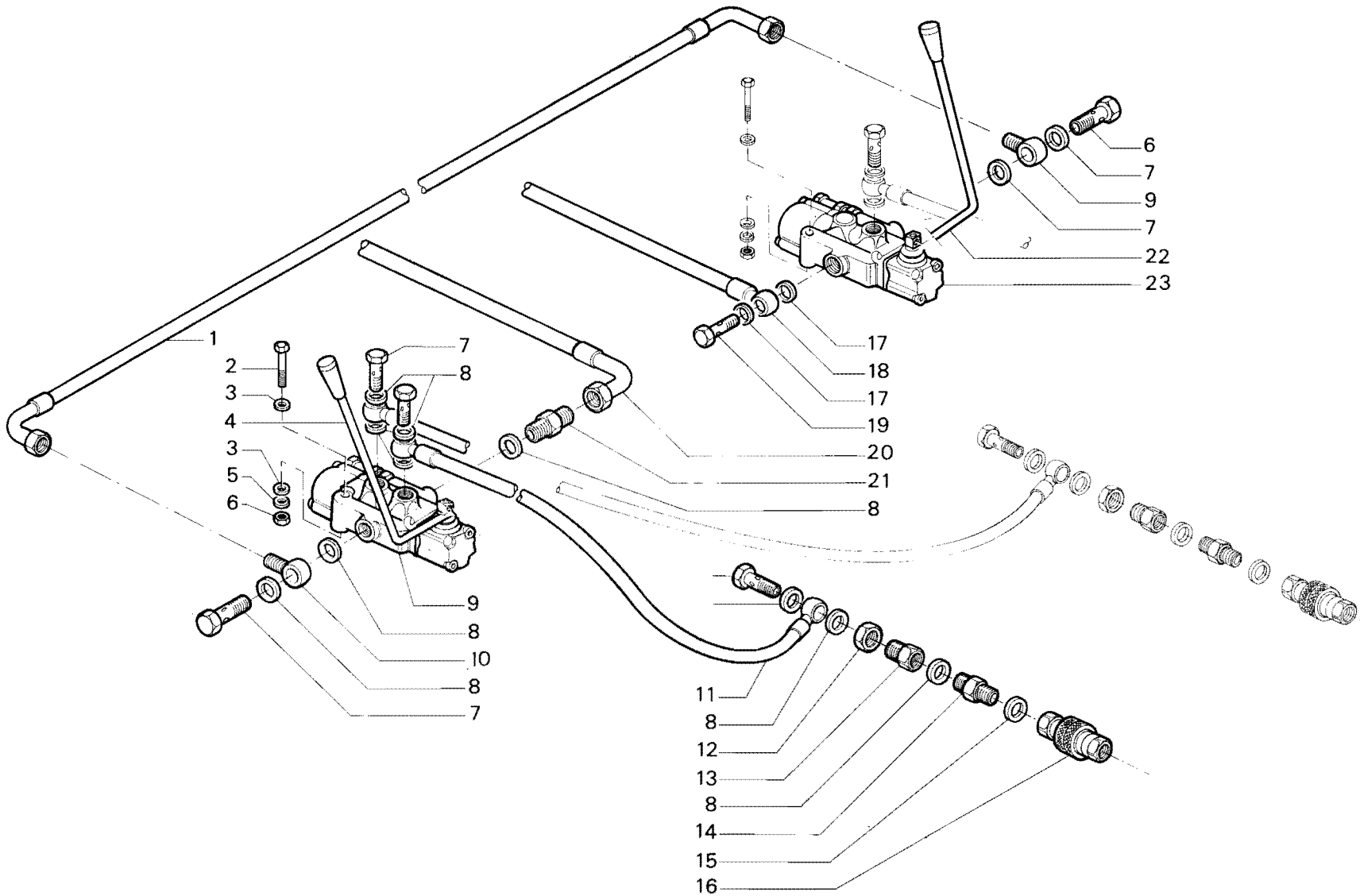

RICAMBI Nr. 13
Serie SM

DISTRIBUTORE A DOPPIO EFFETTO
TIGRONE
SUPERTIGRE

TAV. D2 - 110

Da matr. nr.	Fino a matr. nr.
13 - 1001	

Ric. 13	Tav. D3 - 10	GANCI TRAINO	Foglio nr. 1	da matr. 13-1001 fino a matr.

fig.	nr. codice	quant.	modif.	denominazione e validità
1	5 169 002	1		SPINOTTO
2	5 167 013	1		GANCIO ANT. (7000) FINO A MATR. 13-7036
	5 167 012	1		GANCIO ANT. (4800) FINO A MATR. 13-7036
	5 167 019	1		GANCIO ANT. (4000) FINO A MATR. 13-7036
3	6 081 502	1		COPIGLIA
4	6 206 502	10		RONDELLA ∅ 10 UNI 1751 - 52 A
5	6 191 522	10		VITE M 10 x 30 UNI 5739
6	6 169 008	4		PERNO
7	6 081 513	4		COPIGLIA
8	6 081 510	1		COPIGLIA
9	5 169 003	1		SPINOTTO
10	5 167 004	1	18	GANCIO POST.
11	5 222 001	1		SUPPORTO 3° PUNTO (CON FRESA CARRARO)
	5 222 008	1		SUPPORTO 3° PUNTO ABBASSATO
12	6 206 506	4		RONDELLA ∅ 12 UNI 1751 - 52 A
13	6 197 505	4		DADO M 12 UNI 5587
14	4 169 004	2		SPINOTTO
15	5 165 009	1		ATTACCO GANCIO

fig.	nr. codice	quant.	modif.	denominazione e validità

tabella modifiche

modif. nr.	fig. nr.	codice antemodifica	fino a matr. nr.	codice postmodifica e norme di ricambio		da matr. nr.
18	10	5 167 004	13-2880	5 167 008	PER SOLLEV. NORMALE	13-2881
			13-3091		PER SFORZO CONTROLLATO	13-3092

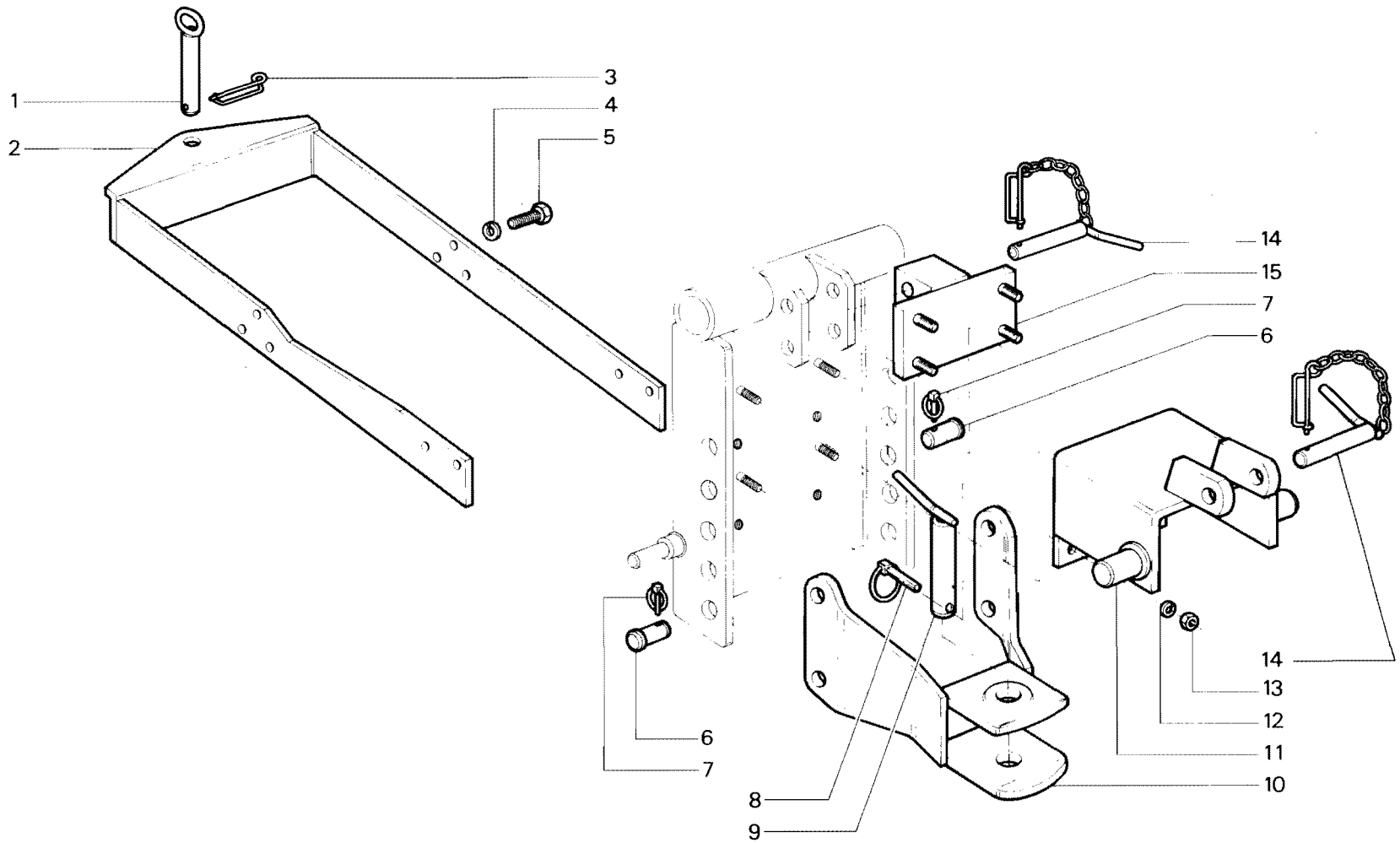

RICAMBI Nr. 13
Serie SM

GANCI TRAINO

TAV. D 3 - 10

Da matr. nr.	Fino a matr. nr.
13 - 1001	

Ric. 13	Tav. D4 - 10	SCATOLA E RUOTISMI PRESA DI POTENZA ABBASSATA	Foglio nr. 1	da matr. 13-1001 fino a matr.

fig.	nr. codice	quant.	modif.	denominazione e validità
1	6 232 009	1		INGRANAGGIO Z 19
2	6 231 006	1		ALBERINO
3	6 065 510	4		CUSCINETTO 6207
4	6 080 507	3		ANELLO D'ARRESTO ∅ 35 DIN 471
5	6 201 513	1		VITE SFIATO M 8 x 1 x 16
6	6 230 004	1		SCATOLA
7	6 203 501	1		TAPPO 3/8 GAS
8	6 077 527	2		ANELLO DI TENUTA 50658
9	6 231 007	1		ALBERINO P.T.O.
10	6 082 002	2		SPINA DI RIFERIMENTO
11	6 232 010	1		INGRANAGGIO Z 25
12	6 079 534	1		GUARNIZIONE
13	6 230 005	1		COPERCHIO
14	6 077 521	1		ANELLO DI TENUTA 35 60 10
15	6 191 522	8		VITE M 10 x 30 UNI 5739
16	6 206 519	8		RONDELLA ELASTICA ∅ 10 DIN 6798 A
17	6 065 524	2		CUSCINETTO 6010
18	6 232 008	1		INGRANAGGIO Z 25
19	1 229 004	1		SCATOLA COMPLETA

fig.	nr. codice	quant.	modif.	denominazione e validità

tabella modifiche

modif. nr.	fig. nr.	codice antemodifica	fino a matr. nr.	codice postmodifica e norme di ricambio	da matr. nr.

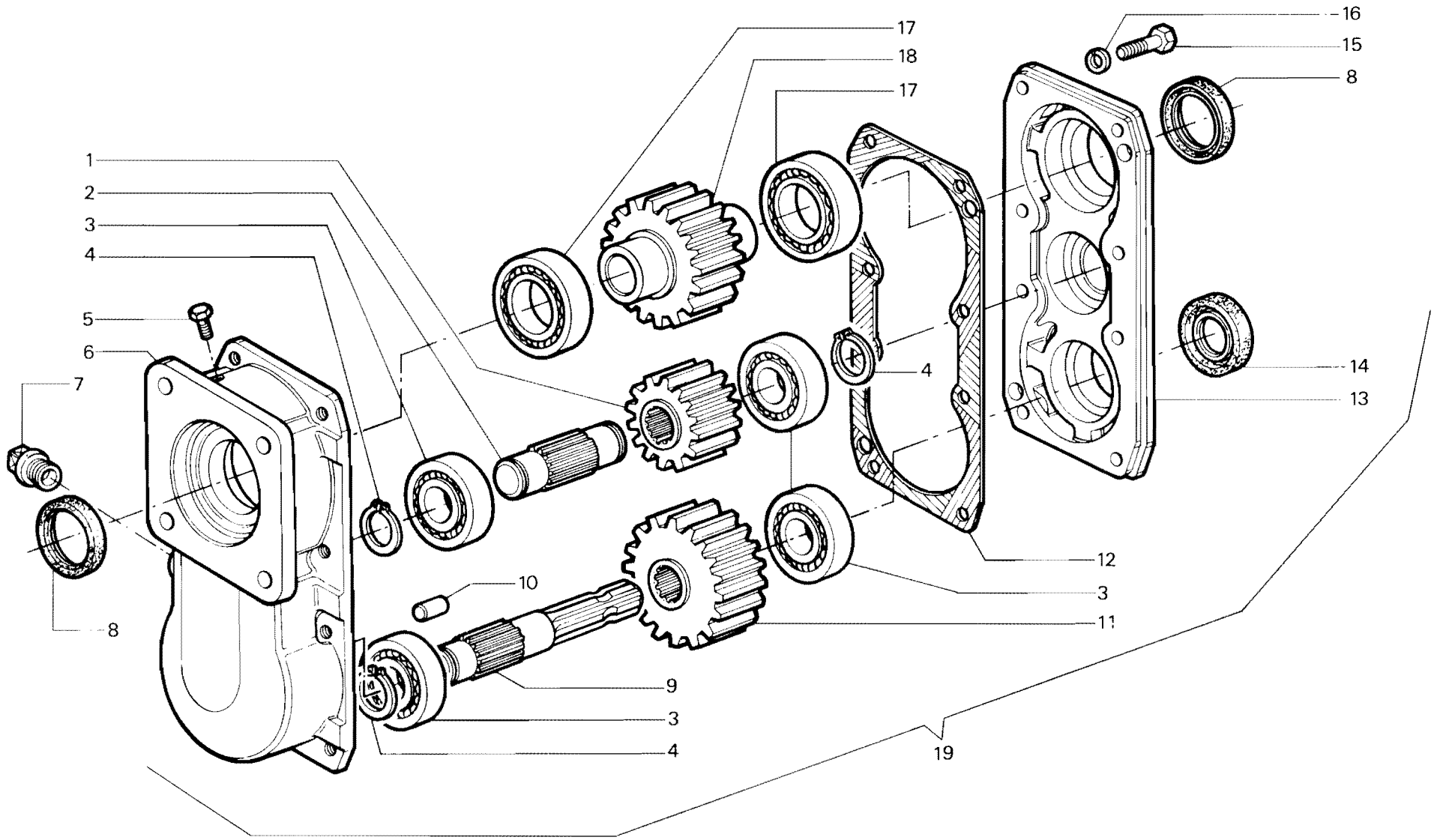

RICAMBI Nr. 13
Serie SM

SCATOLA E RUOTISMI PRESA DI POTENZA ABBASSATA

TAV. D 4 - 10

Da matr. nr.	Fino a matr. nr.
13 - 1001	

Ric. 13	Tav. D4 - 20	SCATOLA E RUOTISMI PRESA DI POTENZA ANTERIORE	Foglio nr. 1	da matr. 13-5138 fino a matr.

fig.	nr. codice	quant.	modif.	denominazione e validità
1	5 836 006	1		SUPPORTO CUSCINETTO
2	6 836 026	4		PROTEZIONE CUSCINETTO
3	6 080 506	4		ANELLO D'ARRESTO ∅ 62 DIN 472
4	6 068 501	2		CUSCINETTO 2206 2 RS
5	5 836 004	1		ALBERO ANT.
6	5 836 008	1		PROTEZIONE ALBERO ANT.
7	6 206 502	6		RONDELLA ∅ 10 UNI 1751 - 52 A
8	6 191 546	4		VITE M 10 x 16 UNI 5739
9	5 836 005	1		SUPPORTO CUSCINETTO
10	5 836 003	1		ALBERO POST.
11	5 836 007	1		PROTEZIONE ALBERO POST.
12	6 197 530	14		DADO M 6 UNI 5587
13	6 206 505	14		RONDELLA ∅ 6 UNI 1751 - 52 A
14	6 836 011	2		DISTANZIALE
15	6 836 009	1		PIGNONE Z 11
16	6 836 008	1		ALBERINO
17	6 191 590	14		VITE M 6 x 50 UNI 5737
18	6 203 536	1		TAPPO M 8 x 1
19	6 205 502	1		RONDELLA ∅ 8 IN RAME
20	6 203 527	1		TAPPO SFIATO
21	5 836 002	1		COPERCHIO SCATOLA
22	6 077 512	3		ANELLO DI TENUTA 35507
23	6 065 506	4		CUSCINETTO 6007
24	6 836 007	1		ALBERO
25	5 241 502	1		CATENA COMPLETA
26	5 241 503	2		GIUNZIONE
27	5 241 504	1		DOPPIA MAGLIA FALSA
28	6 836 010	1		PIGNONE Z 15
29	5 836 001	1		SCATOLA
30	6 836 012	1		BUSSOLA
31	6 191 539	1		VITE M 10 x 55 UNI 5737
32	6 198 501	1		DADO M 10 UNI 7473
33	6 196 522	1		GRANO M 8 x 18 UNI 5925
34	6 197 501	1		DADO M 8 UNI 5588
35	6 080 503	2		ANELLO D'ARRESTO ∅ 30 DIN 471
36	6 192 520	2		VITE BRUGOLA M 10 x 25 UNI 5931
37	6 206 501	2		RONDELLA ∅ 8 UNI 1751 - 52 A
38	6 191 531	2		VITE M 8 x 25 UNI 5739
39	2 836 001	1		SCATOLA P.T.O. ANT. COMPLETA

fig.	nr. codice	quant.	modif.	denominazione e validità

tabella modifiche

modif. nr.	fig. nr.	codice antemodifica	fino a matr. nr.	codice postmodifica e norme di ricambio	da matr. nr.

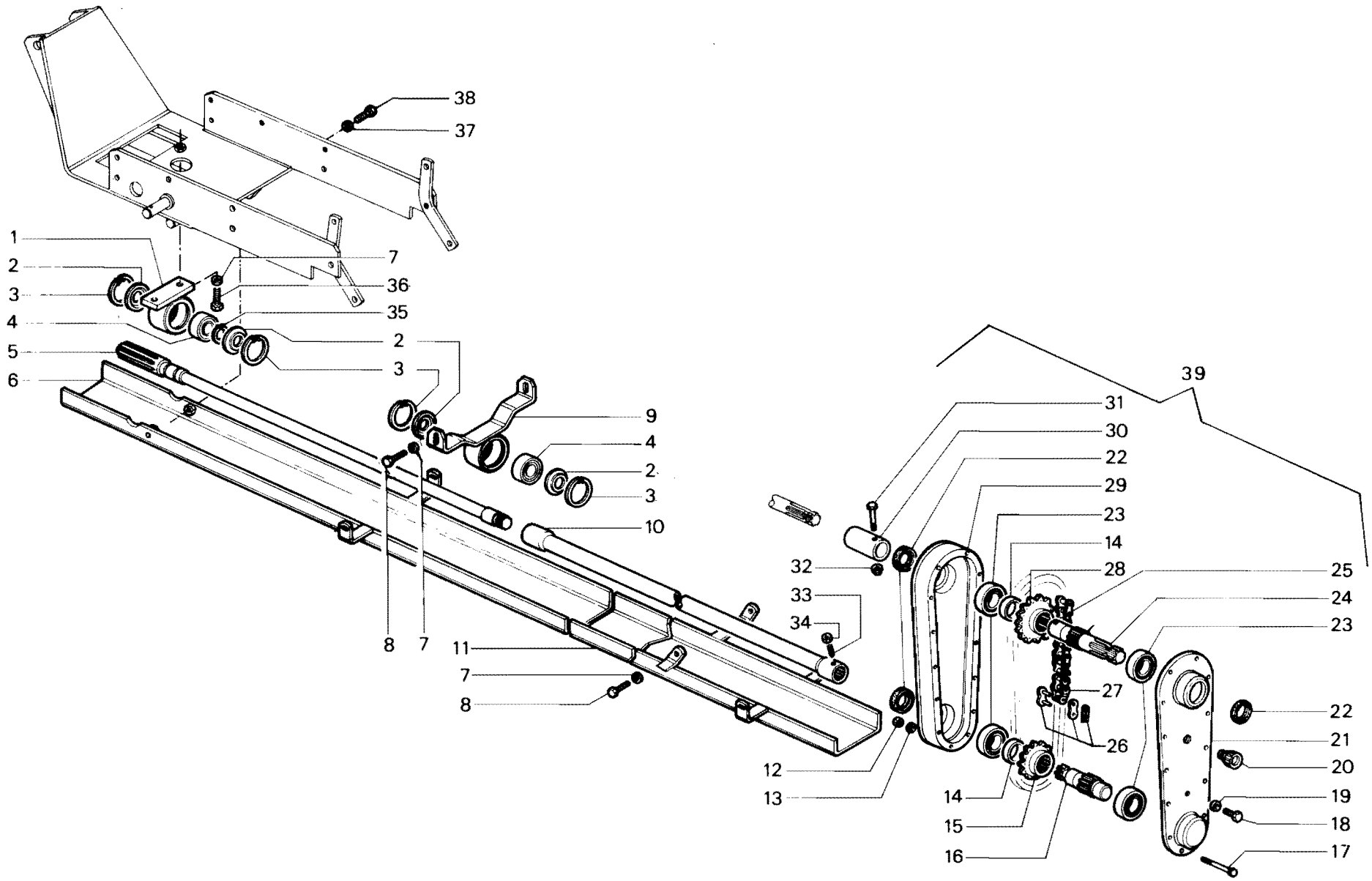

RICAMBI Nr. 13 2ª Serie SM	**SCATOLA E RUOTISMI PRESA DI POTENZA ANTERIORE** TIGRE 2800	TAV. D 4 - 20	
		Da matr. nr. **13 - 5138**	Fino a matr. nr.

Ric. 13	Tav. D5 - 10	**ARCO DI PROTEZIONE**	Foglio nr. 1	da matr. / fino a matr.

fig.	nr. codice	quant.	modif.	denominazione e validità
1	6 191 531	6		VITE M 8 x 25 UNI 5739
2	6 206 501	6		RONDELLA ∅ 8 UNI 1751 - 52 A
3	5 137 077	1		SUPPORTO (1)
	5 137 080	1		SUPPORTO VIGNETO (1)
4	6 191 543	4		VITE M 14 x 1,5 x 60 UNI 5740
	6 191 562	4		VITE M 14 x 1,5 x 100 UNI 5738
	6 191 586	4		VITE M 14 x 1,5 x 140 UNI 5738
5	6 206 510	14		RONDELLA ∅ 14 UNI 1751 - 52 A
6	6 197 510	14		DADO M 14 x 1,5 UNI 5587
7	5 137 059	1		SUPPORTO (2)
	5 137 063	1		SUPPORTO VIGNETO (2)
	5 137 062	1		SUPPORTO (3)
8	6 191 572	2		VITE M 14 x 1,5 x 55 UNI 5740
9	6 191 551	8		VITE M 14 x 1,5 x 45 UNI 5740
10	5 137 072	1		ARCO DI PROTEZIONE

fig.	nr. codice	quant.	modif.	denominazione e validità

(1) SOLLEVAMENTO A SFORZO CONTROLLATO (Tav. D1-10)
(2) SOLLEVAMENTO NORMALE (Tav. D1-20)
(3) SOLLEVAMENTO NORMALE TIGRE (Tav. D1-30)

tabella modifiche

modif. nr.	fig. nr.	codice antemodifica	fino a matr. nr.	codice postmodifica e norme di ricambio	da matr. nr.

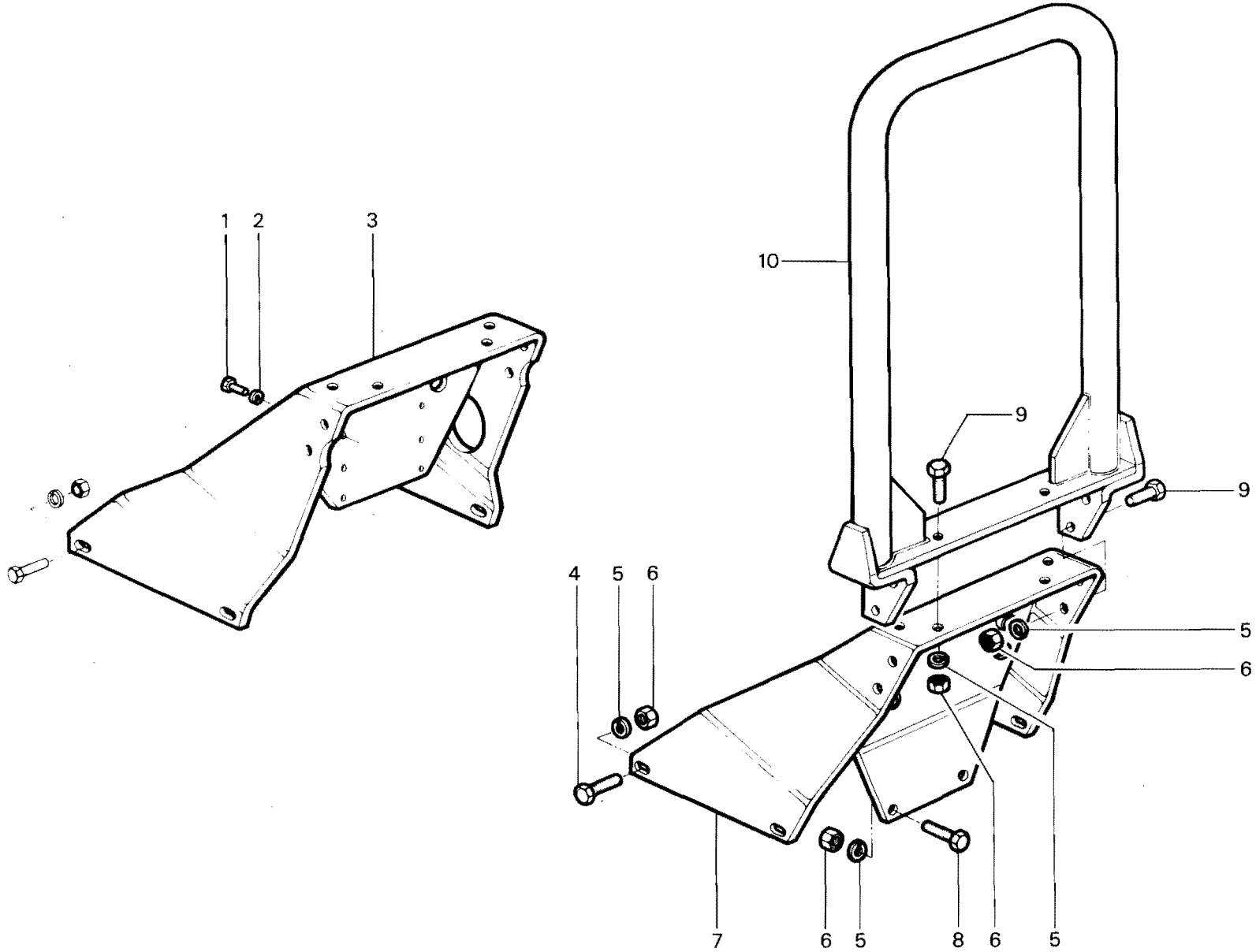

RICAMBI Nr. 13 Serie SM	**ARCO DI PROTEZIONE**	TAV. D 5 - 10	
		Da matr. nr.	Fino a matr. nr.

Ric. 13	Tav. E1 - 10	SERBATOIO - PLANCIA	Foglio nr. 1	da matr. 13-1001 fino a matr.

fig.	nr. codice	quant.	modif.	denominazione e validità
1	6 095 036	2		NOTTOLINO (2)
2	5 219 027	1		BRETELLASX (4400 - 546)
	5 219 026	1		BRETELLA SX (1)
3	6 095 037	2		NOTTOLINO (2)
4	6 192 508	2		VITE M 6 x 70 UNI 5931 (2)
5	6 191 534	4		VITE M 10 x 25 UNI 5739 (6000 - 5000 - 4500 - 4200)
	6 191 507	4		VITE M 10 x 20 UNI 5739 (4000)
6	6 206 502	4		RONDELLA ∅ 10 UNI 1751 - 52 A
7	6 219 034	4		DISTANZIALE (3600 - 337 V - 437)
8	6 206 501	8		RONDELLA ∅ 8 UNI 1751 - 52 A (3600 - 437 - 337 V)
9	6 205 504	4		RONDELLA ∅ 10 UNI 6592 (3600 - 437 - 337 V)
10	6 191 547	4		VITE M 8 x 40 UNI 5737 (3600 - 437 - 337 V)
11	6 219 014	1		SUPPORTO SERBATOIO (1)
12	6 206 505	4		RONDELLA ∅ 6 UNI 1751 - 52 A
13	5 127 008	1	1	SUPPORTO SX
	5 127 018	1		SUPPORTO SX (546 - 525)
14	6 197 530	4		DADO M 6 UNI 5587
15	6 191 521	4		VITE M 6 x 16 UNI 5739
16	6 205 508	4		RONDELLA ∅ 6 UNI 6592
17	6 197 507	8		DADO M 8 UNI 5587
18	6 205 525	8		RONDELLA ∅ 8 UNI 6593
19	6 191 531	4		VITE M 8 x 25 UNI 5739
20	6 127 010	1	1	SUPPORTO POST.
	6 127 011	1	1	SUPPORTO POST. (4000)
	6 127 019	1		SUPPORTO POST. (546 - 525)
21	6 126 001	1		PLANCIA
22	6 191 504	4		VITE M 8 x 20 UNI 5739
23	6 220 011	1		GOMMA PROTEZIONE
24	5 127 009	1	1	SUPPORTO DX
	5 127 012	1		SUPPORTO DX (546 - 525)
25	6 219 017	1		BRETELLA DX (1)
	6 219 006	1		BRETELLA DX (4400 - 546)
26	6 220 001	4		FELTRO (2)
27	5 203 520	1		TAPPO DA MATR. 13-1001 FINO A MATR. 13-1827 (2)
	5 203 004	1		TAPPO DA MATR. 13-1828 FINO A MATR. 13-5118 (2)
	6 203 541	1		TAPPO DA MATR. 13-5119 (2)
28	5 218 008	1	63	SERBATOIO (2)
29	5 219 033	1		SUPPORTO (4400 - 546)
30	6 220 019	1		FELTRO (2)

fig.	nr. codice	quant.	modif.	denominazione e validità
31	6 221 502	1		RACCORDO (2)
32	5 221 501	1		RUBINETTO (2)
33	6 205 514	1		RONDELLA IN FIBRA (2)

(1) 6000 - 5000 - 4500 - 4200 - 4000 - 3600 - 337 V - 437
(2) NO PER 3400 - 337 RV - 437 R - 525

tabella modifiche

modif. nr.	fig. nr.	codice antemodifica	fino a matr. nr.	codice postmodifica e norme di ricambio	da matr. nr.
1	13	5 127 008	13-1339	5 127 015	13-1340
1	20	6 127 010	13-1339	6 127 017	13-1340
1	20	6 127 011	13-1339	6 127 020	13-1340
1	24	5 127 009	13-1339	5 127 016	13-1340
			13-3761	5 218 011 (6000 - 5000)	13-3762
63	28	5 218 008	13-4171	5 218 012 (4400 - 4000 - 546)	13-4172
			13-4171	5 218 011 (4200 - 3600 - 337 V - 437)	13-4172

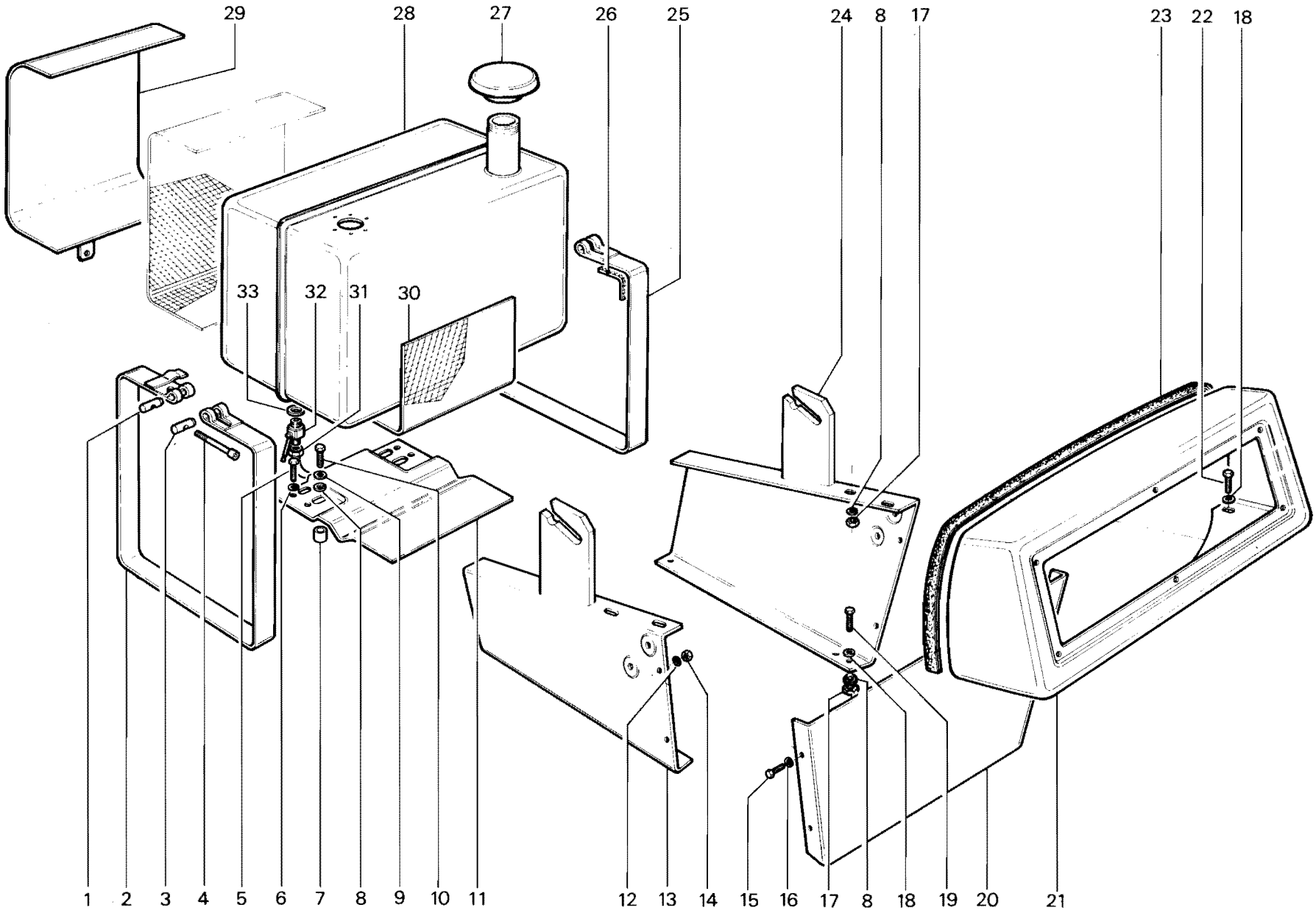

RICAMBI Nr. 13
1ª Serie SM

SERBATOIO - PLANCIA

6000 - 5000 - 4500 - 4400 - 4200 - 4000 - 3600 - 3400
337 V - 337 RV - 437 - 437 R - 525 - 546

TAV. E 1 - 10

Da matr. nr.	Fino a matr. nr.
13 - 1001	

Ric. 13	Tav. E1 - 20	COFANATURA	Foglio nr. 1	da matr. 13-1001 fino a matr.

fig.	nr. codice	quant.	modif.	denominazione e validità
1	6 118 064	2		SUPPORTO ANT.
2	6 199 503	4		DADO AD ALETTE
3	6 115 005	1		MASCHERA
4	6 205 501	14		RONDELLA ∅ 8 UNI 6592
5	6 191 504	4		VITE M 8 x 20 UNI 5739
6	6 191 531	8		VITE M 8 x 25 UNI 5739
7	5 116 004	1	124	FRONTALE COFANO (4400)
	5 116 006	1		FRONTALE COFANO (546)
8	5 116 003	1		FRONTALE COFANO (6000 - 5000 - 4200 - 4000)
	5 116 005	1		FRONTALE COFANO (1)
9	6 197 510	2		DADO M 14 x 1,5 UNI 5587
10	6 206 510	2		RONDELLA ∅ 14 UNI 1751 - 52 A
11	6 191 534	6		VITE M 10 x 25 UNI 5739 (4400 - 546)
12	6 206 502	6		RONDELLA ∅ 10 UNI 1751 - 52A (4400 - 546)
13	6 143 009	1		DISTANZIALE (525)
	6 079 004	1		GOMMA BASE COFANO
14	6 167 007	1		GANCIO TRAINO ANT.
15	6 191 559	2		VITE M 14 x 1,5 x 40 UNI 5740
	6 191 572	2		VITE M 14 x 1,5 x 55 UNI 5740 (525)
16	6 191 550	6		VITE M 12 x 1,25 x 25 UNI 5740 (6000 - 5000 - 4200)
	6 191 534	6		VITE M 10 x 25 UNI 5739 (3600 - 3400 - 437 - 337)
17	6 206 506	6		RONDELLA ∅ 12 UNI 1751 - 52 A
	6 206 502	6		RONDELLA ∅ 10 UNI 1751 - 52 A
18	6 118 066	1		SUPPORTO (6000 - 5000 - 4200)
	6 118 068	1		SUPPORTO (3400 - 337 RV - 437 R)
	5 118 069	1		SUPPORTO (3600 - 337 V - 437)
	5 118 090	1		SUPPORTO (4000)
	5 118 086	1		SUPPORTO (4500)
19	6 117 018	1		FIANCATA SX (6000 - 5000 - 4500)
	6 117 027	1		FIANCATA SX (6000 RHEIN/V - 5000 V)
	6 117 020	1		FIANCATA SX (2)
	6 117 029	1		FIANCATA SX (3)
20	5 145 010	1		FERMO (3400 - 437 R - 337 RV)
	5 145 012	1		FERMO (525)
21	6 117 019	1		FIANCATA DX (6000 - 5000 - 4500)
	6 117 028	1		FIANCATA DX (6000 RHEIN/V - 5000 V)
	6 117 021	1		FIANCATA DX (2)
	6 117 030	1		FIANCATA DX (3)
22	6 198 503	8		DADO M 8 UNI 7473
23	6 210 003	2		DISTANZIALE
24	6 191 560	2		VITE M 8 x 60 UNI 5737
25	6 197 507	4		DADO M 8 UNI 5587
26	6 206 501	6		RONDELLA ∅ 8 UNI 1751 - 52 A
27	6 118 065	2		SUPPORTO POST.
28	6 191 566	2		VITE M 14 x 1,5 x 55 UNI 5738
29	6 145 006	4		RALLA IN NYLON
30	6 198 508	2		DADO M 14 x 1,5 UNI 7473
31	5 115 004	1		SUPPORTO FANALI
32	6 118 075	1		ASTA DI SOSTEGNO (6000 - 5000 - 4500)
	6 118 074	1		ASTA DI SOSTEGNO (2)
33	6 081 503	1		COPIGLIA ∅ 3,2 x 20 UNI 1336
34	6 114 019	1	63	MANTO COFANO (6000 - 5000 - 4500)
	6 114 020	1	63	MANTO (4400 - 4200 - 4000 - 3600 - 337 V)
	5 114 034	1		MANTO COFANO (3400 - 525 - 437 R - 337 RV)
35	6 145 008	2		FERMO COFANO
36	6 210 004	2		DISTANZIALE IN GOMMA
37	6 145 007	2		RALLA IN NYLON
38	6 193 506	2		VITE
39	5 145 008	2	127	AGGANCIO COMPLETO

(1) 4500 - 4200 - 4000 - 3600 - 3400 - 337 RV - 337 V - 437 R - 437
(2) 4400 - 4200 - 4000 - 3600 - 3400 - 337 RV - 337 V - 437 R - 437 - 546 - 525
(3) 4400 V - 4200 RHEIN/V - 4000 V - 3600 RHEIN/V - 3400 V

tabella modifiche

modif. nr.	fig. nr.	codice antemodifica	fino a matr. nr.	codice postmodifica e norme di ricambio	da matr. nr.
124	7	5 116 004	13-4969	5 116 010	13-4970
63	34	6 114 019	13-3761	5 114 031	13-3762
63	34	6 114 020	13-4171	5 114 032	13-4172
127	39	5 145 008	13-5118	5 146 504	13-5119

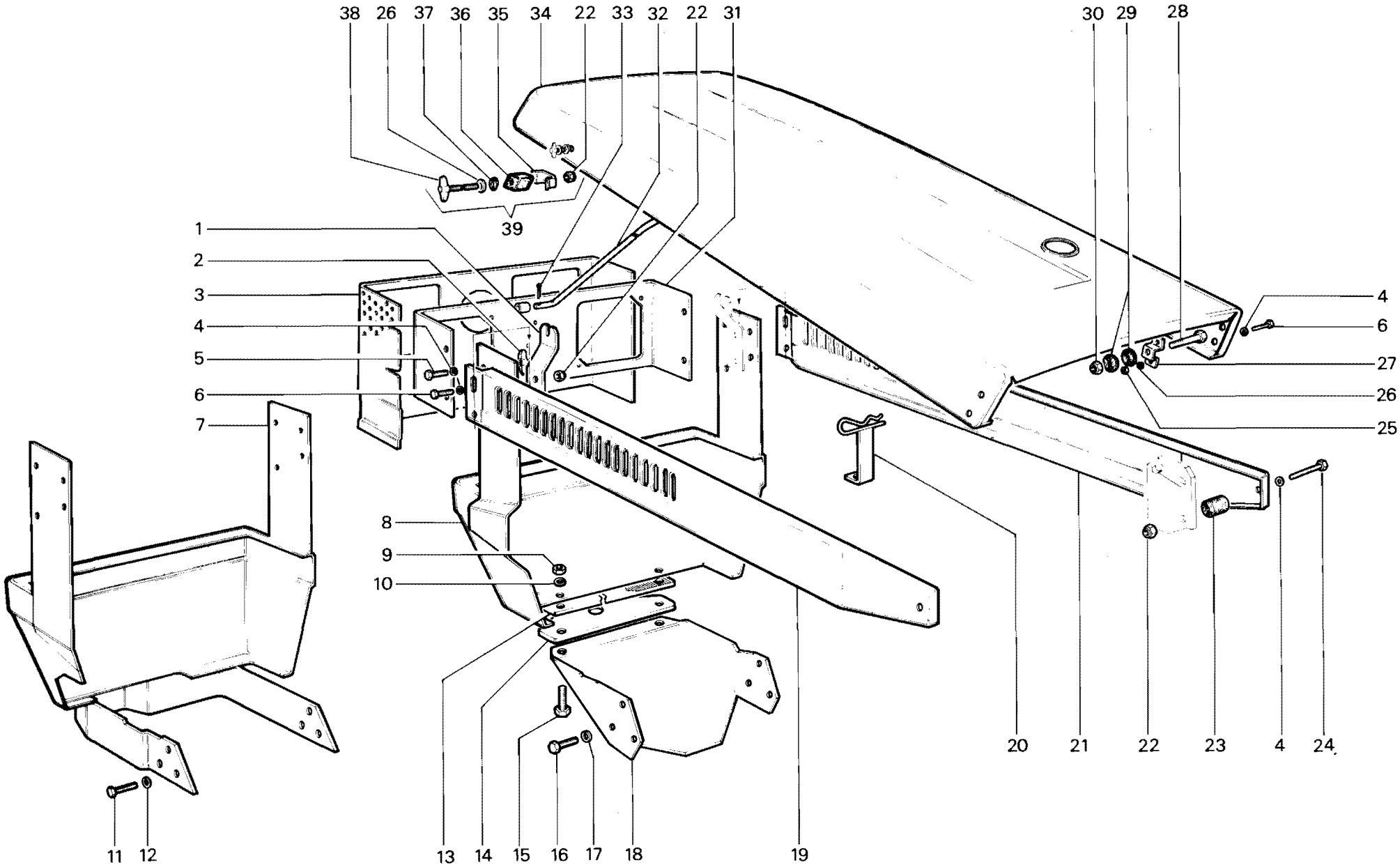

RICAMBI Nr. 13
1ª Serie SM

COFANATURA

6000 - 5000 - 4500 - 4400 - 4200 - 4000 - 3600 - 3400 -
337 V - 337 RV - 437 - 437 R - 525 - 546

TAV. E 1 - 20

Da matr. nr.	Fino a matr. nr.
13 - 1001	

Ric. 13	Tav. E1 - 30	COFANATURA - SERBATOIO - PLANCIA	Foglio nr. 1	da matr. 13-5365 fino a matr. 13-7036

fig.	nr. codice	quant.	modif.	denominazione e validità
1	5 114 039	1		COFANO
2	6 191 590	2		VITE M 6 x 50 UNI 5737
3	6 205 508	18		RONDELLA ∅ 6 UNI 6592
4	6 198 506	8		DADO M 6 UNI 7473
5	6 193 512	2		VITE M 5 x 30 DIN 7985
6	6 106 502	1		IMPUGNATURA
7	6 115 012	1		MASCHERINA PROIETTORI
8	6 145 507	4		DADO
9	5 115 011	1		MASCHERINA
10	6 191 521	12		VITE M 6 x 16 UNI 5739
11	6 206 505	12		RONDELLA ∅ 6 UNI 1751 - 52 A
12	6 206 501	10		RONDELLA ∅ 8 UNI 1751 - 52 A
13	6 205 501	6		RONDELLA ∅ 8 UNI 6592
14	6 197 507	6		DADO M 8 UNI 5587
15	6 197 503	4		DADO M 8 UNI 5589
16	6 205 525	8		RONDELLA ∅ 8 UNI 6593
17	6 191 510	4		VITE M 8 x 30 UNI 5739
18	6 116 013	1		FRONTALE
19	6 191 507	4		VITE M 10 x 20 UNI 5739
20	6 206 502	8		RONDELLA ∅ 10 UNI 1751 - 52 A
21	6 118 106	1		SUPPORTO
22	5 116 020	1		ASTA
23	6 081 503	1		COPIGLIA ∅ 3,2 x 20 UNI 1336
24	6 209 544	1		MOLLA
25	6 191 527	4		VITE M 6 x 25 UNI 5739
26	6 205 507	4		RONDELLA ∅ 6 UNI 6593
27	6 205 504	5		RONDELLA ∅ 10 UNI 6592
28	5 118 102	1		SUPPORTO COFANO
29	6 191 504	2		VITE M 8 x 20 UNI 5739
30	5 117 060	1	169	FIANCATA DX
	5 117 089	1		FIANCATA DX TIGRONE VIGNETO
31	5 117 064	1	169	FIANCATA SX
	5 117 090	1		FIANCATA SX TIGRONE VIGNETO
32	6 080 566	2		ANELLO D'ARRESTO
33	6 145 502	2		TIRANTE l = 110
	6 145 508	2		TIRANTE l = 80
34	6 191 515	4		VITE M 8 x 16 UNI 5739
35	6 210 002	4		TAPPO IN GOMMA
36	5 219 038	1		SUPPORTO SERBATOIO

fig.	nr. codice	quant.	modif.	denominazione e validità
37	6 191 546	2		VITE M 10 x 16 UNI 5739
38	5 218 014	1		SERBATOIO COMBUSTIBILE
39	6 210 006	2		PIEDINO COFANO
40	6 215 515	2		RIBATTINO
41	6 203 541	1		TAPPO SERBATOIO
42	6 192 508	2		VITE M 6 x 70 UNI 5931
43	6 095 037	2		NOTTOLINO
44	6 219 039	2		BRETELLA SERBATOIO
45	6 198 501	2		DADO M 10 UNI 7473
46	6 220 011	1		GOMMA PROTEZIONE
47	6 126 010	1		PLANCIA
48	5 127 032	1	169	SUPPORTO POST.
49	6 205 514	1		RONDELLA IN FIBRA
50	5 221 501	1		RUBINETTO
51	6 221 502	1		RACCORDO
52	6 220 001	8		FELTRO
53	6 197 530	8		DADO M 6 UNI 5587
54	6 191 522	4		VITE M 10 x 30 UNI 5739
55	6 197 522	4		DADO M 10 UNI 5587

tabella modifiche

modif. nr.	fig. nr.	codice antemodifica	fino a matr. nr.	codice postmodifica e norme di ricambio	da matr. nr.
169	30	5 117 060	13-6225	5 117 087	13-6226
169	31	5 117 064	13-6225	5 117 088	13-6226
169	48	5 127 032	13-6225	5 127 041	13-6226

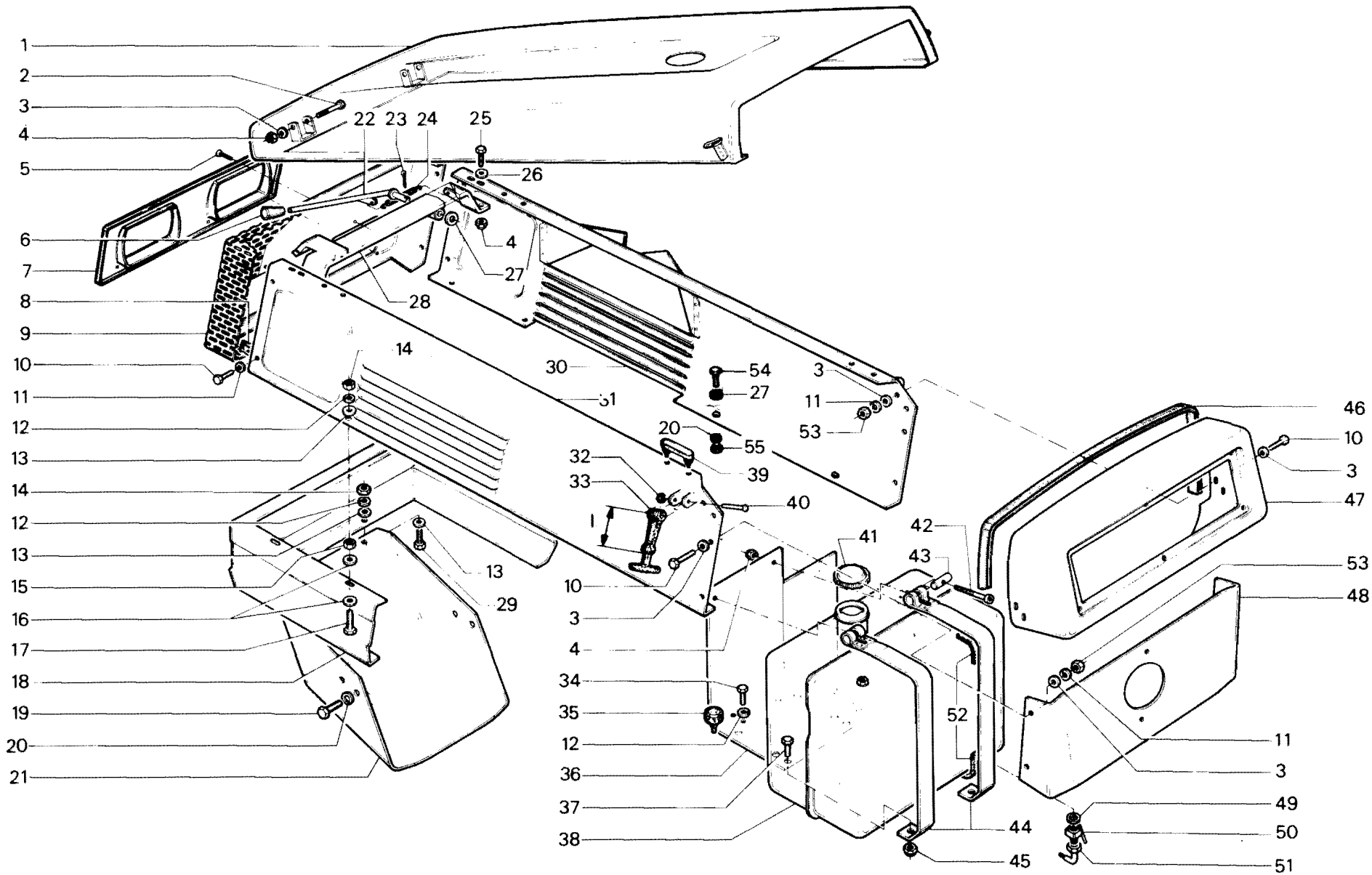

RICAMBI Nr. 13 2ª Serie SM	**COFANATURA - SERBATOIO - PLANCIA** 7000	TAV. E 1 - 30	
		Da matr. nr. **13 - 5365**	Fino a matr. nr. **13-7036**

Ric. 13	Tav. E1 - 31	COFANATURA - SERBATOIO - PLANCIA (7000-7500)	Foglio nr. 2	da matr. 13-7037 fino a matr.

fig.	nr. codice	quant.	modif.	denominazione e validità
1	5 114 067	1		MANTO COFANO (7500)
	5 114 049	1		MANTO COFANO (7000)
2	6 191 629	6		VITE M 8 × 25 UNI 5739
3	6 205 543	6		RONDELLA ∅ 8 UNI 6592
	6 205 547	6		RONDELLA ∅ 8 × 24 UNI 6593
4	6 206 529	6		RONDELLA GROWER ∅ 8
5	6 197 559	6		DADO M 8 UNI 5587
6	6 193 517	2		VITE M 5 × 25 DIN 7985
7	6 115 012	1		MASCHERINA PROIETTORI
8	5 115 016	1		MASCHERINA COFANO (7000)
	5 115 025	1		MASCHERINA COFANO (7500)
9	6 191 573	1		VITE M 14 × 1,5 × 70 UNI 5738
10	5 116 072	1		SUPPORTO FIANCATA SX
11	6 205 543	8		RONDELLA ∅ 8 UNI 6592
12	6 191 630	4		VITE M 8 × 30 UNI 5739
13	6 198 501	2		DADO M 10 UNI 7473
14	5 116 186	1		FRONTALE (7500)
	5 116 041	1		FRONTALE (7000)
15	6 191 522	2		VITE M 10 × 30 UNI 5739
16	6 167 020	1		GANCIO TRAINO
17	6 206 502	8		RONDELLA GROWER ∅ 10
18	6 116 034	2		TASSELLO
19	6 191 534	6		VITE M 10 × 25 UNI 5739
20	5 116 056	1		SUPPORTO COFANATURA
21	6 197 522	5		DADO M 10 UNI 5587
22	5 219 038	1		SUPPORTO SERBATOIO
23	6 191 504	5		VITE M 8 × 20 UNI 5739
24	6 210 002	2		FUNGO
25	6 205 514	1		RONDELLA ∅ 17 IN FIBRA
26	5 221 501	1		RUBINETTO
27	6 221 502	1		RACCORDO
28	6 220 019	1		FELTRO
29	6 145 502	2		TIRANTE
30	6 215 515	2		RIBATTINO
31	5 116 106	1		SUPPORTO POST. (7000 DA MATR. 13-7326)
	5 116 096	1		SUPPORTO POST (7000 FINO A MATR. 13-7325)
	5 116 189	1		SUPPORTO POST. (7500)
32	6 205 542	8		RONDELLA ∅ 6 UNI 6592
33	6 191 628	4		VITE M 6 × 16 UNI 5739
34	6 197 558	4		DADO M 6 UNI 5587
35	6 206 532	4		RONDELLA GROWER ∅ 6
36	6 126 010	1		PLANCIA PORTASTRUMENTI
37	9 900 050	1		PLANCIA PORTASTRUMENTI
38	6 080 566	2		ANELLO D'ARRESTO
39	6 220 001	4		FELTRO
40	6 192 508	2		VITE M 6 × 70 UNI 5931
41	6 095 037	2		NOTTOLINO
42	5 218 014	1		SERBATOIO 7000
	5 218 019	1		SERBATOIO 7500
43	6 203 541	1		TAPPO
44	6 198 506	2		DADO M 6 UNI 7473
45	6 210 006	2		PIEDINO
46	5 116 053	1		FIANCATA DX 7000
	5 116 184	1		FIANCATA DX 7500
	5 116 055	1		FIANCATA DX 7000 VIGNETO
	5 116 197	1		FIANCATA DX 7500 VIGNETO
47	5 116 198	1		FIANCATA SX 7500 VIGNETO
	5 116 185	1		FIANCATA SX 7500
	5 116 052	1		FIANCATA SX 7000
	5 116 054	1		FIANCATA SX 7000 VIGNETO
48	6 191 506	2		VITE M 10 × 60 UNI 5737
49	6 197 510	1		DADO M 14 × 1,5 UNI 5587
50	6 206 510	1		RONDELLA GROWER ∅ 14
51	5 116 046	1		SUPPORTO FIANCATA DX
52	6 191 601	1		VITE M 10 × 75 UNI 5737
53	6 116 059	2		RIGA
54	6 081 524	1		COPIGLIA 5×30 UNI 1336
55	6 104 003	1		FUNE

tabella modifiche

modif. nr.	fig. nr.	codice antemodifica	fino a matr. nr.	codice postmodifica e norme di ricambio	da matr. nr.

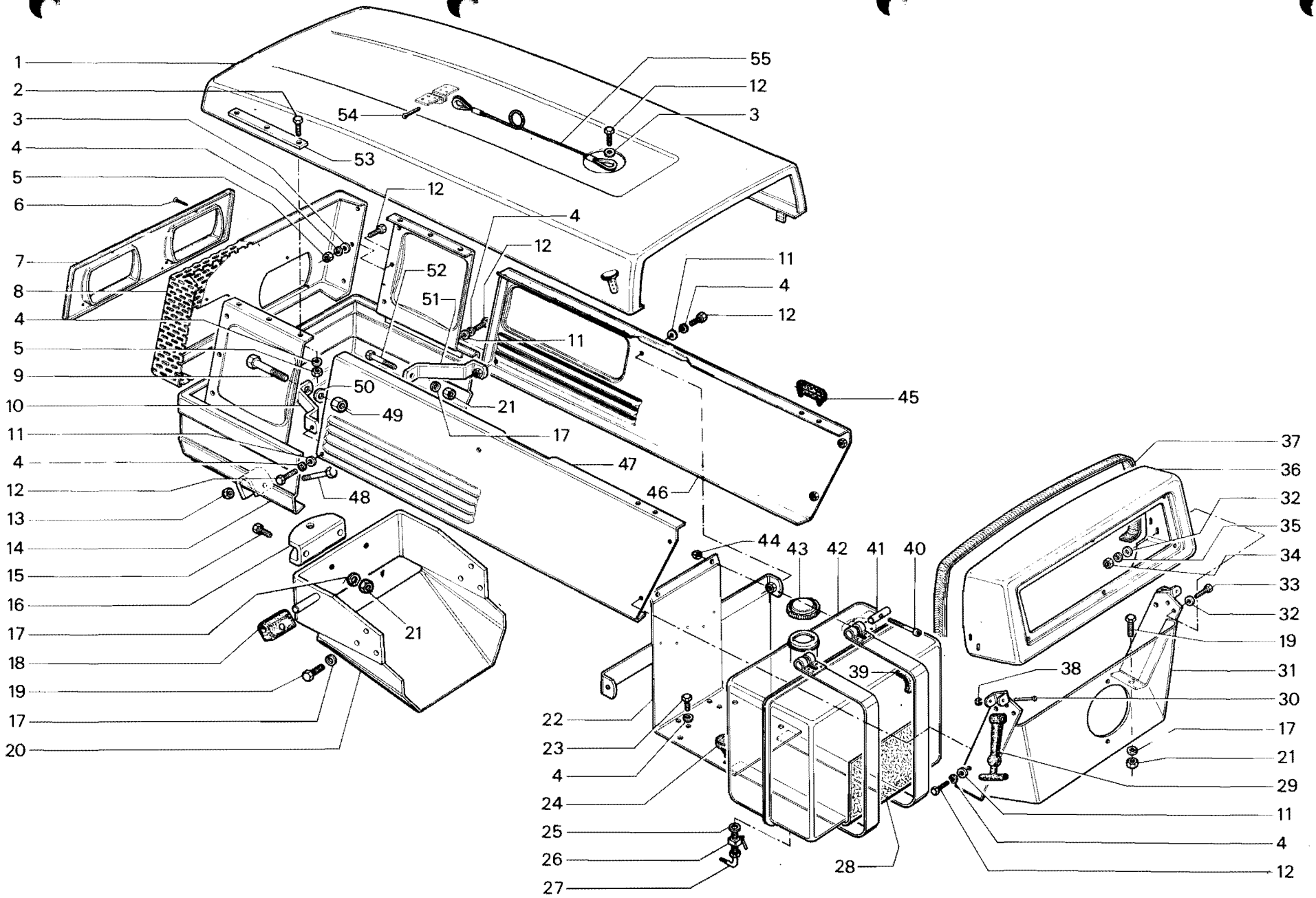

RICAMBI Nr. 13 2ª Serie SM	**COFANATURA - SERBATOIO - PLANCIA** 7000	TAV. E 1 - 31	
		Da matr. nr. **13 - 7037**	Fino a matr. nr.

Ric. 13	Tav. E1 - 40	COFANATURA - SERBATOIO - PLANCIA	Foglio nr. 1	da matr. 13-5360 fino a matr. 13-7036

fig.	nr. codice	quant.	modif.	denominazione e validità
1	5 114 041	1		COFANO (4000)
	5 114 037	1		COFANO (4800)
2	6 191 590	2		VITE M 6 x 50 UNI 5737
3	6 205 508	22		RONDELLA∅ 6 UNI 6592
4	6 198 506	12		DADO M 6 UNI 7473
5	6 193 512	2		VITE M 5 x 30 DIN 7985
6	6 106 502	1		IMPUGNATURA
7	6 115 009	1		MASCHERINA PROIETTORI
8	5 116 020	1		ASTA
9	6 081 503	1		COPIGLIA ∅ 3,2 x 20 UNI 1336
10	6 209 544	1		MOLLA
11	6 191 527	4		VITE M 6 x 25 UNI 5739
12	6 205 507	4		RONDELLA ∅ 6 UNI 6593
13	6 205 504	1		RONDELLA ∅ 10 UNI 6592
14	5 115 013	1		MASCHERINA
	5 115 014	1		MASCHERINA (VIGNETO)
15	6 145 507	4		DADO
16	6 220 020	1		GOMMA PROTEZIONE (4800)
17	6 206 505	12		RONDELLA ∅ 6 UNI 1751 - 52 A
18	6 191 589	4		VITE M 6 x 45 UNI 5737
19	6 205 525	16		RONDELLA ∅ 8 UNI 6593
20	5 118 102	1		SUPPORTO COFANO (4000)
	5 118 118	1		SUPPORTO COFANO (4800)
21	6 206 501	6		RONDELLA ∅ 8 UNI 1751 - 52 A
22	6 197 507	6		DADO M 8 UNI 5587
23	6 197 503	4		DADO M 8 UNI 5589
24	6 191 521	4		VITE M 6 x 16 UNI 5739 (4800)
25	5 117 076	1		FIANCATA CONVOGLIATORE (4800)
26	6 116 016	1		FRONTALE (4000)
	6 116 013	1		FRONTALE (4800)
27	6 118 109	1		SUPPORTO (4000)
	6 118 113	1		SUPPORTO (4800)
28	6 191 507	4		VITE M 10 x 20 UNI 5739
29	6 206 502	4		RONDELLA ∅ 10 UNI 1751
30	6 191 504	2		VITE M 8 x 20 UNI 5739
31	6 205 501	2		RONDELLA ∅ 8 UNI 6592
32	6 191 510	4		VITE M 8 x 30 UNI 5739
33	5 117 067	1		FIANCATA DX (4000)
	5 116 026	1		FIANCATA DX (SUPERTIGRE 4000 VIGNETO " GERMANIA ")
	5 117 072	1		FIANCATA DX (4800)
34	5 117 066	1		FIANCATA SX (4000)
	5 116 027	1		FIANCATA SX (SUPERTIGRE 4000 VIGNETO " GERMANIA ")
	5 117 071	1		FIANCATA SX (4800)

fig.	nr. codice	quant.	modif.	denominazione e validità
35	6 145 502	2		TIRANTE l = 110
	6 145 508	2		TIRANTE l = 80
36	6 191 521	8		VITE M 6 x 16 UNI 5739
37	6 194 513	4		VITE M 8 x 18 UNI 5933
38	6 219 041	1		SUPPORTO SERBATOIO (4000)
	5 219 044	1		SUPPORTO SERBATOIO (4800)
39	5 218 015	1		SERBATOIO COMBUSTIBILE
40	6 191 546	2		VITE M 10 x 16 UNI 5739 (4000)
41	6 198 501	2		DADO M 10 UNI 7473 (4000)
42	6 221 502	1		RACCORDO
43	5 221 501	1		RUBINETTO
44	6 205 514	1		RONDELLA IN FIBRA
45	6 219 039	2		BRETELLA SERBATOIO (4000)
46	6 197 530	8		DADO M 6 UNI 5587
47	5 127 039	1		SUPPORTO POST.
48	6 220 001	8		FELTRO
49	6 126 010	1		PLANCIA
50	6 220 011	1		GOMMA PROTEZIONE
51	6 192 508	2		VITE M 6 x 70 UNI 5931
52	6 095 037	2		NOTTOLINO
53	6 203 541	1		TAPPO SERBATOIO
54	6 215 515	2		RIBATTINO
55	6 210 006	2		PIEDINO COFANO
56	6 080 566	2		ANELLO D'ARRESTO
57	6 197 522	4		DADO M 10 UNI 5587
58	6 191 522	4		VITE M 10 x 30 UNI 5739

tabella modifiche

modif. nr.	fig. nr.	codice antemodifica	fino a matr. nr.	codice postmodifica e norme di ricambio	da matr. nr.

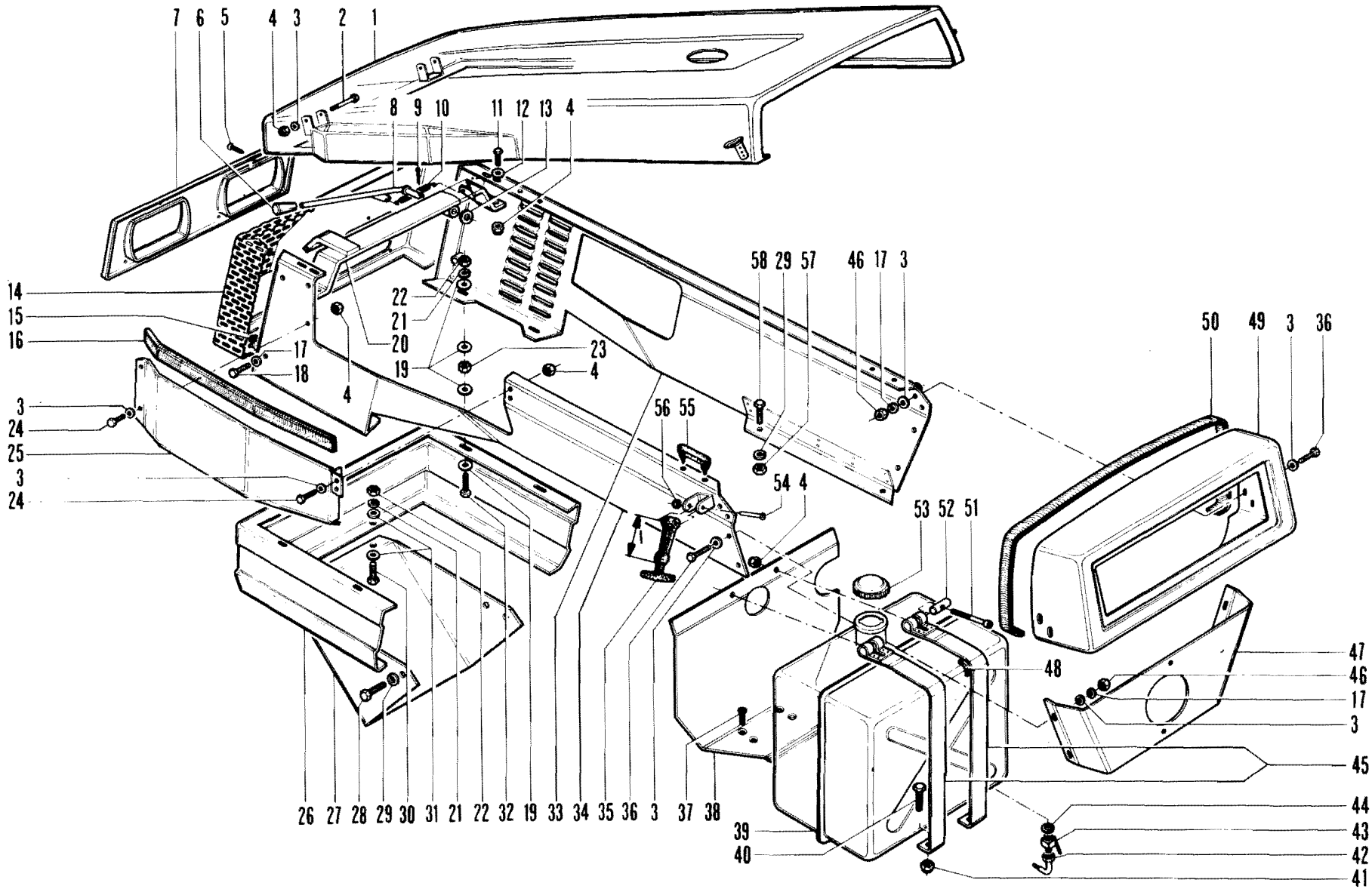

RICAMBI Nr. 13
2ª Serie SM

COFANATURA - SERBATOIO - PLANCIA
4000 - 4800

TAV. E 1 - 40

Da matr. nr.	Fino a matr. nr.
13-5360	**13-7036**

Ric. 13	Tav. E1 - 41	COFANATURA - SERBATOIO - PLANCIA	Foglio nr. 1	da matr. 13-7037 fino a matr.

fig.	nr. codice	quant.	modif.	denominazione e validità
1	5 114 045	1		MANTO COFANO (4800)
	5 114 050	1		MANTO COFANO (4800) (1)
	5 114 046	1		MANTO COFANO (4000)
2	6 191 531	6		VITE M 8 x 25 UNI 5739
3	6 205 525	7		RONDELLA ∅ 8 UNI 6593
4	6 206 501	24		RONDELLA ∅ 8 UNI 1751 - 52 A
5	6 197 507	12		DADO M 8 UNI 5587
6	6 193 517	2		VITE M 5 x 25 TCB DIN 7985
7	6 115 012	1		MASCHERINA PROIETTORI
8	5 115 017	1	227	MASCHERINA COFANO
	5 115 019	1		MASCHERINA COFANO (VIGNETO)
9	5 116 093	1	227	FRONTALE COFANO (4800)
	5 116 092	1		FRONTALE COFANO (4000)
10	6 198 501	2		DADO M 10 UNI 7473
11	6 191 522	2		VITE M 10 x 30 UNI 5739 (4800)
12	6 167 020	1		GANCIO TRAINO (4800)
13	6 206 502	10		RONDELLA ∅ 10 UNI 1751 - 52 A
14	6 116 034	2		TASSELLO COFANO
15	6 191 534	8		VITE M 10 x 25 UNI 5739
16	5 116 083	1		SUPPORTO COFANATURA (4800)
	5 116 071	1		SUPPORTO COFANATURA (4000)
17	6 197 522	4		DADO M 10 UNI 5587
18	5 116 073	1		SUPPORTO FIANCATE (4800)
	5 116 074	1		SUPPORTO FIANCATE (4000)
19	6 191 504	21		VITE M 8 x 20 UNI 5739
20	6 205 514	1		RONDELLA IN FIBRA
21	5 221 501	1		RUBINETTO
22	6 221 502	1		RACCORDO
23	6 220 019	1		FELTRO
24	5 219 053	1		SUPPORTO SERBATOIO
25	6 205 501	14		RONDELLA ∅ 8 UNI 6592
26	6 145 502	2		TIRANTE
27	6 215 515	2		RIBATTINO
28	5 116 062	1		SUPPORTO POST. (4000)
	5 116 062	1	193	SUPPORTO POST. (4800)
29	6 205 508	8		RONDELLA ∅ 6 UNI 6592
30	6 191 521	4		VITE M 6 x 16 UNI 5739
31	6 197 530	4		DADO M 6 UNI 5587
32	6 206 505	4		RONDELLA ∅ 6 UNI 1751 - 52 A

fig.	nr. codice	quant.	modif.	denominazione e validità
33	6 126 010	1		PLANCIA
	6 126 011	1		PLANCIA (FILTRO ARIA A SECCO)
34	6 220 011	1		GOMMA PROTEZIONE
35	6 080 566	2		ANELLO D'ARRESTO
36	6 220 001	4		FELTRO
37	6 192 508	2		VITE M 6 x 70 UNI 5931
38	6 095 037	2		NOTTOLINO
39	5 218 015	1		SERBATOIO
40	6 095 036	2		NOTTOLINO FILETTATO
41	6 203 541	1		TAPPO SERBATOIO
42	6 210 006	2		PIEDINO COFANO
43	5 116 085	1		FIANCATA DX (4800)
	5 116 087	1		FIANCATA DX (4000)
44	5 116 086	1		FIANCATA SX (4800)
	5 116 088	1		FIANCATA SX (4000)
45	6 191 506	2		VITE M 10 x 60 UNI 5737
46	6 116 059	2		RIGA
47	6 081 524	1		COPIGLIA ∅ 5 x 30 UNI 1336
48	6 104 003	1		FUNE FERMO COFANO

(1) FILTRO ARIA A SECCO CON PREFILTRO ESTERNO

tabella modifiche

modif. nr.	fig. nr.	codice antemodifica	fino a matr. nr.	codice postmodifica e norme di ricambio	da matr. nr.
193	28	5 116 062	13-8072	5 116 110	13-8073
227	8	~~5 115 017~~	12-10073	5 115 021	13-10074
227	9	5 116 093	13-10073	5 116 149	13-10074

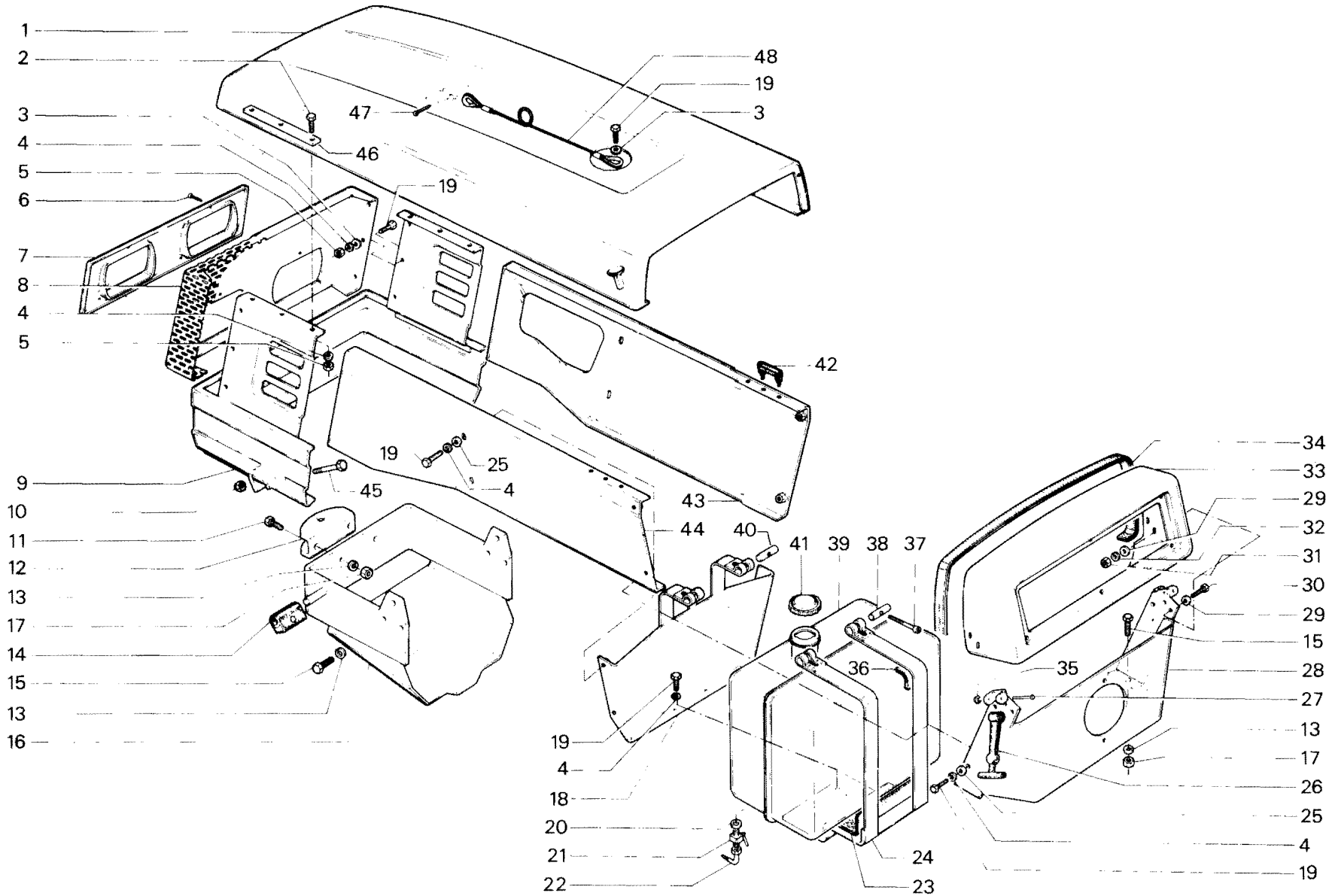

RICAMBI Nr. 13
2ª Serie SM

COFANATURA - SERBATOIO - PLANCIA
TIGRONE - SUPERTIGRE 4000 - 4800 - 5200
UNITRANS (fino a matr. **53-8619**)

TAV. E 1 - 41

Da matr. nr.	Fino a matr. nr.
13 - 7037	

Ric. 13	Tav. E1 - 42	COFANATURA - SERBATOIO - PLANCIA	Foglio nr. 1	da matr. 53-8620 fino a matr.

fig.	nr. codice	quant.	modif.	denominazione e validità
1	5 114 051	1		MANTO COFANO (4000)
	5 114 052	1		MANTO COFANO (4800 - 5200)
2	6 191 629	6		VITE M 8 × 25 UNI 5739
3	6 116 059	2		RINFORZO MANTO COFANO
4	6 191 630	6		VITE M 8 × 20 UNI 5739
5	6 205 547	6		RONDELLA ∅ 8 × 24 UNI 6593
6	6 205 543	6		RONDELLA ∅ 8 UNI 6592
7	6 198 513	2		DADO M5 UNI 7473
8	6 206 529	6		RONDELLA GROWER ∅ 8
9	6 197 559	6		DADO M 8 UNI 5587
10	6 193 517	2		VITE M 5 × 25 DIN 7985
11	6 115 012	1		MASCHERINA PROIETTORI
12	5 115 017	1		MASCHERINA COFANO (4000)
	5 115 021	1		MASCHERINA COFANO (4800 - 5200)
13	5 116 092	1		FRONTALE COFANO (4000)
	5 116 149	1		FRONTALE COFANO (4800 - 5200)
14	6 198 501	2		DADO M 10 UNI 7473
15	6 191 633	2		VITE M 10 × 60 UNI 5737
16	6 191 522	2		VITE M 10 × 30 UNI 5739
17	6 167 020	1		GANCIO TRAINO ANTERIORE
18	5 116 071	1		SUPPORTO COFANATURA (4000)
	5 116 083	1		SUPPORTO COFANATURA (4800 - 5200) (FINO A MATR. 13-12965)
	5 116 208	1		SUPPORTO COFANUTA (4800 - 5200 DA MATR. 13-12966)
19	6 116 034	2		TASSELLO
20	6 206 502	2		RONDELLA GROWER ∅ 10
21	6 197 522	2		DADO M 10 UNI 5587
22	6 191 534	6		VITE M 10 × 25 UNI 5739
23	6 206 502	6		RONDELLA GROWER ∅ 10
24	6 191 629	1		VITE M 8 × 25 UNI 5739 (4000)
	6 191 630	1		VITE M 8 × 20 UNI 5739 (4800 - 5200)
25	6 104 003	1		FUNE
26	6 081 524	1		COPIGLIA ∅ 5 × 30 UNI 1336
27	6 210 006	2		PIEDINO COFANO
28	5 116 116	1		FIANCATA SX (4000)
	5 116 118	1		FIANCATA SX (4800 - 5200)
29	6 191 632	8		VITE M 8 × 16 UNI 5739
30	5 116 112	1		SUPPORTO FIANCATE (4000)
	5 116 113	1		SUPPORTO FIANCATE (4800 - 5200)
31	6 191 504	2		VITE M 8 × 20 UNI 5739
32	6 206 501	2		RONDELLA GROWER ∅ 8
33	6 179 044	1		FONDO BATTERIA
34	6 126 013	1		POLANCIA (4000)
	6 126 010	1		PLANCIA (4800 - 5200)
35	9 90 0050	1		GOMMA PROTEZIONE (FORNIBILE A. M.)
36	5 116 115	1		FIANCATA DX (4000)
	5 116 117	1		FIANCATA DX (4800 - 5200)
37	6 080 566	2		ANELLO D'ARRESTO
38	6 215 515	2		PERNO
39	6 145 502	2		TIRANTE
40	5 116 114	1		SUPPORTO
41	6 191 628	4		VITE M 6 × 16 UNI 5739
42	6 205 542	8		RONDELLA ∅ 6 UNI 6592
43	6 191 619	2		VITE M 10 × 30 UNI 5739
44	6 206 527	4		RONDELLA GROWER ∅ 10
45	6 197 557	2		DADO M 10 UNI 5587
46	6 191 546	2		VITE M 10 × 16 UNI 5739
47	6 206 502	2		RONDELLA GROWER ∅ 10
48	5 219 056	1		SUPPORTO SERBATOIO
49	6 205 542	8		RONDELLA ∅ 6 UNI 6592
50	6 206 532	4		RONDELLA GROWER ∅ 6
51	6 197 558	4		DADO M 6 UNI 5587
52	6 191 631	2		VITE M 10 × 20 UNI 5739
53	6 205 541	2		RONDELLA ∅ 10 UNI 6592
54	6 192 508	2		VITE M 6 × 70 UNI 5931
55	6 095 037	2		NOTTOLINO
56	6 095 036	2		NOTTOLINO FILETTATO
57	6 202 026	1		TUBO
58	6 220 001	4		FELTRO
59	RICAMBI MOTORE			
60	6 212 507	4		FASCETTA
61	6 202 687	3		RACCORDO
62	6 202 686	1		RACCORDO A T
63	6 197 557	2		DADO M 10 UNI 5587
64	6 088 024	1		COPRI SCATOLA STERZO
65	6 203 541	1		TAPPO
66	5 218 017	1		SERBATOIO
67	6 205 502	2		RONDELLA ∅ 8 × 13 × 1,5 RAME
68	6 202 501	1		RACCORDO
69	6 210 002	4		FUNGO
70	6 201 501	1		VITE CAVA M 8 × 1
71	6 220 019	1		FELTRO
72	6 202 027	1		TUBO
73	6 195 502	6		VITE ∅ 3,5 × 13 DIN 7981 B
74	6 174 546	1		GALLEGGIANTE CON PESCAGGIO GASOLIO

tabella modifiche

modif. nr.	fig. nr.	codice antemodifica	fino a matr. nr.	codice postmodifica e norme di ricambio	da matr. nr.

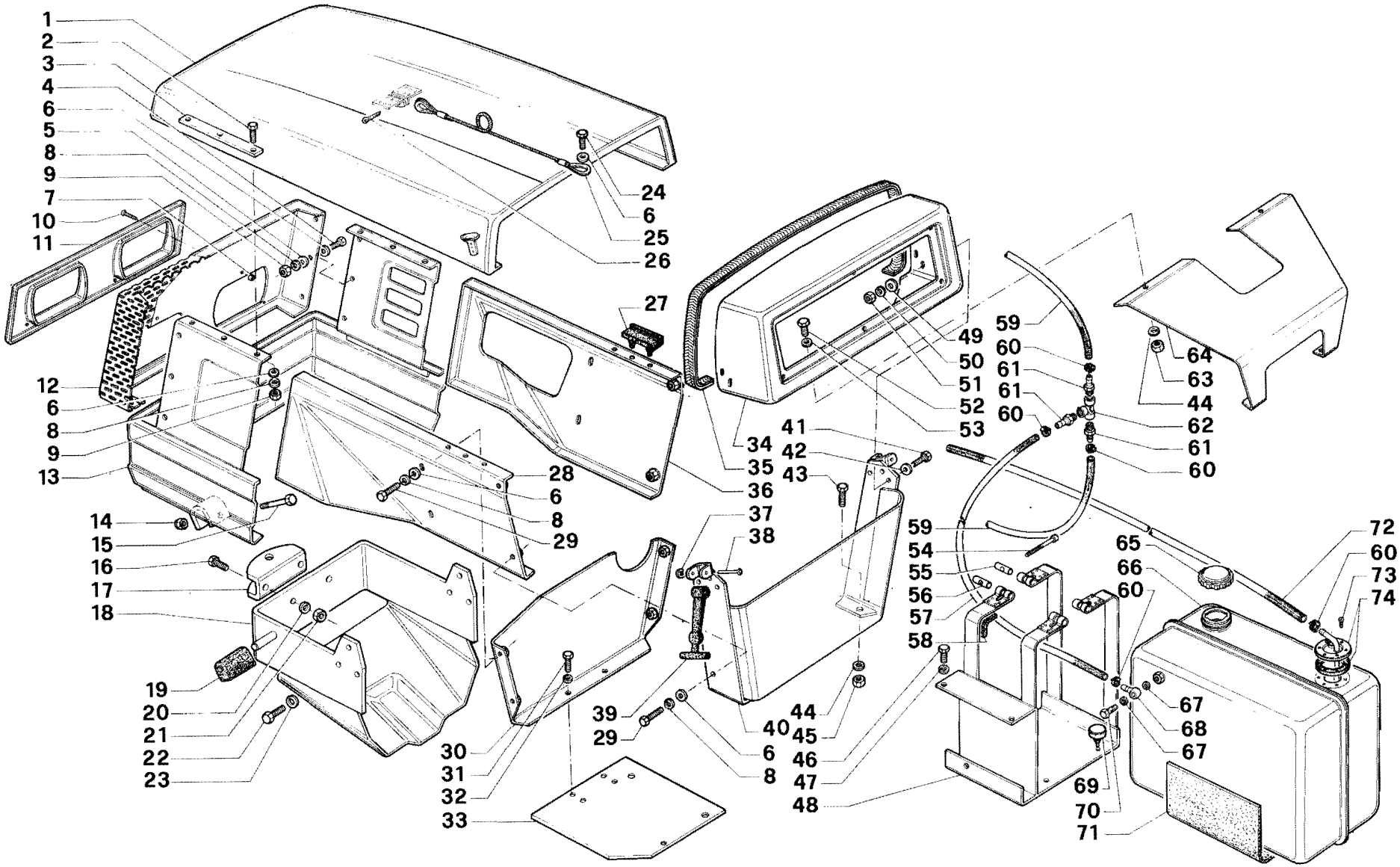

RICAMBI Nr. 13 2ª Serie SM	**COFANATURA - SERBATOIO - PLANCIA** UNITRANS 4000 - 4800 - 5200	TAV. E1 - 42	
		Da matr. nr. **53 - 8620**	Fino a matr. nr.

Ric. 13	Tav. E1 - 50	COFANATURA - PLANCIA	Foglio nr. 1	da matr. 13-5138 fino a matr.

fig.	nr. codice	quant.	modif.	denominazione e validità
1	5 118 102	1		SUPPORTO COFANO
2	5 115 010	1		MASCHERINA COFANO
	5 115 015	1		MASCHERINA COFANO "EXPORT"
3	6 145 507	4		DADO
4	6 206 505	12		RONDELLA ∅ 6 UNI 1751 - 52 A
5	6 191 589	4		VITE M 6 x 45 UNI 5737
6	6 205 525	16		RONDELLA ∅ 8 UNI 6593
7	6 191 510	4		VITE M 8 x 30 UNI 5739
8	6 197 507	6		DADO M 8 UNI 5587
9	6 206 501	12		RONDELLA ∅ 8 UNI 1751 - 52 A
10	6 205 501	4		RONDELLA PIANA ∅ 8 UNI 6592
11	6 116 014	1		FRONTALE COFANO
12	6 191 504	8		VITE M 8 x 20 UNI 5739
13	6 138 090	1		PROTEZIONE (TIGRECAR)
14	6 118 103	1		SUPPORTO
	6 118 117	1		SUPPORTO (CON P.T.O. ANT.)
15	6 122 008	2		DISTANZIALE
16	6 192 517	2		VITE M 8 x 45 UNI 5931
17	5 117 056	1		FIANCATA SX (TIGRE)
	5 117 077	1		FIANCATA SX (TIGRECAR)
18	6 191 521	14		VITE M 6 x 16 UNI 5739
19	6 205 508	18		RONDELLA ∅ 6 UNI 6592
20	6 197 522	4		DADO M 10 UNI 5587
21	6 206 502	4		RONDELLA ∅ 10 UNI 1751 - 52 A
22	6 197 530	1		DADO M 6 UNI 5587
23	5 127 037	1		SUPPORTO POST. (TIGRE)
	6 127 035	1		SUPPORTO POST. (TIGRECAR)
24	6 126 011	1		PLANCIA
25	6 220 011	1		GOMMA PROTEZIONE
26	6 215 515	2		RIBATTINO
27	6 080 566	2		ANELLO D'ARRESTO
28	6 145 508	2		TIRANTE l = 80
	6 145 502	2		TIRANTE l = 110
29	6 145 506	2		OCCHIELLO
30	5 117 057	1		FIANCATA DX (TIGRE)
	5 117 078	1		FIANCATA DX (TIGRECAR)
31	6 191 522	4		VITE M 10 x 30 UNI 5739
32	6 210 006	2		PIEDINO COFANO
33	6 197 503	4		DADO M 8 UNI 5589
34	6 198 506	6		DADO M 6 UNI 7473
35	6 205 504	1		RONDELLA ∅ 10 UNI 6592
36	6 205 507	4		RONDELLA ∅ 6 UNI 6593
37	6 191 527	4		VITE M 6 x 25 UNI 5739
38	6 209 544	1		MOLLA
39	6 081 503	1		COPIGLIA ∅ 3,2 x 20 UNI 1336
40	5 116 020	1		ASTA
41	5 114 040	1		MANTO COFANO (TIGRE)
	5 114 038	1		MANTO COFANO (TIGRECAR)
42	6 191 590	2		VITE M 6 x 50 UNI 5737
43	6 193 512	2		VITE M 5 x 30 DIN 7985
44	6 106 502	1		IMPUGNATURA
45	6 115 009	1		MASCHERINA PROIETTORI

tabella modifiche

modif. nr.	fig. nr.	codice antemodifica	fino a matr. nr.	codice postmodifica e norme di ricambio	da matr. nr.

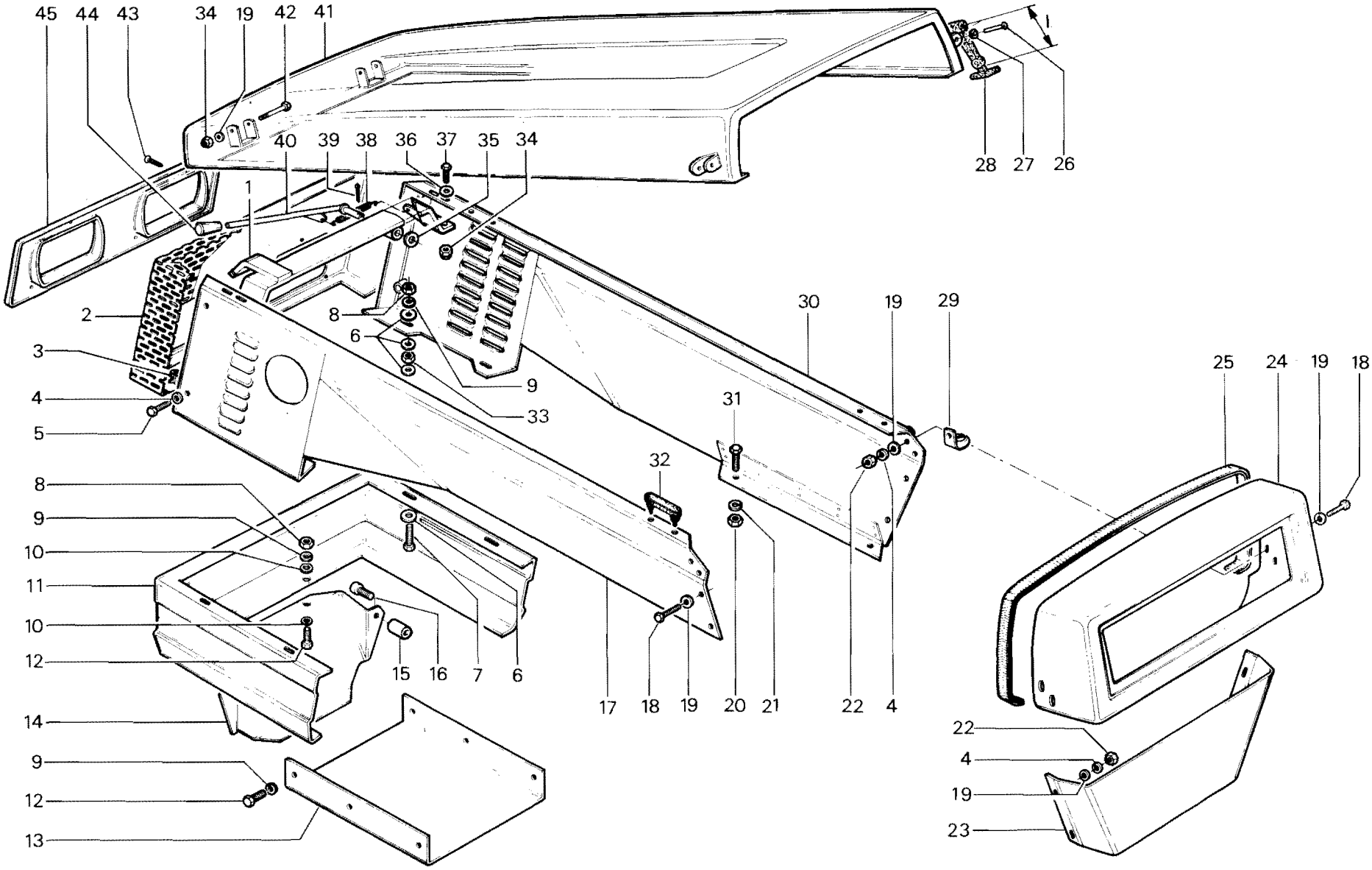

RICAMBI Nr. 13
2ª Serie SM

COFANATURA - PLANCIA
TIGRECAR 2800 (fino a matr. **53-12303**)
TIGRE 2800 (fino a matr. **13-12604**)

TAV. E 1 - 50

Da matr. nr.	Fino a matr. nr.
13 - 5138	

Ric. 13	Tav. E1 - 51	COFANO E PLANCIA TIGRECAR 2800	Foglio nr. 1	da matr. 53-12304 fino a matr.

fig.	nr. codice	quant.	modif.	denominazione e validità
1	5 114 070	1		MANTO COFANO
2	6 115 020	1		MASCHERINA
3	6 198 513	2		DADO M 5 UNI 7473
4	6 193 517	2		VITE M 5 × 25 DIN 7985
5	6 115 012	1		MASCHERINA SUPPORTO
6	6 193 526	6		VITE M 8 × 20 DIN 7985
7	6 081 524	1		COPIGLIA ∅ 5 × 30 UNI 1336
8	6 104 003	1		FUNE
9	6 191 631	1		VITE M 10 × 20 UNI 5739
10	6 206 529	1		RONDELLA GROWER ∅ 8
11	6 205 541	1		RONDELLA ∅ 10 UNI 6592
12	6 197 559	6		DADO M 8 UNI 5587
13	6 206 529	6		RONDELLA GROWER ∅ 8
14	6 205 547	6		RONDELLA ∅ 8 × 24 UNI 6593
15	6 197 557	4		DADO M 10 UNI 5587
16	6 206 527	4		RONDELLA GROWER ∅ 10
17	6 205 541	4		RONDELLA ∅ 10 UNI 6592
18	6 191 613	4		VITE M 10 × 25 UNI 5739
19	5 116 130	1		SUPPORTO COFANO SX
	5 116 131	1		SUPPORTO COFANO DX
20	6 122 008	2		BUSSOLA
21	6 206 529	2		RONDELLA GROWER ∅ 8
22	6 192 517	2		VITE M 8 × 45 UNI 5931
23	6 116 129	1		PROTEZIONE MOTORE
24	6 198 501	2		DADO M 10 UNI 7473
25	5 116 120	1		FRONTALE INF.
26	6 191 634	2		VITE M 10 × 50 UNI 5737
27	6 206 501	8		RONDELLA GROWER ∅ 8
28	6 191 531	8		VITE M 8 × 25 UNI 5739
29	6 116 034	2		TASSELLO
30	6 197 559	4		DADO M 8 UNI 5587
31	6 206 529	4		RONDELLA GROWER ∅ 8
32	6 205 543	8		RONDELLA ∅ 8 UNI 6592
33	5 116 199	1		FIANCATA DX
34	9 90 0050	1		PROTEZIONE (FORNIBILE A. M.)
35	5 126 022	1		PLANCIA
36	6 191 630	4		VITE M 8 × 20 UNI 5739
37	6 215 515	2		RIBATTINO
38	6 080 566	2		ANELLO D'ARRESTO

fig.	nr. codice	quant.	modif.	denominazione e validità
39	6 145 502	2		TIRANTE
40	6 205 543	4		RONDELLA ∅ 8 UNI 6592
41	6 206 529	4		RONDELLA GROWER ∅ 8
42	6 191 632	4		VITE M 8 × 16 UNI 5739
43	5 116 200	1		FIANCATA SX
44	5 116 201	1		SUPPORTO
45	6 116 203	4		BUSSOLA
46	6 191 685	4		VITE M 10 × 70 UNI 5737
47	6 206 502	4		RONDELLA GROWER ∅ 10
48	9 90 0050	1		PROTEZIONE (FORNIBILE A M)
49	9 90 0050	1		PROTEZIONE (FORNIBILE A M)

tabella modifiche

modif. nr.	fig. nr.	codice antemodifica	fino a matr. nr.	codice postmodifica e norme di ricambio	da matr. nr.

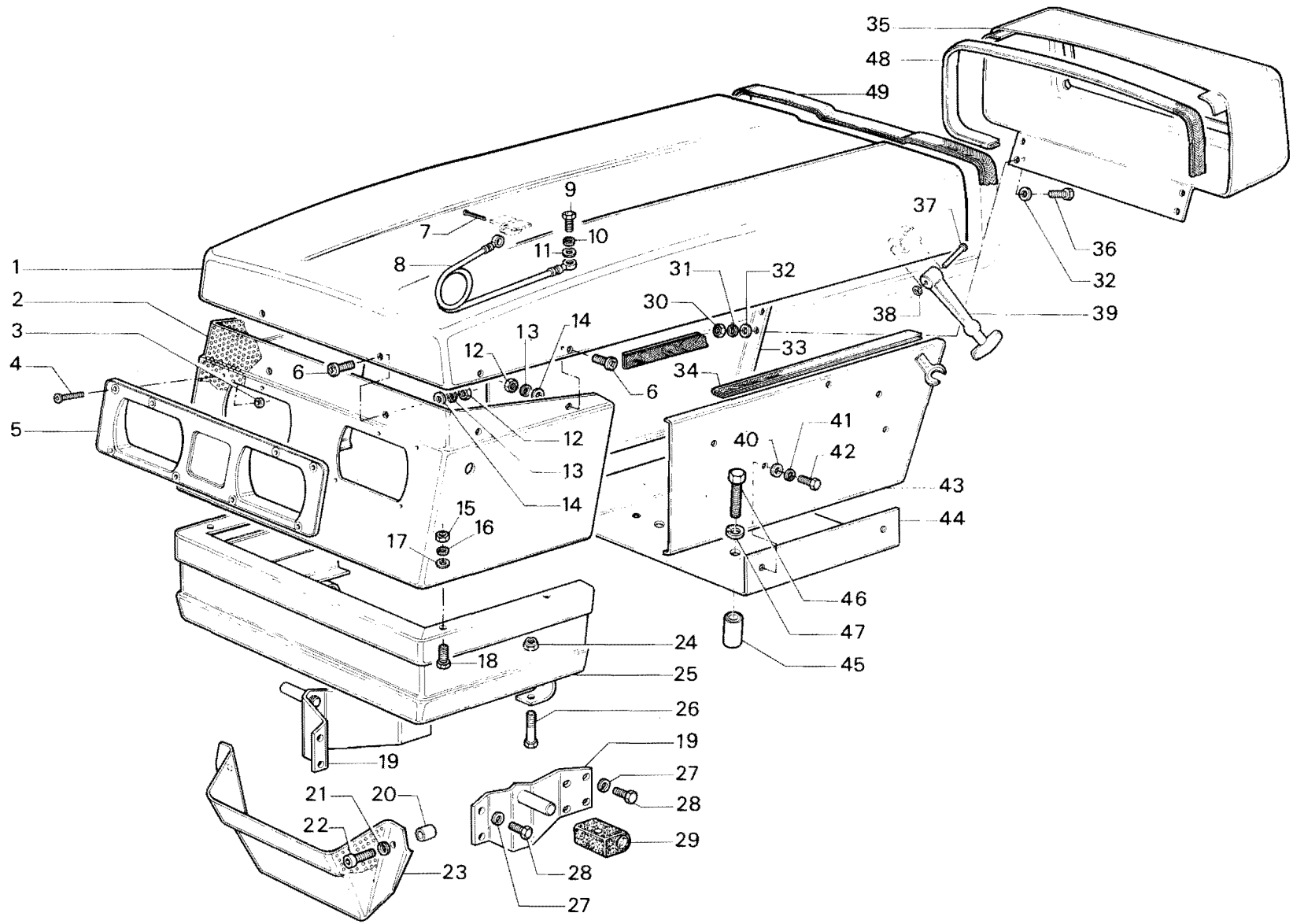

RICAMBI Nr. 13 2ª Serie SM	**COFANATURA - PLANCIA** TIGRECAR 2800	TAV. E1 - 51	
		Da matr. nr. **53 - 12304**	Fino a matr. nr.

Ric. 13	Tav. E1 - 52	PLANCIA COFANATURA	Foglio nr. 1	da matr. 13-12605 fino a matr.

fig.	nr. codice	quant.	modif.	denominazione e validità
1	5 114 065	1		MANTO COFANO
2	6 191 629	6		VITE M 8 × 25 UNI 5739
3	6 116 059	2		RINFORZO
4	6 191 630	6		VITE M 8 × 20 UNI 5739
5	6 205 543	6		RONDELLA ∅ 8 UNI 6592
6	6 205 547	6		RONDELLA ∅ 8 × 24 UNI 6593
7	6 198 513	2		DADO M 5 UNI 7473
8	6 206 529	6		RONDELLA GROWER ∅ 8
9	6 197 559	6		DADO M 8 UNI 5587
10	6 193 517	2		VITE T.C.B M 5 × 25 DIN 7985
11	6 115 012	1		MASCHERINA
12	5 115 024	1		MASCHERINA
13	5 116 167	1		FRONTALE COFANO
14	6 198 501	2		DADO M 10 UNI 7473
15	6 191 634	2		VITE M 10 × 50 UNI 5737
16	6 192 517	2		VITE M 8 × 45 UNI 5931
17	6 206 529	2		RONDELLA GROWER ∅ 8
18	6 116 129	1		PROTEZIONE MOTORE
19	5 116 130	1		SUPPORTO COFANO SX
	5 116 131	1		SUPPORTO COFANO DX
20	6 116 034	2		TASSELLO
21	6 206 501	8		RONDELLA GROWER ∅ 8
22	6 191 531	8		VITE M 8 × 25 UNI 5739
23	6 080 566	9		ANELLO D'ARRESTO
24	6 145 502	2		TIRANTE
25	6 205 543	2		RONDELLA ∅ 8 UNI 6592
26	6 191 630	2		VITE M 8 × 20 UNI 5739
27	6 197 559	2		DADO M 8 UNI 5587
28	6 206 529	2		RONDELLA GROWER ∅ 8
29	6 122 008	2		BUSSOLA
30	6 191 628	8		VITE M 6 × 16 UNI 5739
31	6 205 542	16		RONDELLA ∅ 6 UNI 6592
32	6 145 506	2		OCCHIELLO
33	6 116 171	1		FIANCATA SX
34	6 206 502	1		RONDELLA GROWER ∅ 10
35	6 191 541	1		VITE M 10 × 35 UNI 5739
36	6 206 502	1		RONDELLA GROWER ∅ 10
37	6 191 522	1		VITE M 10 × 30 UNI 5739
38	6 197 558	8		DADO M 6 UNI 5587

fig.	nr. codice	quant.	modif.	denominazione e validità
39	6 206 532	8		RONDELLA GROWER ∅ 6
40	6 210 006	2		PIEDINO
41	6 215 515	2		PERNO
42	6 081 524	1		COPIGLIA ∅ 5 × 30 UNI 1336
43	6 104 003	1		FUNE
44	6 205 541	1		RONDELLA ∅ 10 UNI 6592
45	6 191 631	1		VITE M 10 × 20 UNI 5739
46	9 90 0050	1		GOMMA PROTEZIONE (FORNIBILE A M)
47	6 126 011	1		PLANCIA PORTASTRUMENTI
48	6 191 619	3		VITE M 10 × 30 UNI 5739
	6 191 612	1		VITE M 10 × 35 UNI 5739
49	6 205 541	5		RONDELLA ∅ 10 UNI 6592
50	6 116 170	1		FIANCATA DX
51	6 206 527	4		RONDELLA GROWER ∅ 10
52	6 197 557	4		DADO M 10 UNI 5587
53	5 127 037	1		SUPPORTO

tabella modifiche

modif. nr.	fig. nr.	codice antemodifica	fino a matr. nr.	codice postmodifica e norme di ricambio	da matr. nr.

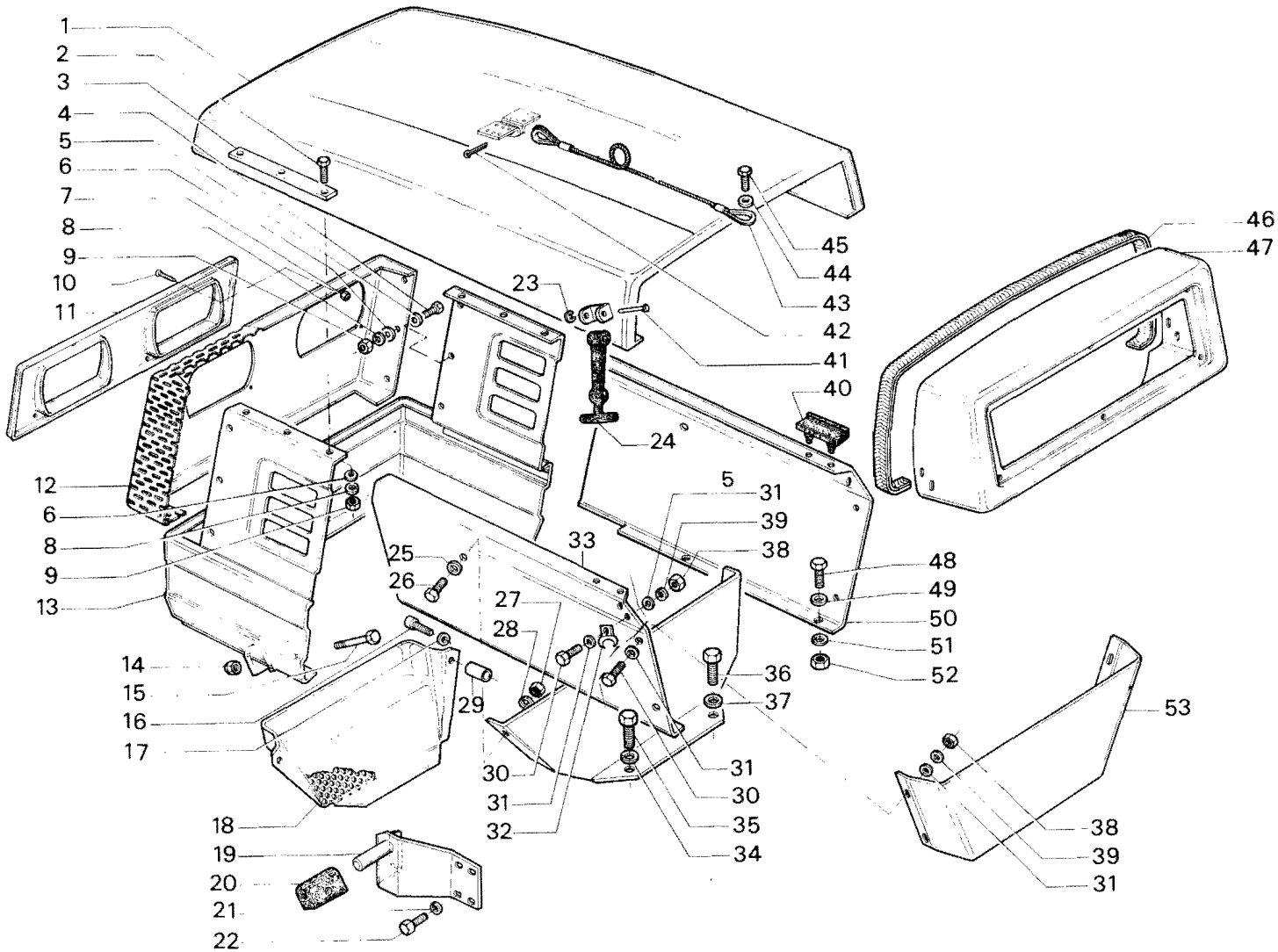

RICAMBI Nr. 13 Serie SM	**COFANATURA - PLANCIA** TIGRE 2800	TAV. E1 - 52	
		Da matr. nr. **13 - 12605**	Fino a matr. nr.

Ric. 13	Tav. E2 - 10	PARAFANGHI ANTERIORI	Foglio nr. 1	da matr. 13-1001 fino a matr.

fig.	nr. codice	quant.	modif.	denominazione e validità
				PARAFANGHI TIGRE - TIGRECAR
1	6 220 005	2		GOMMA PROTEZIONE
2	5 120 051	2		PARAFANGO (TIGRECAR)
	5 120 049	2		PARAFANGO ((TIGRE)
3	6 191 507	4		VITE M 10 x 20 UNI 5739
4	6 206 502	4		RONDELLA ∅ 10 UNI 1751 - 52 A
				PARAFANGHI TIGRONE - SUPERTIGRE - TROPICAL - UNICAR - UNITRANS - TIGRONE FRUTTETO / AGRUMETO
5	5 120 021	1		PARAFANGO SX (1)
	5 120 015	1		PARAFANGO SX (2)
	5 120 035	1		PARAFANGO SX (3)
6	6 191 565	4		VITE M 14 x 1,5 x 50 UNI 5738 (1)
	6 191 551	2		VITE M 14 x 1,5 x 45 UNI 5740 (2-3)
	6 191 566	2		VITE M 14 x 1,5 x 55 UNI 5738 (2-3)
7	6 079 005	2		DISTANZIALE IN GOMMA
8	6 206 510	4		RONDELLA ∅ 14 UNI 1751 - 52 A
9	6 197 510	4		DADO M 14 x 1,5 UNI 5587
10	5 120 022	1		PARAFANGO DX (1)
	5 120 016	1		PARAFANGO DX (2)
	5 120 036	1		PARAFANGO DX (3)
				PARAFANGHI RHEIN - VIGNETO
11	6 197 507	4		DADO M 8 UNI 5587
12	6 206 501	4		RONDELLA ∅ 8 UNI 1751 - 52 A
13	6 122 006	4		DISTANZIALE (mm 10)
	6 122 003	2		DISTANZIALE (mm 34)
	6 130 006	4		DISTANZIALE (mm 30)
14	6 191 510	4		VITE M 8 x 30 UNI 5739
	6 191 568	4		VITE M 8 x 50 UNI 5737
15	6 120 026	1		PARAFANGO DX (4)
	6 120 053	1		PARAFANGO DX (5)
16	6 120 025	1		PARAFANGO SX (4)
	6 120 052	1		PARAFANGO SX (5)
17	6 220 005	2		GOMMA PROTEZIONE

fig.	nr. codice	quant.	modif.	denominazione e validità

(1) 7,50 x 16 - 8,25 x 16 - 7,50 x 18
(2) 9,5 x 20 - 11,5/80 x 15
(3) 12,5 x 20"
(4) RHEIN/VIGNETO 1ª SERIE - SUPERTIGRE 7000 VIGNETO
(5) TIGRONE 7000 VIGNETO - SUPERTIGRE 4000/4800 VIGNETO 2ª SERIE

tabella modifiche

modif. nr.	fig. nr.	codice antemodifica	fino a matr. nr.	codice postmodifica e norme di ricambio	da matr. nr.

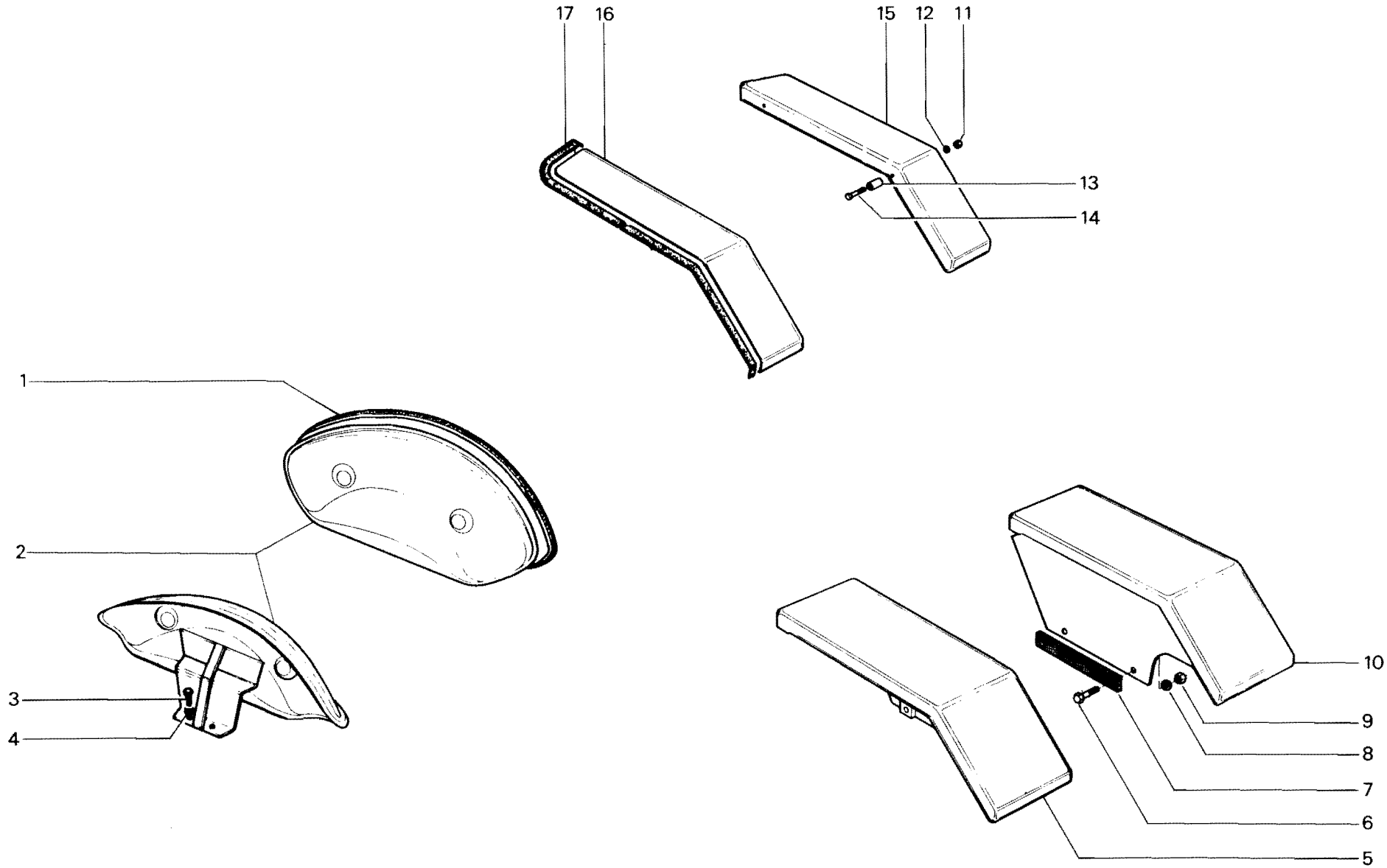

RICAMBI Nr. 13 Serie SM	**PARAFANGHI ANTERIORI**	TAV. E 2 - 10
		Da matr. nr. **13 - 1001** / Fino a matr. nr.

Ric. 13	Tav. E2 - 20	**PARAFANGHI POSTERIORI**	Foglio nr. 1	da matr. **13-1001** fino a matr.

fig.	nr. codice	quant.	modif.	denominazione e validità
				PARAFANGHI TONDI
1	6 191 521	6		VITE M 6 x 16 UNI 5739
2	6 197 530	6		DADO M 6 UNI 5587
3	6 206 505	6		RONDELLA ∅ 6 UNI 1751 - 52 A
4	6 138 081	1		PROTEZIONE SX
	6 138 078	1		PROTEZIONE DX
5	5 120 047	1		PARAFANGO SX
6	5 120 048	1		PARAFANGO DX
7	5 179 033	1		SUPPORTO FANALE SX
8	6 197 510	4		DADO M 14 x 1,5 UNI 5587
9	6 206 510	4		RONDELLA ∅ 14 UNI 1751 - 52 A
10	5 179 034	1		SUPPORTO FANALE DX
11	6 191 542	3		VITE M 14 x 1,5 x 35 UNI 5740
12	6 191 559	1		VITE M 14 x 1,5 x 40 UNI 5740
13	6 220 014	2		GOMMA PROTEZIONE
14	5 097 073	1		SUPPORTO FRENO RIMORCHIO
				PARAFANGHI QUADRI
15	6 220 022	1		GOMMA PROTEZIONE
16	6 197 530	6		DADO M 6 UNI 5587
17	6 206 505	6		RONDELLA ∅ 6 UNI 1751 - 52 A
18	6 121 046	1		PROTEZIONE SX (SUPERTIGRE 7000 V - 7500 V)
	6 121 047	1		PROTEZIONE DX (SUPERIORE 7000 V - 7500 V)
	6 121 045	1		PROTEZIONE SX (TIGRONE 7000 V - 7500 V)
	6 121 044	1		PROTEZIONE DX (TIGRONE 7000 V - 7500 V)
	5 121 038	1		PROTEZIONE SX (RHEIN 8,25 x 16")
	5 121 037	1		PROTEZIONE DX (RHEIN 8,25 x 16")
19	6 191 521	6		VITE M 6 x 16 UNI 5739
20	6 191 543	1		VITE M 14 x 1,5 x 60 UNI 5738
	6 191 593	1		VITE M 14 x 1,5 x 65 UNI 5740
	6 191 551	1		VITE M 14 x 1,5 x 45 UNI 5740
	6 191 542	1		VITE M 14 x 1,5 x 35 UNI 5740
21	5 097 073	1		SUPPORTO FRENO RIMORCHIO
	5 097 074	1		SUPPORTO (SUPERTIGRE VIGNETO SOLL. NORMALE)
22	6 205 506	1		RONDELLA ∅ 14 UNI 6592
23	5 120 018	1		PARAFANGO DX (11,2 x 24")
	5 120 020	1		PARAFANGO DX (9,5 x 20")
	5 120 032	1		PARAFANGO DX (RHEIN 6000 - FRUTTETO)
	5 120 024	1		PARAFANGO DX (7,50 x 16" - 7,50 x 18" - 8,25 x 16")
	5 120 028	1		PARAFANGO DX (1 - SOLL. NORMALE)
	5 120 039	1		PARAFANGO DX (1 - SFORZO CONTROLLATO)
	5 120 042	1		PARAFANGO DX (10,5 x 20")
	5 120 030	1		PARAFANGO DX (MAKI 9,5 x 24")
	5 120 054		226	PARAFANGO DX (SUPERTIGRE 4000 V - 4800 V - 5200 V - 2ª SERIE)
23	5 120 034	1		PARAFANGO DX (TROPICAL 12,5 x 20)
	5 120 056	1		PARAFANGO DX (11,2 x 20)
24	6 220 012	2		GOMMA PROTEZIONE
25	6 197 510	4		DADO M 14 x 1,5 UNI 5587
26	6 206 510	4		RONDELLA ∅ 14 UNI 1751 - 52 A
27	6 079 005	2		DISTANZIALE IN GOMMA
28	5 122 005	2		DISTANZIALE (a r.)
29	6 191 572	3		VITE M 14 x 1,5 x 55 UNI 5740
	6 191 565	3		VITE M 14 x 1,5 x 50 UNI 5738
	6 191 542	3		VITE M 14 x 1,5 x 35 UNI 5740
	6 191 576	4		VITE M 14 x 1,5 x 130 UNI 5738 (l = 80) (a r.)
	6 191 577	4		VITE M 14 x 1,5 x 90 UNI 5738 (l = 40) (a r.)
30	5 120 017	1		PARAFANGO SX (11,2 x 24)
	5 120 019	1		PARAFANFO SX (9,5 x 20")
	5 120 031	1		PARAFANGO SX (RHEIN 6000 - FRUTTETO)
	5 120 023	1		PARAFANGO SX (7,50 x 16" - 8,25 x 16" - 7,50 x 18")
	5 120 027	1		PARAFANGO SX (1)
	5 120 040	1		PARAFANGO SX (10,5 x 20")
	5 120 029	1		PARAFANGO SX (MAKI 9,5 x 24")
	5 120 050	1	226	PARAFANGO SX (SUPERTIGRE 4000 V - 4800 V - 5200 V - 2ª SERIE)
	5 120 033	1		PARAFANGO SX (TROPICAL 12,5 x 20")
	5 120 055	1		PARAFANGO SX (11,2 x 20")
31	6 123 053	2		ATTACCO PROTEZIONE
32	6 198 513	2		DADO M 5 UNI 7473
33	6 179 040	2		SUPPORTO
34	6 174 538	2		CATADIOTTRO

(1) SUPERTIGRE VIGNETO 1ª SERIE 7,50 x 16" - 7,50 x 18"

tabella modifiche

modif. nr.	fig. nr.	codice antemodifica	fino a matr. nr.	codice postmodifica e norme di ricambio	da matr. nr.
226	23	5 120 054	13-10356	5 119 018 + 6 122 047 (7,50 x 16) + 6 122 048 (7,50 x 18)	13-10357
226	30	5 120 050	13-10356	5 119 017 + 6 122 047 (8,50 x 16) + 6 122 048 (7,50 x 18)	13-10357

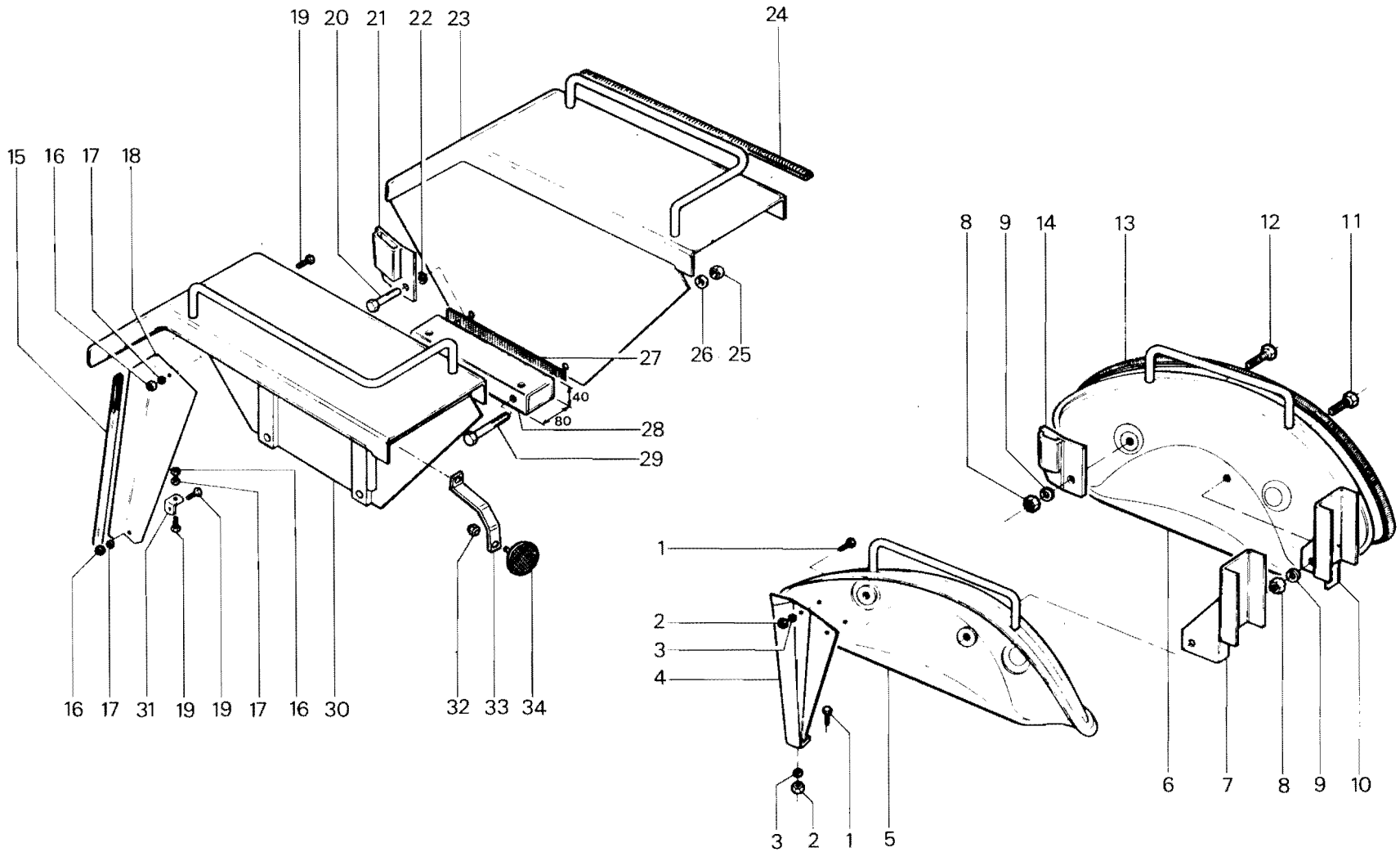

RICAMBI Nr. 13 Serie SM	**PARAFANGHI POSTERIORI**	TAV. E 2 - 20	
		Da matr. nr. **13-1001**	Fino a matr. nr.

Ric. 13	Tav. E3 - 10	SEDILE FISSO	Foglio nr. 1	da matr. 13-1001 fino a matr.

fig.	nr. codice	quant.	modif.	denominazione e validità
1	5 129 003	1		SEDILE (TIGRE)
	4 129 003	1		SEDILE COMPLETO TIGRE
2	6 205 508	4		RONDELLA ∅ 6 UNI 6592
3	6 197 521	4		DADO M 6 UNI 5721
4	6 206 501	7		RONDELLA ∅ 8 UNI 1751 - 52 A
5	6 197 507	4		DADO M 8 UNI 5587
6	6 205 504	12		RONDELLA ∅ 10 UNI 6592
7	6 206 502	8		RONDELLA ∅ 10 UNI 1751 - 52 A
8	6 191 546	4		VITE M 10 x 16 UNI 5739
9	6 130 004	1		SUPPORTO DX (TIGRONE - SUPERTIGRE - MAKI)
10	6 197 522	4		DADO M 10 UNI 5587
11	6 130 003	1		SUPPORTO SX (TIGRONE - SUPERTIGRE - MAKI)
12	6 191 515	3		VITE M 8 x 16 UNI 5739
13	6 139 007	1		PORTATARGA (TIGRONE - SUPERTIGRE - MAKI)
14	6 129 001	1		SEDILE (TIGRONE - SUPERTIGRE - MAKI)
	4 129 001	1		SEDILE COMPLETO (TIGRONE - SUPERTIGRE - MAKI)
15	6 191 534	4		VITE M 10 x 25 UNI 5739
16	6 220 003	2		GOMMA PROTEZIONE
17	5 130 502	1		CUSCINO SCHIENALE
18	5 130 501	1		CUSCINO SEDILE

fig.	nr. codice	quant.	modif.	denominazione e validità

tabella modifiche

modif. nr.	fig. nr.	codice antemodifica	fino a matr. nr.	codice postmodifica e norme di ricambio	da matr. nr.

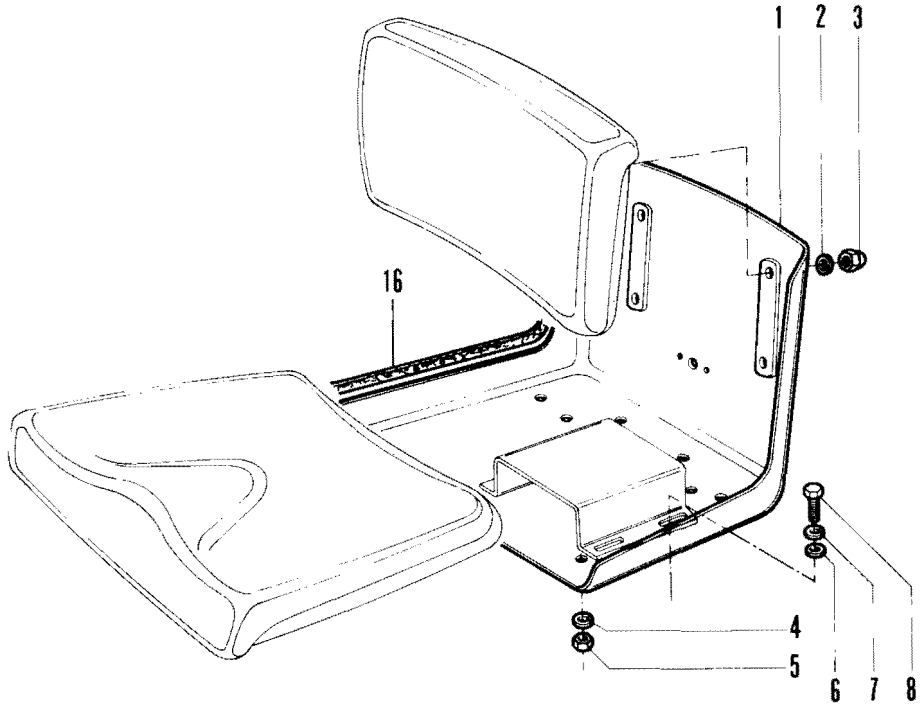

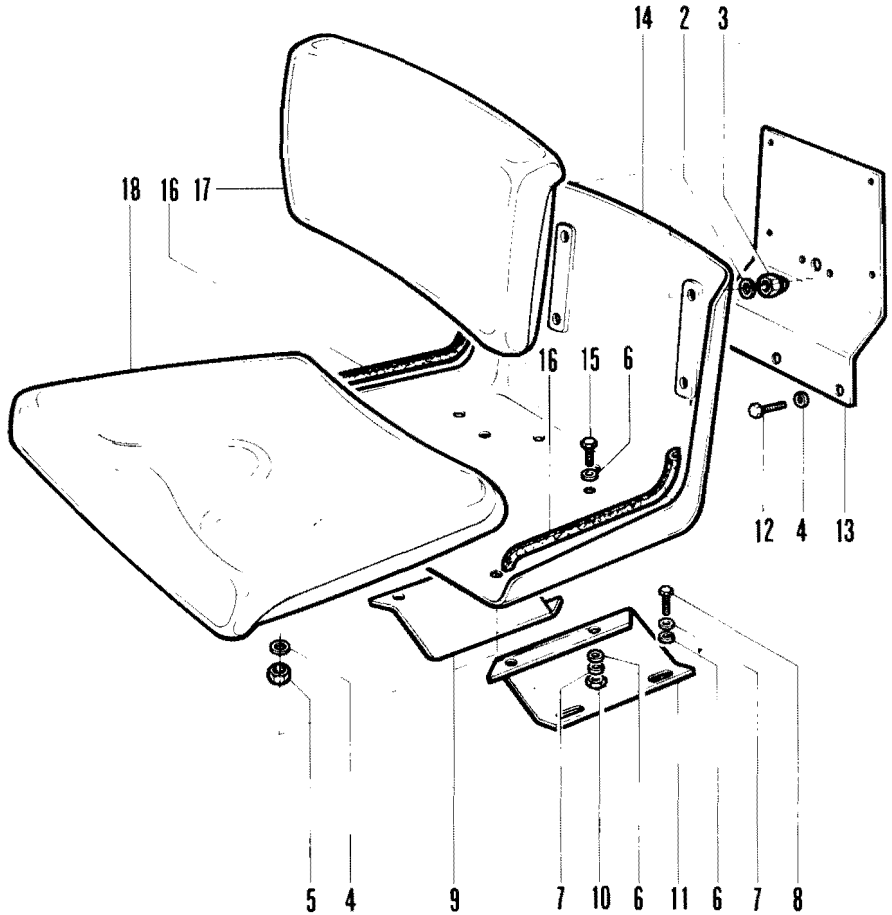

RICAMBI Nr. 13 Serie SM	**SEDILE FISSO** TIGRE - TIGRONE - SUPERTIGRE - MAKI	TAV. E 3 - 10
		Da matr. nr. **13 - 1001** | Fino a matr. nr.

Ric. 13	Tav. E3 - 20	SEDILE	Foglio nr. 1	da matr. 13-1001 fino a matr.

fig.	nr. codice	quant.	modif.	denominazione e validità
1	5 130 503	1		CUSCINO SEDILE
2	6 191 531	4		VITE M 8 x 25 UNI 5739
3	6 205 501	4		RONDELLA ∅ 8 UNI 6592
4	6 129 002	1		SEDILE
5	6 191 539	1		VITE M 10 x 55 UNI 5737
6	6 206 501	8		RONDELLA ∅ 8 UNI 1751 - 52 A
7	6 197 507	8		DADO M 8 UNI 5587
8	6 131 001	1		MOLLA SEDILE (UNICAR - UNITRANS)
	4 131 001	1		MOLLEGGIO COMPLETO (UNICAR - UNITRANS)
9	6 198 501	2		DADO M 10 UNI 7473
10	6 130 006	4		DISTANZIALE (UNICAR - UNITRANS)
11	6 205 504	4		RONDELLA ∅ 10 UNI 6592
12	6 206 502	4		RONDELLA ∅ 10 UNI 1751 - 52 A
13	6 191 536	4		VITE M 10 x 45 UNI 5737
14	6 131 005	1		TIRANTE
15	6 131 004	1		NOTTOLINO
16	5 130 504	1		CUSCINO SCHIENALE
17	6 205 508	4		RONDELLA ∅ 6 UNI 6592
18	6 197 521	4		DADO M 6 UNI 5721
19	6 130 011	2		SUPPORTO (TIGRECAR)
20	6 191 594	2		VITE M 10 x 160 UNI 5737
21	6 197 522	2		DADO M 10 UNI 5587

fig.	nr. codice	quant.	modif.	denominazione e validità

tabella modifiche

modif. nr.	fig. nr.	codice antemodifica	fino a matr. nr.	codice postmodifica e norme di ricambio	da matr. nr.

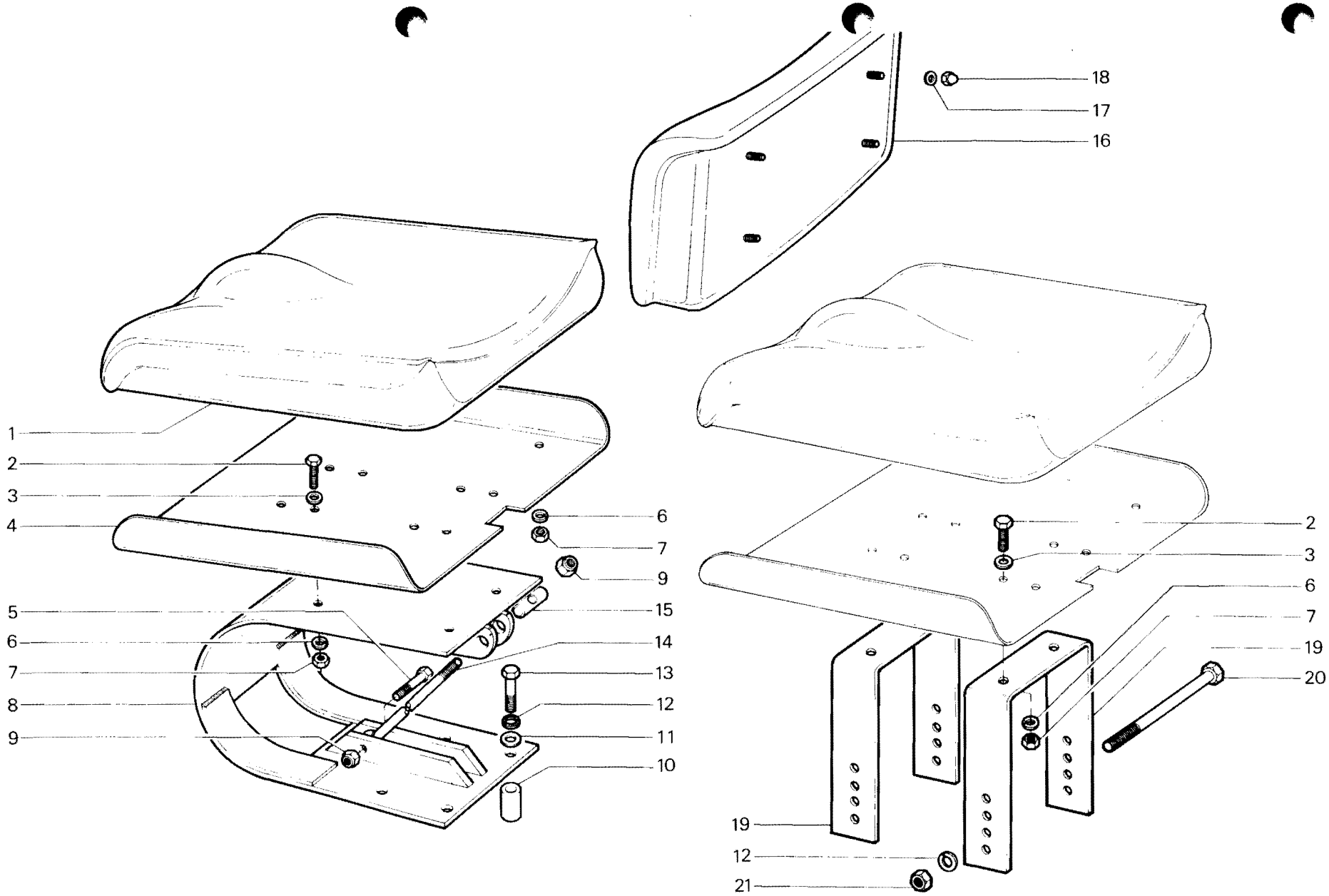

RICAMBI Nr. 13 Serie SM	**SEDILE** UNITRANS - UNICAR - TIGRECAR	TAV. E 3 - 20	
		Da matr. nr. **13 - 1001**	Fino a matr. nr.

Ric. 13	Tav. E3 - 31	SEDILE CON MOLLEGGIO	Foglio nr. 1	da matr. 13-4723 fino a matr.

fig.	nr. codice	quant.	modif.	denominazione e validità
1	6 191 504	2		VITE M 8 x 20 UNI 5739
2	6 205 501	2		RONDELLA ∅ 8 UNI 6592
3	6 220 003	2		GOMMA PROTEZIONE
4	6 206 501	9		RONDELLA ∅ 8 UNI 1751 - 52 A
5	6 197 507	6		DADO M 8 UNI 5587
6	6 080 555	6		ANELLO ELASTICO RS 8 DIN 6799
7	6 131 013	1		PERNO
8	6 131 010	1		SUPPORTO
9	6 131 015	1		GUIDA
10	6 131 017	2		DISTANZIALE
11	6 131 011	1		PERNO
12	6 205 504	4		RONDELLA ∅ 10 UNI 6592
13	6 206 502	4		RONDELLA ∅ 10 UNI 1751 - 52 A
14	6 191 507	4		VITE M 10 x 20 UNI 5739
15	5 240 501	1		AMMORTIZZATORE
16	6 139 007	1		PORTATARGA
17	6 191 515	3		VITE M 8 x 16 UNI 5739
18	5 131 009	1		SUPPORTO CARRELLO
19	6 193 509	1		REGISTRO MOLLEGGIO
20	6 131 012	1		PERNO
21	6 209 527	2		MOLLA
22	6 131 016	2		RULLINO
23	5 131 007	1		CARRELLO
24	6 131 014	1		PERNO
25	6 197 521	4		DADO M 6 UNI 5721
26	6 205 508	4		RONDELLA ∅ 6 UNI 6592
27	6 191 515	2		VITE M 8 x 16 UNI 5739
28	5 130 502	1		CUSCINO SCHIENALE
29	5 130 501	1		CUSCINO SEDILE
30	6 129 001	1		SEDILE
31	4 129 001	1		SEDILE COMPLETO
	4 131 007	1		MOLLEGGIO COMPLETO
	2 128 004	1		SEDILE CON MOLLEGGIO

fig.	nr. codice	quant.	modif.	denominazione e validità

tabella modifiche

modif. nr.	fig. nr.	codice antemodifica	fino a matr. nr.	codice postmodifica e norme di ricambio	da matr. nr.

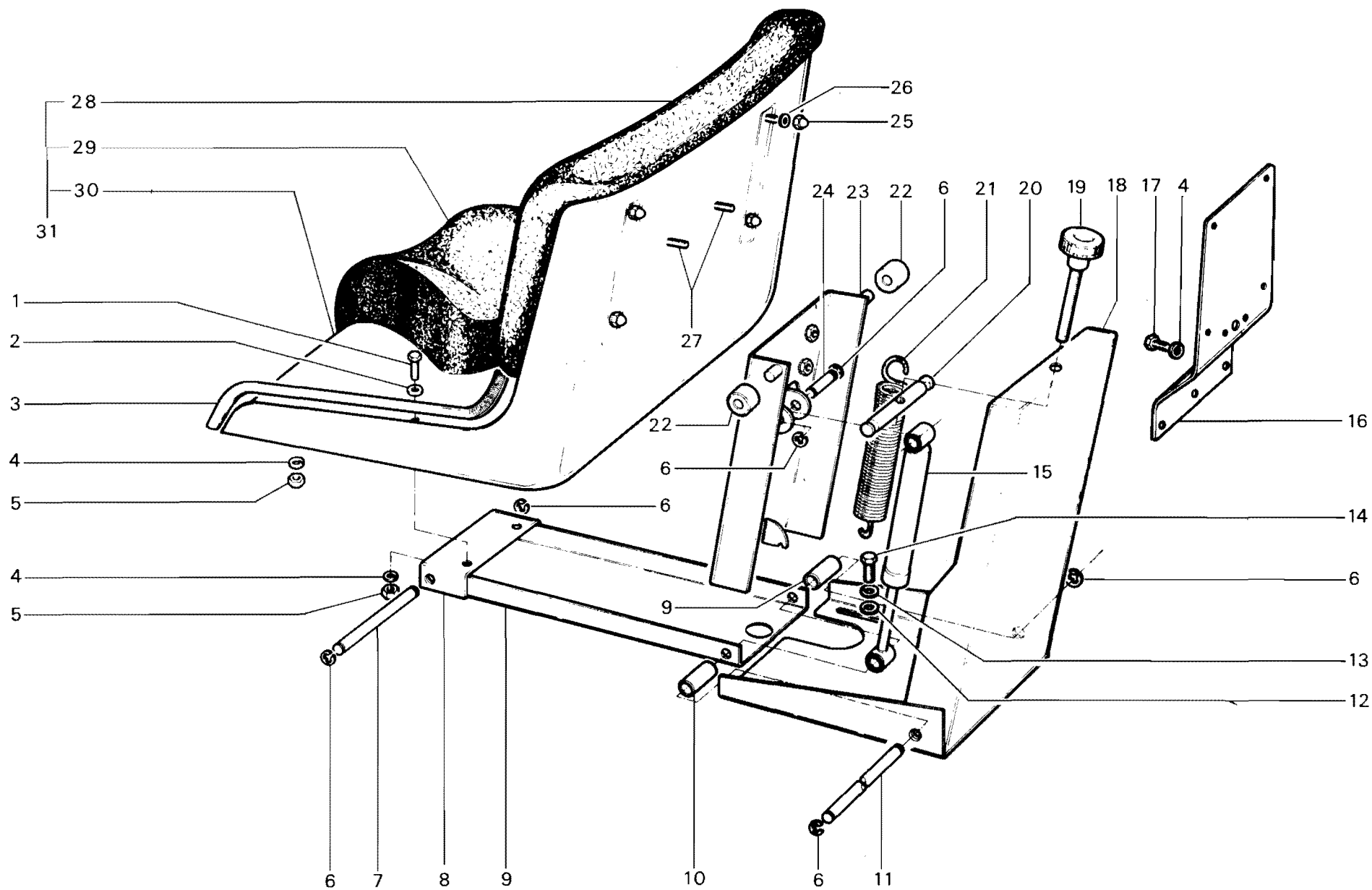

RICAMBI Nr. 13
Serie SM

SEDILE CON MOLLEGGIO
TIGRONE - SUPERTIGRE - TROPICAL - TIGRE

TAV. E 3 - 31

Da matr. nr.	Fino a matr. nr.
13 - 4723	**13 - 11529**

Ric. 13	Tav. E3 - 32	SEDILE CON MOLLEGGIO	Foglio nr. 1	da matr. / fino a matr.

fig.	nr. codice	quant.	modif.	denominazione e validità
1	5 240 501	1		AMMORTIZZATORE
2	6 209 006	2		MOLLA
3	6 193 532	1		VITE TESTA A VOLANTINO
4	6 129 015	1		SLITTA REGISTRO SEDILE (DX)
5	4 131 023	1		MOLLEGGIO COMPLETO
6	6 191 611	8		VITE M 10 × 16 UNI 5739
	6 191 611	4		VITE M 10 × 16 - UNI 5739 (UNICAR - UNITRANS - TIGRECAR)
	6 191 613	4		VITE M 10 × 25 UNI 5739 (UNICAR - UNITRANS - TIGRECAR)
7	6 205 541	8		RONDELLA ∅ 10 UNI 6592
8	5 206 527	8		RONDELLA GROWER ∅ 10
9	6 213 618	1		ADESIVO
10	6 129 016	1		SLITTA REGISTRO SEDILE (SX)
11	6 205 547	4		RONDELLA ∅ 8 × 24 UNI 6593
12	6 191 632	4		VITA M 8 × 16 UNI 5739
13	6 139 007	1		PORTATARGA
14	6 206 501	3		RONDELLA GROWER ∅ 8
15	6 191 504	2		VITE M 8 × 20 VITE M 8 × 20 UNI 5739 (SOLLEVAMENTO NORMALE)
	6 191 531	2		VITE M 8 × 25 UNI 5739 (SFORZO CONTROLLATO)
16	6 197 565	4		DADO M 10 UNI 5588
17	5 130 502	1		CUSCINO SCHIENALE
18	6 129 001	1		SEDILE
	6 129 004	1		SEDILE (UNICAR - UNITRANS - TIGRECAR)
19	5 130 501	1		CUSCINO SEDILE
20	4 129 001	1		SEDILE COMPLTO
21	6 205 542	4		RONDELLA ∅ 6 UNI 6592
22	6 197 521	4		DADO M 6 UNI 5721
23	6 206 529	8		RONDELLA GROWER ∅ 8
24	6 197 559	4		DADO M 8 UNI 5587
25	6 220 003	2		GOMMA PROTEZIONE
26	6 192 504	4		VITE M 10 × 20 UNI 5931 (UNICAR)
27	6 206 502	4		RONDELLA GROWER 10 (UNICAR)
28	6 129 024	1		SUPPORTO (UNICAR)
29	6 197 557	4		DADO M 10 UNI 5587 (UNICAR - UNITRANS - TIGRECAR)

fig.	nr. codice	quant.	modif.	denominazione e validità

tabella modifiche

modif. nr.	fig. nr.	codice antemodifica	fino a matr. nr.	codice postmodifica e norme di ricambio	da matr. nr.

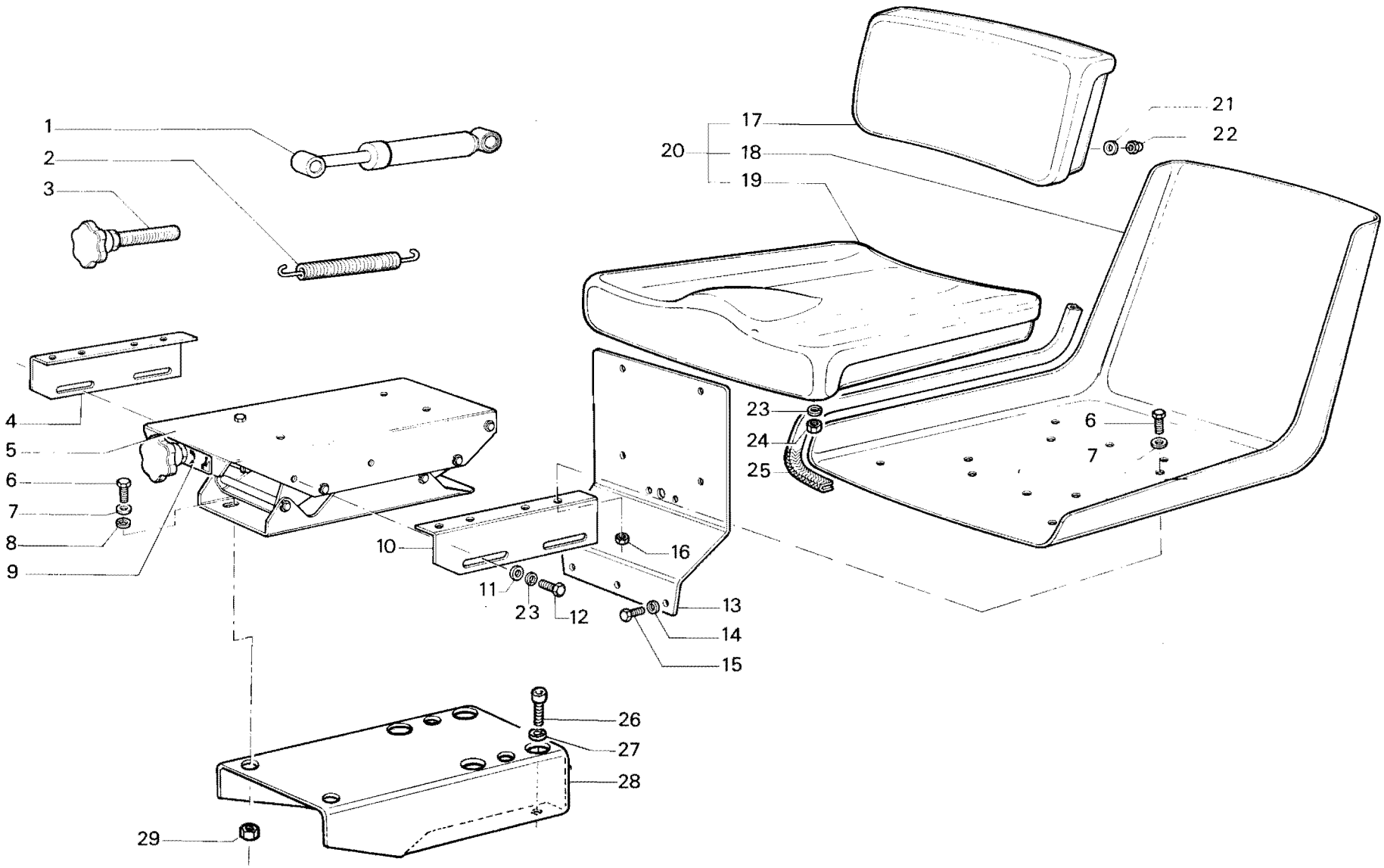

RICAMBI Nr. 13
Serie SM

SEDILE CON MOLLEGGIO

TIGRECAR (da matr. **53-12304**) - UNICAR (da matr. **53-12782**)
TIGRONE - SUPERTIGRE - TROPICAL (da matr. **13-11590**)
UNITRANS

TAV. E3 - 32

Da matr. nr.	Fino a matr. nr.

Ric. 13	Tav. E4 - 10	DECALCOMANIE E TARGHETTE	Foglio nr. 1 (1/2)	da matr. 13-1001 fino a matr.

fig.	nr. codice	quant.	modif.	denominazione e validità
1	6 213 578	1		ADESIVO FIANCO DX
	6 213 579	1		ADESIVO FIANCO SX
2	6 213 012	1+1		ADESIVO «SM» 2ª SERIE
	6 213 017	1+1		ADESIVO «SM VIGNETO» 2ª SERIE
	6 213 015	1+1		ADESIVO « SM FRUTTETO» 2ª SERIE
	6 213 016	1+1		ADESIVO «SM AGRUMETO» 2ª SERIE
	6 213 014	1+1		ADESIVO «SM NORMAL» 2ª SERIE
	6 213 013	1+1		ADESIVO «SM MEDIUM— 2ª SERIE
	6 213 024	1+1		ADESIVO FIANCO (TROPICAL) 2ª SERIE
	6 213 023	1+1		ADESIVO FIANCO (TIGRE - TIGRECAR)
3	6 213 587	2		ADESIVO «SM» 1ª SERIE
	6 213 611	1		ADESIVO «SM TROPICAL» 1ª SERIE
	6 213 614	2		ADESIVO «SM VIGNETO» 1ª SERIE
	6 213 612	2		ADESIVO «SM FRUTTETO» 1ª SERIE
	6 213 613	2		ADESIVO «SM AGRUMETO» 1ª SERIE
4	6 213 524	1		ADESIVO TIGRONE 6000
	6 213 583	1		ADESIVO SUPERTIGRE 6000
	6 213 525	1		ADESIVO TIGRONE 5000
	6 213 537	1		ADESIVO SUPERTIGRE 5000
	6 213 595	1		ADESIVO TIGRONE 4500
	6 213 531	1		ADESIVO TIGRONE 4400
	6 213 536	1		ADESIVO SUPERTIGRE 4400
	6 213 530	1		ADESIVO TIGRONE 4200
	6 213 535	1		ADESIVO SUPERTIGRE 4200
	6 213 529	1		ADESIVO TIGRONE 4000 1ª SERIE
	6 213 534	1		ADESIVO SUPERTIGRE 4000 1ª SERIE
	6 213 528	1		ADESIVO TIGRONE 3600
	6 213 533	1		ADESIVO SUPERTIGRE 3600
	6 213 588	1		ADESIVO TIGRONE 3400
	6 213 532	1		ADESIVO SUPERTIGRE 3400
	6 213 585	1		ADESIVO MAKI 546
	6 213 584	1		ADESIVO MAKI 525
	6 213 601	1		ADESIVO TROPICAL 80
	6 213 572	1		ADESIVO UNICAR 337 V
	6 213 573	1		ADESIVO UNICAR 337 RV
	6 213 570	1		ADESIVO UNITRANS 437
	6 213 571	1		ADESIVO UNITRANS 437 R
	6 213 001	1		ADESIVO TIGRONE 7000 2ª SERIE
	6 213 004	1		ADESIVO SUPERTIGRE 7000 2ª SERIE

fig.	nr. codice	quant.	modif.	denominazione e validità
4	6 213 011	1		ADESIVO TROPICAL 7000 2ª SERIE
	6 213 002	1		ADESIVO TIGRONE 4800 2ª SERIE
	6 213 005	1		ADESIVO SUPERTIGRE 4800 2ª SERIE
	6 213 007	1		ADESIVO UNITRANS 4800 2ª SERIE
	6 213 003	1		ADESIVO TIGRONE 4000 2ª SERIE
	6 213 006	1		ADESIVO SUPERTIGRE 4000 2ª SERIE
	6 213 008	1		ADESIVO UNICAR 4000 2ª SERIE
	6 213 033	1		ADESIVO UNITRANS 4000 2ª SERIE
	6 213 104	1		ADESIVO SUPERTIGRE 7500
	6 213 103	1		ADESIVO TIGRONE 7500
	6 213 094	1		ADESIVO TIGRONE 5200
	6 213 095	1		ADESIVO SUPERTIGRE 5200
	6 213 107	1		ADESIVO UNITRANS 5200
	6 213 010	1		ADESIVO TIGRE 2800
	6 213 009	1		ADESIVO TIGRECAR 2800
5	6 213 632	2		ADESIVO PER SLOGAN
6	6 213 569	1		TARGHETTA RHEIN
7	6 213 574	1		SCHEMA MARCE E P. DI F. SINCRONIZZATA (1)
	6 213 591	1		SCHEMA MARCE E P. DI F. SINCRONIZZATA (2)
	6 213 592	1		SCHEMA MARCE E P. DI F. INDIPENDENTE (1)
8	6 214 502	1		MARCHIO 1ª SERIE
9	6 213 626	1		MARCHIO 2ª SERIE
10	6 213 522	A		DESIVO BLOCCAGGIO DIFFERENZIALE
11	6 213 525	1		ADESIVO «STOP» MOTORE
12	6 213 610	2		ADESIVO LIVELLO OLIO
13	6 213 620	1		ADESIVO BLOCCAGGIO DIFFERENZIALE
14	6 213 619	1		ADESIVO BLOCCAGGIO DIFFERENZIALE
15	6 213 576	1		ADESIVO «LENTE - VELOCI»
16	6 213 618	1		ADESIVO MOLLEGGIO SEDILE
17	6 213 026	1		ADESIVO INNESTO TRAZIONE

(1) 3400 - 3600 - 4000 - 4200 - 4400 - 4500 - 4800 - 5000 - 525
(2) 4800 N. - 5000 N. - 6000 - 7000 - UNICAR - UNITRANS

tabella modifiche

modif. nr.	fig. nr.	codice antemodifica	fino a matr. nr.	codice postmodifica e norme di ricambio	da matr. nr.

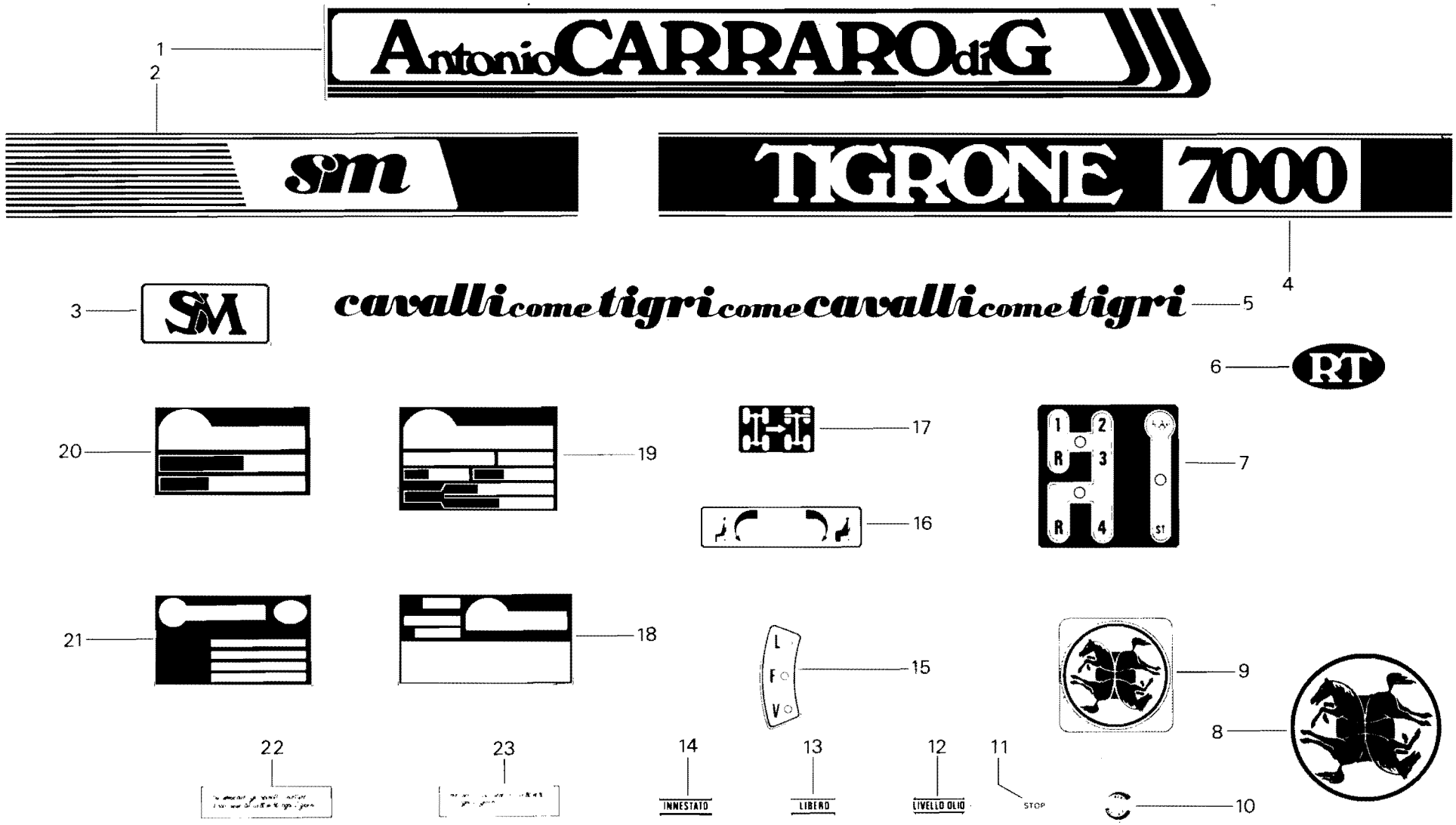

RICAMBI Nr. 13 Serie SM	**DECALCOMANIE E TARGHETTE**	TAV. E 4 - 10	
		Da matr. nr. **13 - 1001**	Fino a matr. nr.

DECALCOMANIE E TARGHETTE

da matr. **13-1001**
fino a matr.

fig.	nr. codice	quant.	modif.	denominazione e validità
18	6 213 040	1		TARGHETTA IDENT. TIGRONE 7000 GERMANIA
	6 213 041	1		TARGHETTA IDENT. TROPICAL 7000 GERMANIA
	6 213 044	1		TARGHETTA IDENT. SUPERTIGRE 7000 GERMANIA
	6 213 039	1		TARGHETTA IDENT. TIGRONE 4800 GERMANIA
	6 213 043	1		TARGHETTA IDENT. SUPERTIGRE 4800 GERMANIA
	6 213 037	1		TARGHETTA IDENT. TIGRONE 4000 GERMANIA
	6 213 042	1		TARGHETTA IDENT. SUPERTIGRE 4000 GERMANIA
	6 213 036	1		TARGHETTA IDENT. TIGRE 2800 GERMANIA
19	6 213 563	1		TARGHETTA IDENT. FRANCIA
20	6 213 101	1		TARGHETTA IDENT. TIGRONE 7500
	6 213 102	1		TARGHETTA IDENT. SUPERTIGRE 7500
	6 213 603	1		TARGHETTA IDENT. TIGRONE 7000
	6 213 651	1		TARGHETTA IDENT. SUPERTIGRE 7000
	6 213 548	1		TARGHETTA IDENT. TIGRONE 6000
	6 213 582	1		TARGHETTA IDENT. SUPERTIGRE 6000
	6 213 108	1		TARGHETTA IDENT. UNITRANS 5200
	6 213 097	1		TARGHETTA IDENT. TIGRONE 5200
	6 213 098	1		TARGHETTA IDENT. SUPERTIGRE 5200
	6 213 549	1		TARGHETTA IDENT. TIGRONE 5000
	6 213 554	1		TARGHETTA IDENT. SUPERTIGRE 5000
	6 213 652	1		TARGHETTA IDENT. TIGRONE 4800
	6 213 650	1		TARGHETTA IDENT. SUPERTIGRE 4800
	6 213 596	1		TARGHETTA IDENT. TIGRONE 4500
	6 213 550	1		TARGHETTA IDENT. TIGRONE 4400
	6 213 555	1		TARGHETTA IDENT. SUPERTIGRE 4400
	6 213 551	1		TARGHETTA IDENT. TIGRONE 4200
	6 213 556	1		TARGHETTA IDENT. SUPERTIGRE 4200
	6 213 552	1		TARGHETTA IDENT. TIGRONE 4000
	6 213 557	1		TARGHETTA IDENT. SUPERTIGRE 4000
	6 213 117	1		TARGHETTA IDENT. TIGRECAR 4000
	6 213 553	1		TARGHETTA IDENT. TIGRONE 3600
	6 213 558	1		TARGHETTA IDENT. SUPERTIGRE 3600
	6 213 589	1		TARGHETTA IDENT. TIGRONE 3400
	6 213 559	1		TARGHETTA IDENT. SUPERTIGRE 3400
	6 213 581	1		TARGHETTA IDENT. MAKI 546
	6 213 586	1		TARGHETTA IDENT. MAKI 525
	6 213 627	1		TARGHETTA IDENT. TIGRE 2800
	6 213 655	1		TARGHETTA IDENT. UNITRANS 4800
	6 213 547	1		TARGHETTA IDENT. UNITRANS 437

fig.	nr. codice	quant.	modif.	denominazione e validità
	6 213 546	1		TARGHETTA IDENT. UITRANS 437 R
	6 213 034	1		TARGHETTA IDENT. UNITRANS 4000
	6 213 654	1		TARGHETTA IDENT. UNICAR 4000
	6 213 544	1		TARGHETTA IDENT. UNICAR 337 V
	6 213 545	1		TARGHETTA IDENT. UNICAR 337 RV
	6 213 653	1		TARGHETTA IDENT. TIGRECAR 2800
21	6 213 580	1		TARGHETTA LUBRIFICAZIONE (3)
	6 213 609	1		TARGHETTA LUBRIFICAZIONE
22	6 213 593	1		ADESIVO PUNTI LUBRIFICAZIONE
23	6 213 594	1		ADESIVO PUNTI LUBRIFICAZIONE

(3) MACCHINA CON APIRAZIONE E SCARICO DEL CIRCUITO IDRAULICO SULLA SCATOLA ANTERIORE

tabella modifiche

modif. nr.	fig. nr.	codice antemodifica	fino a matr. nr.	codice postmodifica e norme di ricambio	da matr. nr.

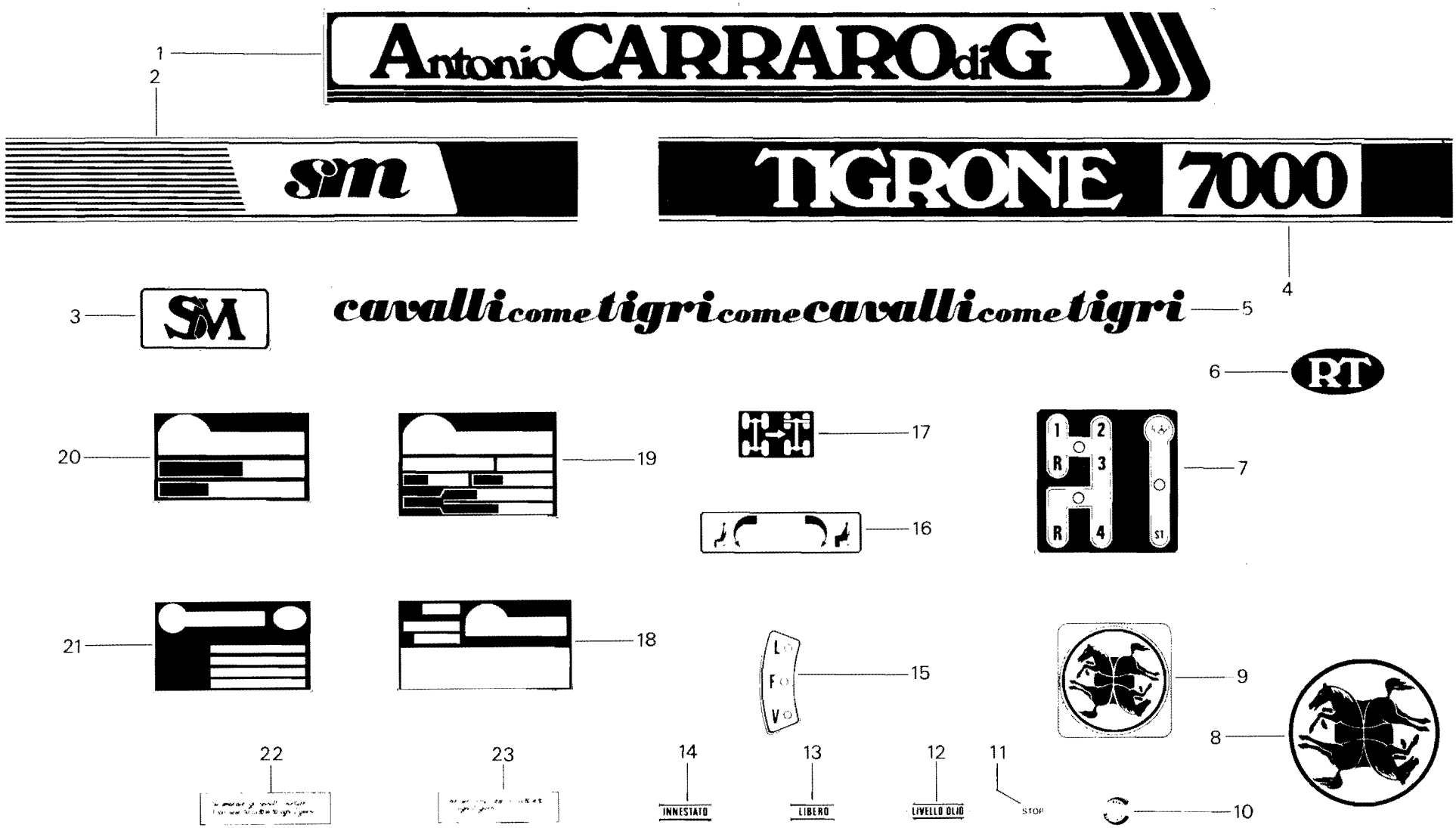

RICAMBI Nr. 13 Serie SM	**DECALCOMANIE E TARGHETTE**	TAV. E 4 - 10
		Da matr. nr. **13 - 1001** / Fino a matr. nr.

DECALCOMANIE E TARGHETTE

fig.	nr. codice	quant.	modif.	denominazione e validità
20	6 213 603	1		TARGHETTA IDENT. TIGRONE 7000
	6 213 651	1		TARGHETTA IDENT. SUPERTIGRE 7000
	6 213 548	1		TARGHETTA IDENT. TIGRONE 6000
	6 213 582	1		TARGHETTA IDENT. SUPERTIGRE 6000
	6 213 549	1		TARGHETTA IDENT. TIGRONE 5000
	6 213 554	1		TARGHETTA IDENT. SUPERTIGRE 5000
	6 213 652	1		TARGHETTA IDENT. TIGRONE 4800
	6 213 650	1		TARGHETTA IDENT. SUPERTIGRE 4800
	6 213 596	1		TARGHETTA IDENT. TIGRONE 4500
	6 213 550	1		TARGHETTA IDENT. TIGRONE 4400
	6 213 555	1		TARGHETTA IDENT. SUPERTIGRE 4400
	6 213 551	1		TARGHETTA IDENT. TIGRONE 4200
	6 213 556	1		TARGHETTA IDENT. SUPERTIGRE 4200
	6 213 552	1		TARGHETTA IDENT. TIGRONE 4000
	6 213 557	1		TARGHETTA IDENT. SUPERTIGRE 4000
	6 213 553	1		TARGHETTA IDENT. TIGRONE 3600
	6 213 558	1		TARGHETTA IDENT. SUPERTIGRE 3600
	6 213 589	1		TARGHETTA IDENT. TIGRONE 3400
	6 213 559	1		TARGHETTA IDENT. SUPERTIGRE 3400
	6 213 581	1		TARGHETTA IDENT. MAKI 546
	6 213 586	1		TARGHETTA IDENT. MAKI 525
	6 213 627	1		TARGHETTA IDENT. TIGRE 2800
	6 213 655	1		TARGHETTA IDENT. UNITRANS 4800
	6 213 547	1		TARGHETTA IDENT. UNITRANS 437
	6 213 546	1		TARGHETTA IDENT. UNITRANS 437 R
	6 213 034	1		TARGHETTA IDENT. UNITRANS 4000
	6 213 654	1		TARGHETTA IDENT. UNICAR 4000
	6 213 544	1		TARGHETTA IDENT. UNICAR 337 V
	6 213 545	1		TARGHETTA IDENT. UNICAR 337 RV
	6 213 653	1		TARGHETTA IDENT. TIGRECAR 2800
21	6 213 580	1		TARGHETTA LUBRIFICAZIONE (3)
	6 213 609	1		TARGHETTA LUBRIFICAZIONE
22	6 213 593	1		ADESIVO PUNTI LUBRIFICAZIONE
23	6 213 594	1		ADESIVO PUNTI LUBRIFICAZIONE

fig.	nr. codice	quant.	modif.	denominazione e validità

(3) MACCHINA CON ASPIRAZIONE E SCARICO DEL CIRCUITO IDRAULICO SULLA SCATOLA ANTERIORE

tabella modifiche

modif. nr.	fig. nr.	codice antemodifica	fino a matr. nr.	codice postmodifica e norme di ricambio	da matr. nr.

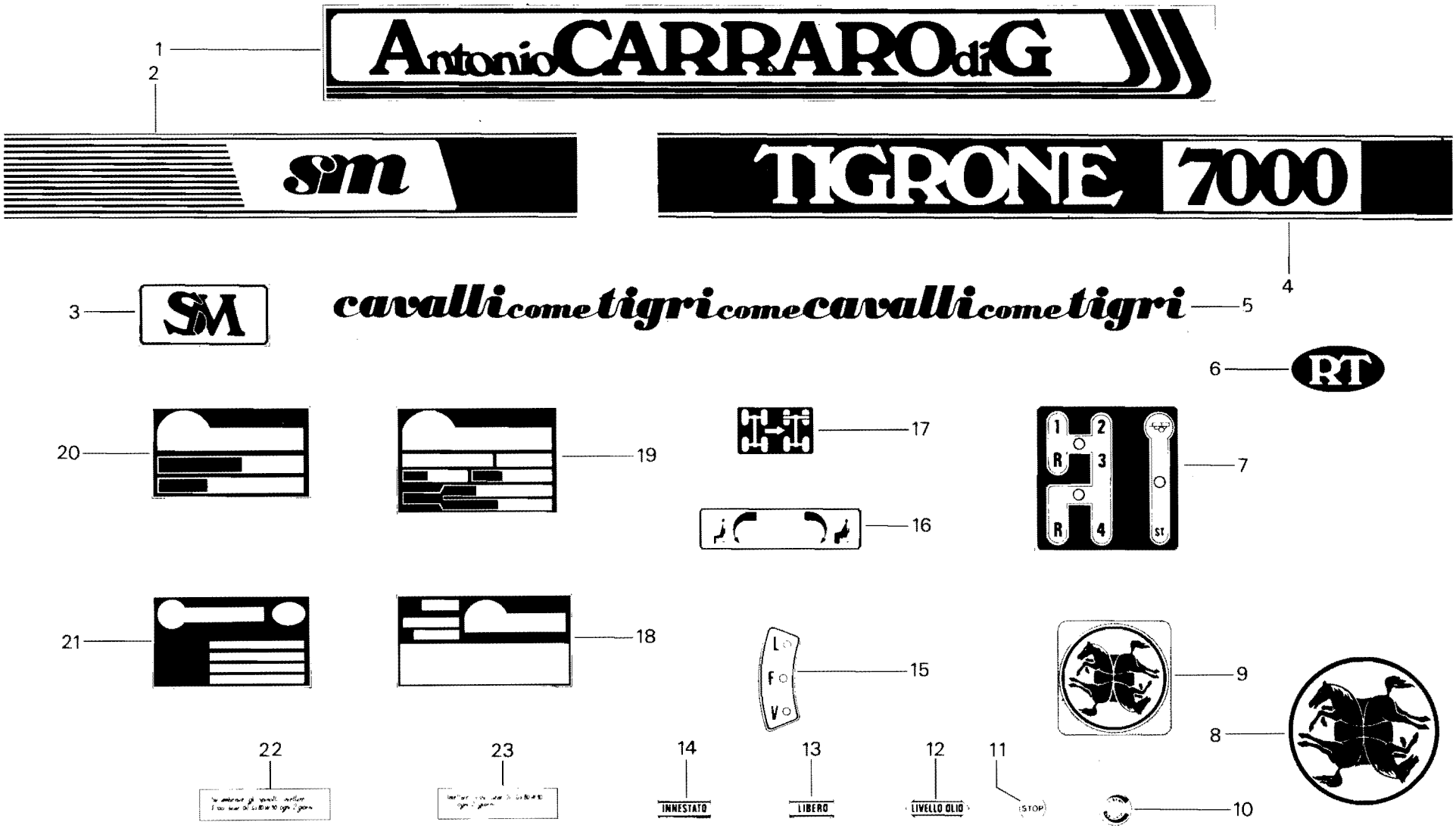

RICAMBI Nr. 13 Serie SM	**DECALCOMANIE E TARGHETTE**	TAV. E 4 - 10
		Da matr. nr. **13 - 1001** / Fino a matr. nr.

Ric. 13	Tav. F1 - 10	IMPIANTO ELETTRICO ANTERIORE	Foglio nr. 1	da matr. 13-1001 fino a matr.

fig.	nr. codice	quant.	modif.	denominazione e validità
1	5 175 519	2		FANALE ANT. "COBO" (4000 - 546)
	5 175 501	2		FANALE ANT. "COBO" (1)
2	6 179 023	2		DISTANZIALE FARO (4000 - 546)
3	6 194 502	8		VITE M 4 x 20 DIN 7988
4	6 176 501	2		CORNICE
5	6 177 501	2		VETRO
6	6 176 502	2		GUARNIZIONE
7	6 174 501	2		LAMPADA 40/45 W.
8	6 174 533	2		LAMPADA 4 W.
9	FIGURA 1			
10	5 172 523	1		IMPIANTO ANT.
11	6 195 501	4		VITE ∅ 3,5 x 25 DIN 7981
12	6 177 502	2		VETRO
13	6 197 507	8		DADO M 8 UNI 5587
14	6 206 501	4		RONDELLA ∅ 8 UNI 1751 - 52 A
15	6 174 519	2		LAMPADA 20 W.
16	6 174 537	2		PORTALAMPADE
17	6 174 503	2		LAMPADA 21 W.
18	6 198 513	4		DADO M 5 UNI 7473
19	5 175 508	2		FRECCIA COMPLETA
20	6 194 504	4		VITE M 5 x 16 UNI 6109 - 67
21	6 177 504	2		VETRO
22	6 138 046	2		PROTEZIONE
23	6 174 534	2		CAVETTO CON PORTALAMPADA
24	6 174 518	2		LAMPADA 3 W.
25	6 177 506	2		VETRO
26	5 175 524	2		FRECCIA COMPLETA
27	FIGURA 32			
28	6 174 502	2		LAMPADA 5 W.
29	6 176 508	2		GUARNIZIONE
30	5 172 549	1		CAVO INDICATORE SX
	5 172 548	1		CAVO INDICATORE DX
31	4 175 510	1		INDICATORE DIREZ. E POSIZ. DX
	4 175 511	1		INDICATORE DIREZ. E POSIZ. SX
32	6 212 501	a r.		FASCETTA
33	6 197 545	8		DADO M 5 UNI 5587
34	6 206 522	8		RONDELLA ∅ 5 UNI 1751 - 52 A

fig.	nr. codice	quant.	modif.	denominazione e validità

(1) 3400 - 3600 - 4200 - 4400 - 4500 - 5000 - 6000 - 525 - 337 V - 337 RV - 437 - 437 R - TROPICAL 80

tabella modifiche

modif. nr.	fig. nr.	codice antemodifica	fino a matr. nr.	codice postmodifica e norme di ricambio	da matr. nr.

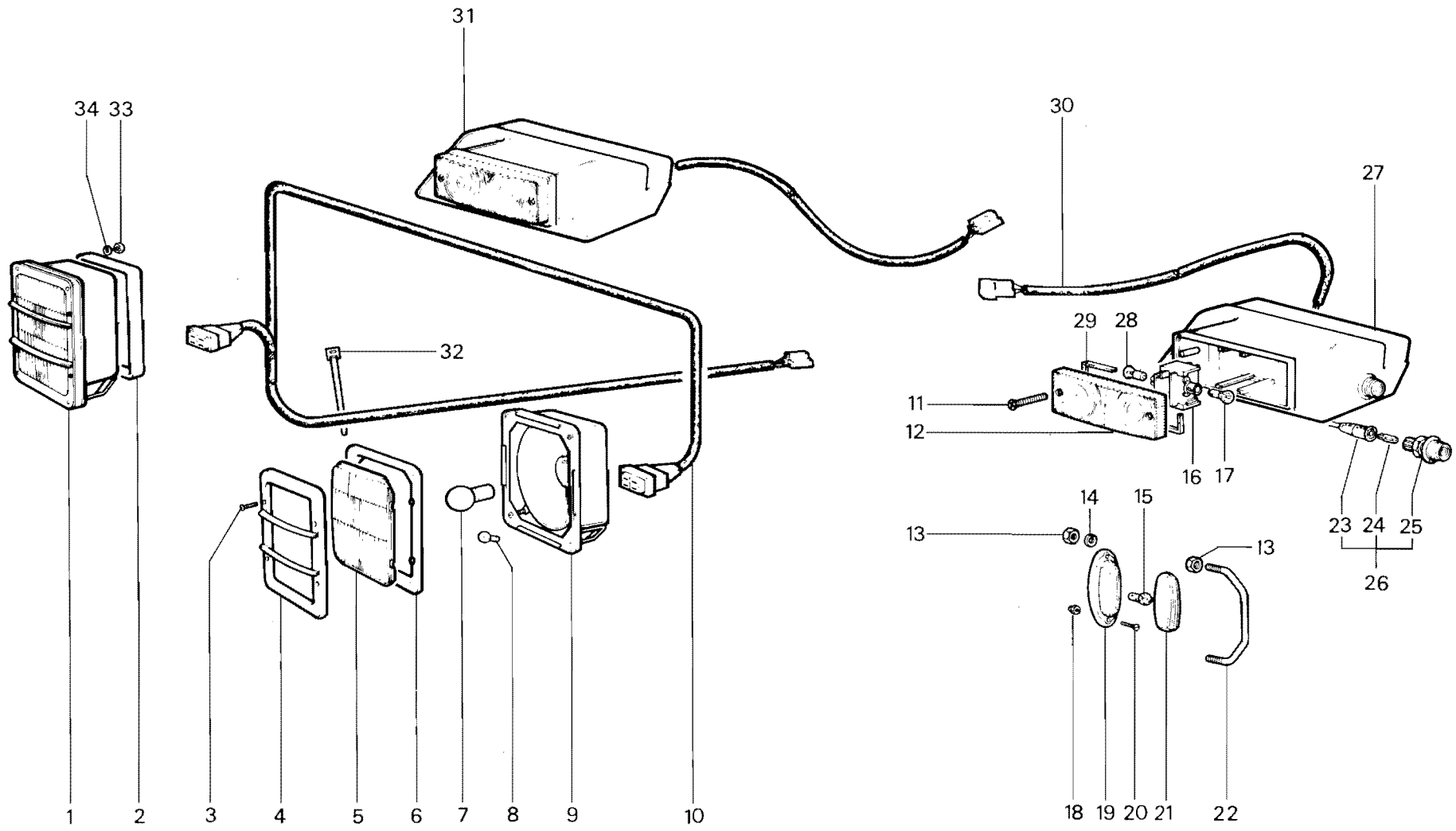

RICAMBI Nr. 13
1ª Serie SM

IMPIANTO ELETTRICO ANTERIORE

3400 - 3600 - 4000 - 4200 - 4400 - 4500 - 5000 - 6000 - 546
525 - 337 V - 337 RV - 437 - 437 R - TROPICAL 80

TAV. F 1 - 10

Da matr. nr.	Fino a matr. nr.
13 - 1001	

Ric. 13	Tav. F1 - 20	IMPIANTO ELETTRICO ANTERIORE	Foglio nr. 1	da matr. * - * * / fino a matr.

fig.	nr. codice	quant.	modif.	denominazione e validità
1	6 193 522	4		VITE M 4 x 35 UNI 6107
2	6 205 538	4		RONDELLA PIANA Ø 4 UNI 6592
3	6 176 510	2		CORNICE VETRO
4	6 176 509	2		VETRO
5	6 176 519	2		LAMPADA 20 W
6	FIGURA 19			
7	6 198 517	4		DADO M 4 UNI 7474
8	4 175 510	1		INDICATORE DIREZ. E POSIZ. DX
	4 175 511	1		INDICATORE DIREZ. E POSIZ. SX
9	6 210 519	2		CUFFIA
10	6 174 536	2		GHIERA
11	6 174 535	2		LAMPADA 45/40 W.
12	FIGURA 16			
13	6 174 540	2		PORTALAMPADA
14	6 174 533	2		LAMPADA 4 W.
15	6 193 512	2		VITE M 5 x 30 DIN 7985
16	5 175 526	2		PROIETTORE (4000 - 4800 - 7000)
	5 175 525	2		PROIETTORE (2800 - 4000 P.C. - 4000 V. - 4800 V. - 7000 V.)
17	6 209 541	4		MOLLA
18	6 193 513	4		VITE M 5 x 50 DIN 7985
19	6 174 518	2		LAMPADA 3 W.
20	5 175 524	2		FRECCIA COMPLETA (2800)
21	5 175 527	2		FRECCIA (2800 EXPORT - 4000 P.C. - 4000 V. - 4800 V. - 7000 V.)
22	6 177 502	2		VETRO
23	6 176 508	2		GUARNIZIONE
24	6 174 502	2		LAMPADA 5 W.
25	6 174 537	2		PORTALAMPADE
26	5 172 577	1		IMPIANTO PROIETTORI (2800)
	5 172 571	1		IMPIANTO PROIETTORI (4000 - 4800 - 7000)
27	6 191 531	4		VITE M 8 x 25 UNI 5739
28	6 205 525	4		RONDELLA Ø 8 UNI 6593
29	5 172 576	1		CAVO FRECCE LATER. (4000 P.C. - 4000 V. - 4800 V. - 7000 V.)
30	6 206 501	4		RONDELLA Ø 8 UNI 1751 - 52 A
31	6 197 507	4		DADO M 8 UNI 5588
32	5 172 549	1		CAVO INDICATORE SX
	5 172 548	1		CAVO INDICATORE DX
33	FIGURA 8			
34	5 175 524	2		FRECCIA COMPLETA (4000 - 4800 - 7000)
35	6 174 534	2		CAVO CON PORTALAMPADA
36	6 174 503	2		LAMPADA 21 W.
37	6 195 501	4		VITE Ø 3,5 x 25 DIN 7981

tabella modifiche

modif. nr.	fig. nr.	codice antemodifica	fino a matr. nr.	codice postmodifica e norme di ricambio	da matr. nr.

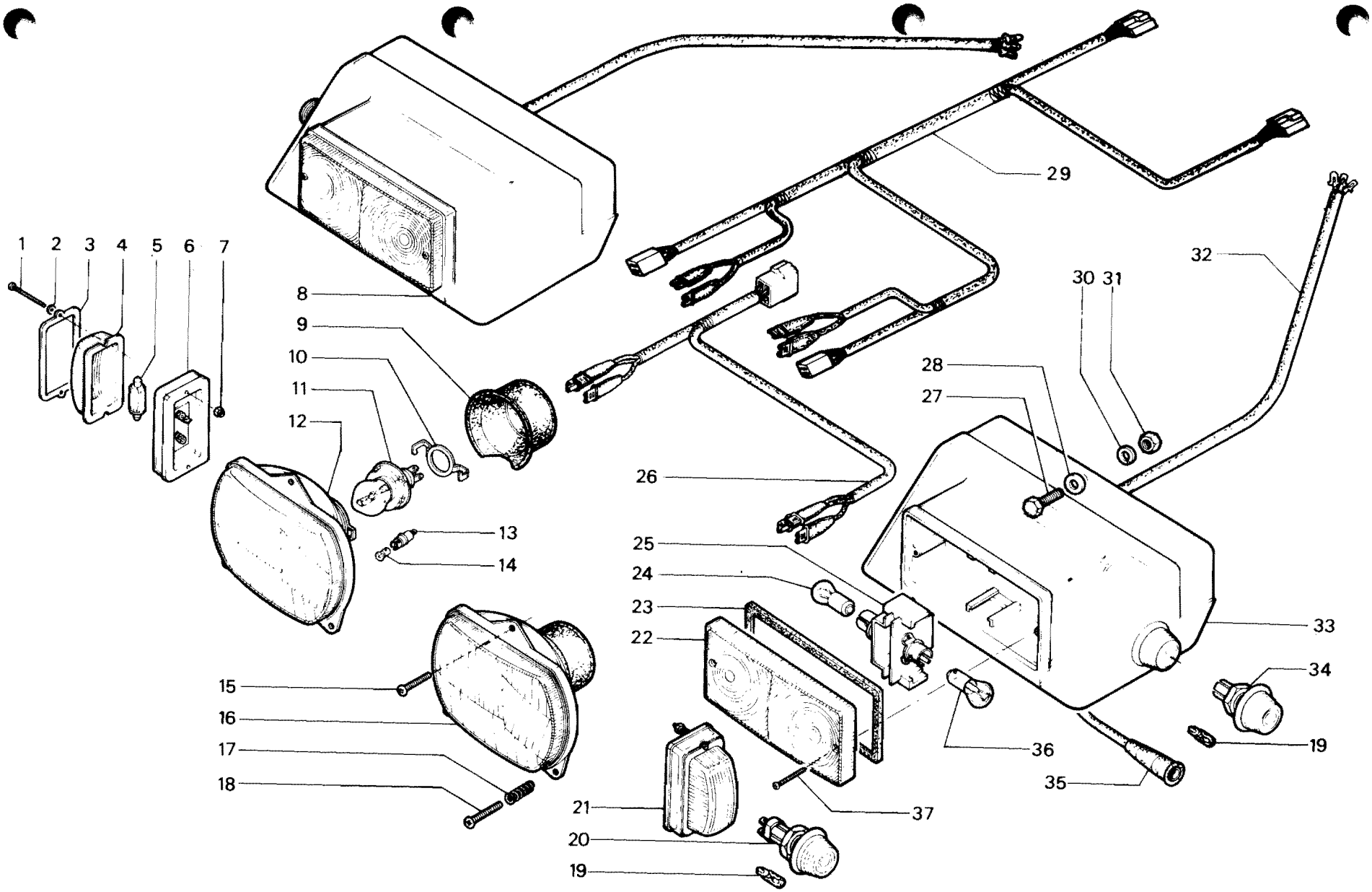

RICAMBI Nr. 13
2ª Serie SM

IMPIANTO ELETTRICO ANTERIORE

4000 - 4800 - 7000 (da matr. **13-5360** * *)
2800 (da matr. **13-5138** *)

TAV. F 1 - 20

Da matr. nr. * - * *	Fino a matr. nr.

Ric. 13	Tav. F2 - 10	**IMPIANTO ELETTRICO CENTRALE**	Foglio nr. 1	da matr. **13-1001** fino a matr.

fig.	nr. codice	quant.	modif.	denominazione e validità
1	6 174 512	1		AVVISATORE ACUSTICO
2	6 210 506	1		CUFFIA
3	5 172 524	1		IMPIANTO CENTRALE COMPLETO 6000 - 5000
	5 172 532	1		IMPIANTO CENTRALE COMPLETO 6000 - 5000 EXPORT
	5 172 525	1		IMPIANTO CENTRALE COMPLETO 4500
	5 172 526	1		IMPIANTO CENTRALE COMPLETO 4400 - 546
	5 172 527	1		IMPIANTO CENTRALE COMPLETO 4200
	5 172 533	1		IMPIANTO CENTRALE COMPLETO 4200 EXPORT
	5 172 528	1		IMPIANTO CENTRALE COMPLETO 4000
	5 172 529	1		IMPIANTO CENTRALE COMPLETO 3600 - 437 - 337 V
	5 172 534	1		IMPIANTO CENTRALE COMPLETO 3600 EXPORT
	5 172 530	1		IMPIANTO CENTRALE COMPLETO 3400 - 337 R - 337 RV
	5 172 550	1		IMPIANTO CENTRALE COMPLETO 3400 EXPORT
	5 172 531	1		IMPIANTO CENTRALE COMPLETO 525
4	5 172 539	1		CAVO PER POLO + (1)
	5 172 505	1		CAVO PER POLO + (2)
5	6 174 521	1		PRERISCALDATORE 4200 EXPORT
6	6 174 513	1		INTERRUTTORE RISERVA COMBUSTIBILE
7	6 195 502	6		VITE ∅ 3,5 x 13 DIN 7981
8	6 145 009	2		FERMO BATTERIA
9	6 191 546	2		VITE M 10 x 16 UNI 5739
10	6 206 502	1		RONDELLA ∅ 10 UNI 1751 - 52 A
11	6 220 007	1		FELTRO
	6 220 009	1		FELTRO (525 - 546)
12	6 210 505	2		CUFFIA
13	5 141 006	1		SUPPORTO BATTERIA (525 - 546)
14	6 181 501	1		BATTERIA "SCAINI - 59261" (6000 - 5000)
	6 181 504	1		BATTERIA "FIAMM 6B5P" (3)
15	5 172 506	2		CAVO PER POLO —
16	6 146 004	2		TIRANTE
	6 146 005	2		TIRANTE (525 - 546)
17	6 199 501	1		DADO M 6 UNI 5448
18	6 141 005	1		ANGOLARE

fig.	nr. codice	quant.	modif.	denominazione e validità

(1) 6000 - 5000 - 4200 - 3600 - 337 V - 437
(2) 4500 - 4400 - 4000 - 3400 - 546 - 525 - 337 RV - 437 R
(3) 4500 - 4400 - 4200 - 4000 - 3600 - 3400 - 525 - 546 - 337 V - 337 RV - 437 - 437 R

tabella modifiche

modif. nr.	fig. nr.	codice antemodifica	fino a matr. nr.	codice postmodifica e norme di ricambio	da matr. nr.

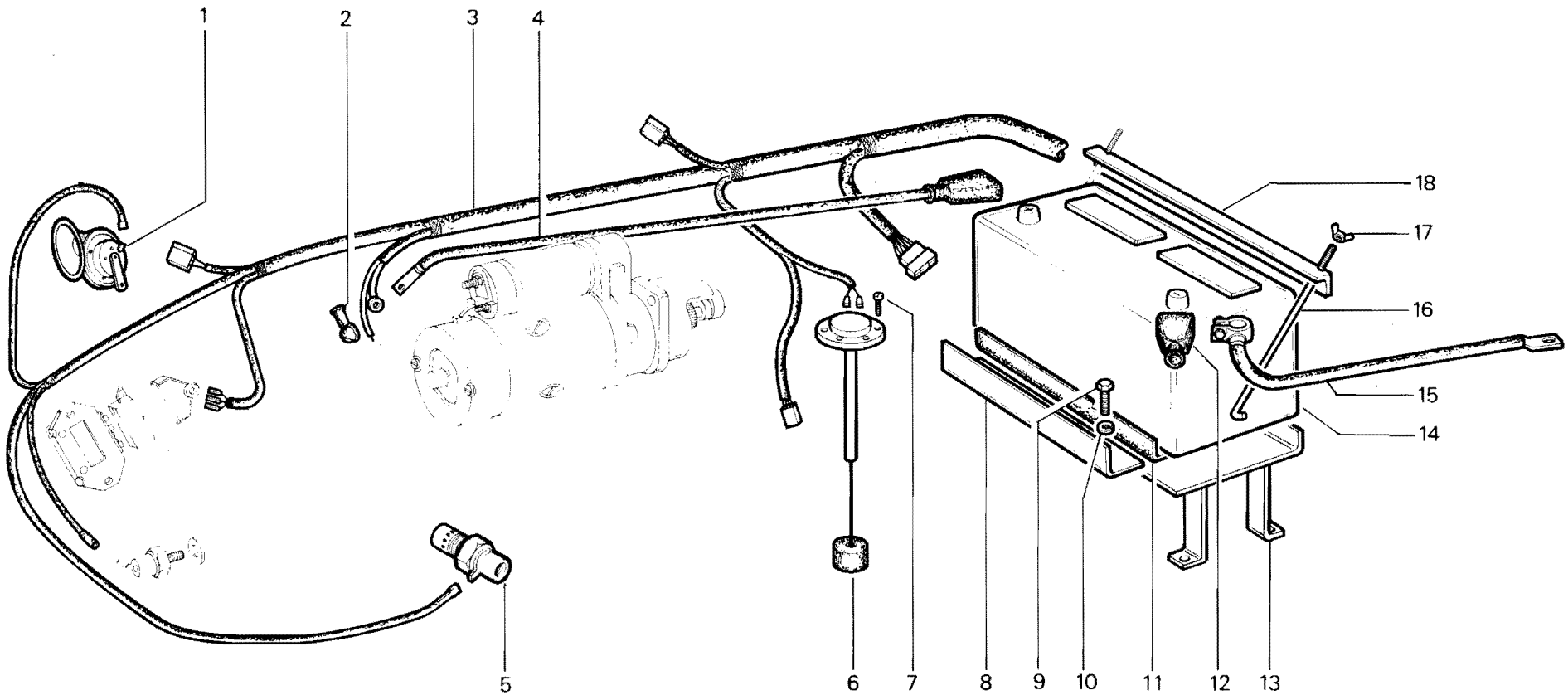

RICAMBI Nr. 13
1ª Serie SM

IMPIANTO ELETTRICO CENTRALE

3400 - 3600 - 4000 - 4200 - 4400 - 4500 - 5000 - 6000 - 546 - 525
337 V - 337 RV - 437 R - 437

TAV. F 2 - 10

Da matr. nr.	Fino a matr. nr.
13-1001	

Ric. 13	Tav. F2 - 20	IMPIANTO ELETTRICO CENTRALE	Foglio nr. 1	da matr. * - * * / fino a matr.

fig.	nr. codice	quant.	modif.	denominazione e validità
1	6 174 512	1		AVVISATORE ACUSTICO
2	6 179 501	1		SUPPORTO
3	6 206 509	1		RONDELLA ∅6 DIN 6798
4	6 197 530	1		DADO M 6 UNI 5587
5	6 210 506	1		CUFFIA
6	6 174 513	1		INTERRUTTORE RISERVA COMB. (7500-7000-5200-4800-4000)
7	6 195 502	6		VITE ∅3,5 x 13 DIN 7981
8	6 199 501	2		DADO M 6 UNI 5448
9	5 172 539	1		CAVO PER POLO +
10	6 141 014	1		ANGOLARE (7000-7500)
	6 141 011	1	297	ANGOLARE (4800-4000-TIGRE 2800)
	6 141 017	1		FERMO BATTERIA (TIGRECAR 2800)
	6 179 064	1		ANGOLARE (5200)
11	5 172 506	2		CAVO PER POLO —
12	6 210 505	1		CUFFIA
13	5 172 569	1		IMPIANTO CENTRALE COMPLETO 7000-7500
	5 172 570	1		IMPIANTO CENTRALE COMPLETO 7000-7500 EXPORT
	5 172 582	1		IMPIANTO CENTRALE COMPLETO 4800-5200
	5 172 583	1		IMPIANTO CENTRALE COMPLETO 4800-5200 EXPORT
	5 172 528	1		IMPIANTO CENTRALE COMPLETO 4000
	5 172 581	1		IMPIANTO CENTRALE COMPLETO 4000 EXPORT
	5 172 579	1		IMPIANTO CENTRALE COMPLETO 2800
	5 172 580	1		IMPIANTO CENTRALE COMPLETO 2800 EXPORT
14	6 181 506	1		BATTERIA "SCAINI 60068" (7000-7500)
	6 181 507	1		BATTERIA "FIAM 6EP 450" (7000-7500)
	6 181 505	1	297	BATTERIA "SCAINI" 58063 (5200-4800-2800)
	6 181 504	1		BATTERIA "FIAMM" 6B5P (4000)
	6 181 512	1		BATTERIA "FIAMM" 6 MPX 7RM (5200)
15	6 191 522	2		VITE M 10 x 30 UNI5739
16	6 206 502	2		RONDELLA ∅10 UNI 1751-52A
17	6 146 004 A	2		TIRANTE (7500-7000-5200-4800)
	6 146 006	2		TIRANTE (4000 - TIGRE 2800)
	6 146 007	1		TIRANTE (5200 - TIGRECAR 2800)
18	6 141 012	1		ATTACCO TIRANTE SX
	6 141 013	1		ATTACCO TIRANTE DX
19	6 220 016	2		GOMMA BASE BATTERIA (7550-7000-5200-4800)
	6 220 015	2		GOMMA BASE BATTERIA (4000-2800)

fig.	nr. codice	quant.	modif.	denominazione e validità

tabella modifiche

modif. nr.	fig. nr.	codice antemodifica	fino a matr. nr.	codice postmodifica e norme di ricambio	da matr. nr.
297	10	~~6 141 011~~		6 179 064 (solo per 5200)	
297	14	~~6 181 505~~		6 181 512 (FIAMM 6MPX7RM solo pre 5200)	

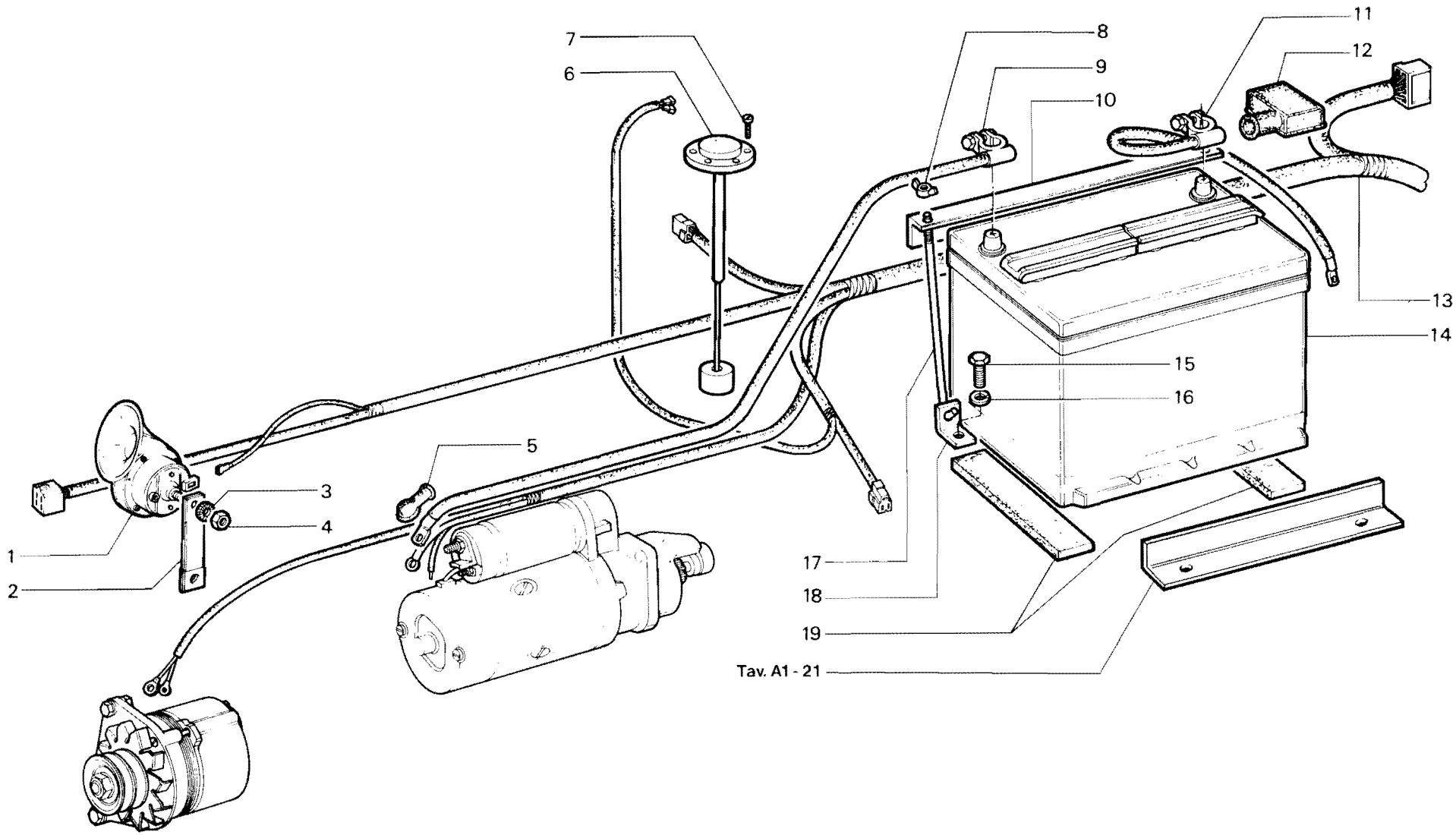

RICAMBI Nr. 13
2ª Serie SM

IMPIANTO ELETTRICO CENTRALE

4000 - 4800 - 5200 - 7000 - 7500 (da matr. **13-5360****)
2800 (da matr. **13-5138***)

TAV. F 2 - 20

Da matr. nr. * — * *	Fino a matr. nr.

Ric. 13	Tav. F3 - 10	IMPIANTO ELETTRICO POSTERIORE	Foglio nr. 1 (1/2)	da matr. 13-1001 fino a matr.

fig.	nr. codice	quant.	modif.	denominazione e validità
1	5 172 536	1		IMPIANTO POST. (MAKI)
	5 172 535	1		IMPIANTO POST. (TIGRONE - SUPERTIGRE - TROPICAL)
	5 172 537	1		IMPIANTO POST. (UNICAR - UNITRANS - TIGRECAR)
	5 172 578	1		IMPIANTO POST. (TIGRE - TIGRONE P.C.)
2	6 179 016	1		ATTACCO
3	6 191 540	2		VITE M 6 x 20 UNI 5739
4	6 179 003	1		SUPPORTO
5	6 197 507	2		DADO M 8 UNI 5587
6	6 205 501	1		RONDELLA ∅ 8 UNI 6592
7	6 205 504	1		RONDELLA ∅ 10 UNI 6592
8	6 206 519	1		RONDELLA ∅10 DIN 6798
9	6 191 546	1		VITE M 10 x 16 UNI 5739
10	6 198 506	2		DADO M 6 UNI 7473
11	6 173 508	1		INTERRUTTORE STOP
12	6 191 510	1		VITE M 8 x 30 UNI 5739
13	5 197 515	1		DADO ESAGONALE
14	6 179 018	1		SUPPORTO (TIGRONE - UNITRANS - MAKI)
	6 179 019	1		SUPPORTO (SUPERTIGRE - TROPICAL - UNICAR)
15	6 173 509	1	273	INTERRUTTORE CONSENSO AVVIAMENTO
	6 173 513	1		INTERRUTTORE CONSENSO AVV. (2800 - 4000 P.C.)
16	6 210 512	1		CUFFIA
	6 210 520	1		CUFFIA (2800 - 4000 P.C.)
17	6 198 513	3		DADO M 5 UNI 7473
18	6 174 522	1		PRESA ELETTRICA
19	6 192 518	3		VITE M 5 x 45 UNI 5931
20	5 172 547	1		CAVO SX (1) mm 660
	5 172 546	1		CAVO DX (1) mm 660
	5 172 573	1		CAVO SX (2) mm 250
	5 172 572	1		CAVO DX (2) mm 250
	5 172 575	1		CAVO SX (3) mm 1150
	5 172 574	1		CAVO DX (3) mm 1150
21	6 197 545	4		DADO M 5 UNI 5587
22	6 206 522	4		RONDELLA ∅ 5 UNI 1751 - 52 A
23	Fig. 40			
24	6 176 508	2		GUARNIZIONE
25	6 174 503	2		LAMPADA 21 W (FRECCE)
26	6 177 503	2		VETRO
	6 177 507	1		VETRO (PER LUCE TARGA)
27	6 195 501	4		VITE ∅ 3,5 x 25 DIN 7981
28	6 174 541	2		PORTALAMPADE
29	6 174 514	2		LAMPADA 5/21 W
30	Fig. 62			
31	6 205 525	4		RONDELLA ∅ 8 UNI 6593
32	6 191 531	4		VITE M 8 x 25 UNI 5739
33	6 197 507	4		DADO M 8 UNI 5587
34	6 206 501	4		RONDELLA ∅ 8 UNI 1751 - 52 A
35	5 172 541	1		CAVO SX (4) mm 560
	5 172 540	1		CAVO DX (4) mm 560
	5 172 543	1		CAVO SX (5) mm720
	5 172 542	1		CAVO DX (5) mm 720
	5 172 545	1		CAVO SX (6000 M. - 7000 M. - 7500 M.) mm 820
	5 172 544	1		CAVO DX (6000 M. - 7000 M. - 7500 M.) mm 820
36	5 172 538	1		CAVO LUCE TARGA
37	6 179 006	2		DISTANZIALE
38	6 206 505	2		RONDELLA ∅ 6 UNI 1751 - 52 A
39	6 191 511	2		VITE M 6 x 10 UNI 5739

(1) RHEIN/VIGNETO: 3400 - 3600 - 4000 - 4200 - 4400 - 4800 - 5000 - 5200
(2) TIGRE/TIGRONE P.C.:PARAFANGHI TONDI
(3) UNICAR - UNITRANS - TIGRECAR
(4) 3400 - 3600 - 4000 - 4200 - 4400 - 4500 - 4800 - 5000- 5200 TIGRE/TIGRONE P.C.: PARAFANGHI QUADRI
(5) 4800 N. - 5000 N. - TROPICAL - 6000/7000/7500: N. - V. - F. - A.

tabella modifiche

modif. nr.	fig. nr.	codice antemodifica	fino a matr. nr.	codice postmodifica e norme di ricambio	da matr. nr.
273	15	~~6 173 509~~		6 173 513	

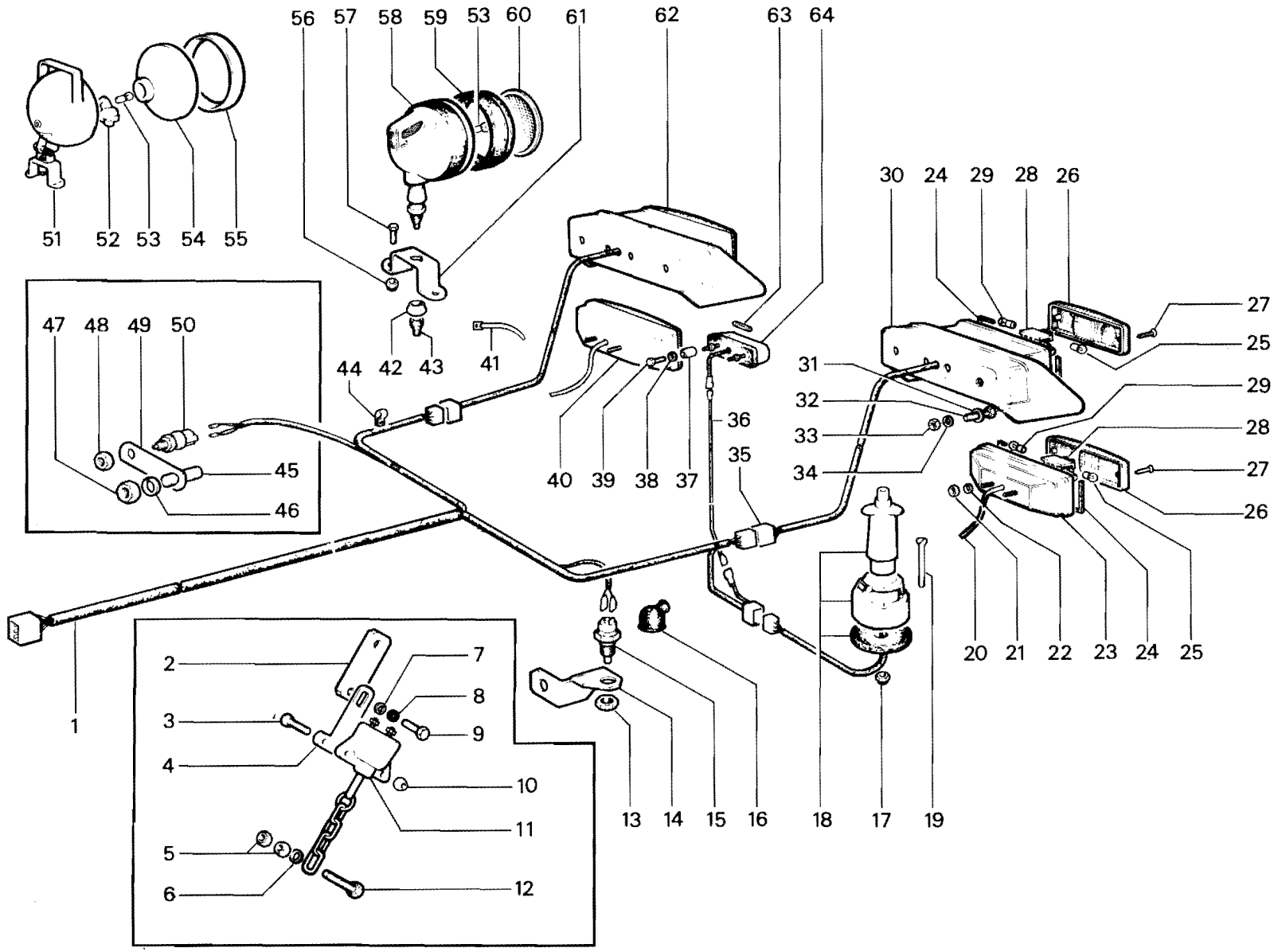

RICAMBI Nr. 13 Serie SM	**IMPIANTO ELETTRICO POSTERIORE**	TAV. F 3 - 10	
		Da matr. nr. **13 - 1001**	Fino a matr. nr.

Ric. 13	Tav. F3 - 10	IMPIANTO ELETTRICO POSTERIORE	Foglio nr. 1 (2/2)	da matr. 13-1001 fino a matr.

fig.	nr. codice	quant.	modif.	denominazione e validità
40	4 175 521	1		FANALE SX (1)
	4 175 520	1		FANALE DX (1)
	4 175 529	1	295	FANALE SX (2)
	4 175 528	1	295	FANALE DX (2)
	4 175 531	1		FANALE SX (3 - CON LUCE TARGA)
	4 175 530	1		FANALE DX (3)
41	6 212 505	a r.		FASCETTA
42	6 197 546	1		DADO
43	6 210 513	1		CUFFIA
44	6 212 511	a r.		FASCETTA
45	6 190 529	1		PRIGIONIERO (Tav. B3 - 10)
46	6 206 510	1		RONDELLA ∅ UNI 1751 - 52 A
47	6 197 510	1		DADO M 14 x 1,5 UNI 5587
48	6 193 511	1		DADO
49	6 179 032	1		SUPPORTO
50	6 173 512	1		INTERRUTTORE STOP
51	5 175 506	1		FANALE POST. COMPLETO (a r.)
52	6 174 523	1		PORTALAMPADA
53	6 174 516	1		LAMPADA 50 W
54	6 178 501	1		GRUPPO OTTICO
55	6 176 503	1		CORNICE
56	6 198 503	2		DADO M 8 UNI 7473
57	6 191 515	2		VITE M 8 x 16 UNI 5739
58	5 175 518	1		FANALE COMPLETO (a r.)
59	6 176 506	1		CORNICE
60	6 177 505	1		VETRO
61	6 179 024	1		SUPPORTO
	6 179 027	1		SUPPORTO (CON SUPPORTO ARCO PROTEZIONE)
	6 179 025	1		SUPPORTO (SUPERTIGRE VIGNETO)
62	4 175 513	1	295	FANALE SX (4)
	4 175 512	1	295	FANALE DX (4)
	4 175 515	1	295	FANALE SX (5)
	4 175 514	1	295	FANALE DX (5)
	4 175 517	1		FANALE SX (6000 M. - 7000 M. - 7500 M.)
	4 175 516	1		FANALE DX (6000 M. - 7000 M. - 7500 M.)
63	6 174 517	1		LAMPADA 5 W
64	5 175 507	1		LUCE TARGA

fig.	nr. codice	quant.	modif.	denominazione e validità

(1) RHEIN/VIGNETO: 3400 - 3600 - 4000 - 4200 - 4400 - 4800 - 5000 - 5200
(2) TIGRE/TIGRONE P.C.: PARAFANGHI TONDI
(3) UNICAR - UNITRANS - TIGRECAR
(4) 3400 - 3600 - 4000 - 4200 - 4400 - 4500 - 4800 - 5000 - 5200 - TIGRE/TIGRONE P.C.: PARAFANGHI QUADRI
(5) 4800 N. - 5000 N. - 5200 - TROPICAL - 6000/7000: N. - V. - F. - A.

tabella modifiche

modif. nr.	fig. nr.	codice antemodifica	fino a matr. nr.	codice postmodifica e norme di ricambio	da matr. nr.
295	40	~~4 175 529~~		4 175 521	
295	40	~~4 175 528~~		4 175 520	
295	62	~~4 175 513~~		4 175 517	
295	62	~~4 175 515~~		4 175 517	
295	62	~~4 175 512~~		4 175 516	
295	62	~~4 175 514~~		4 175 516	

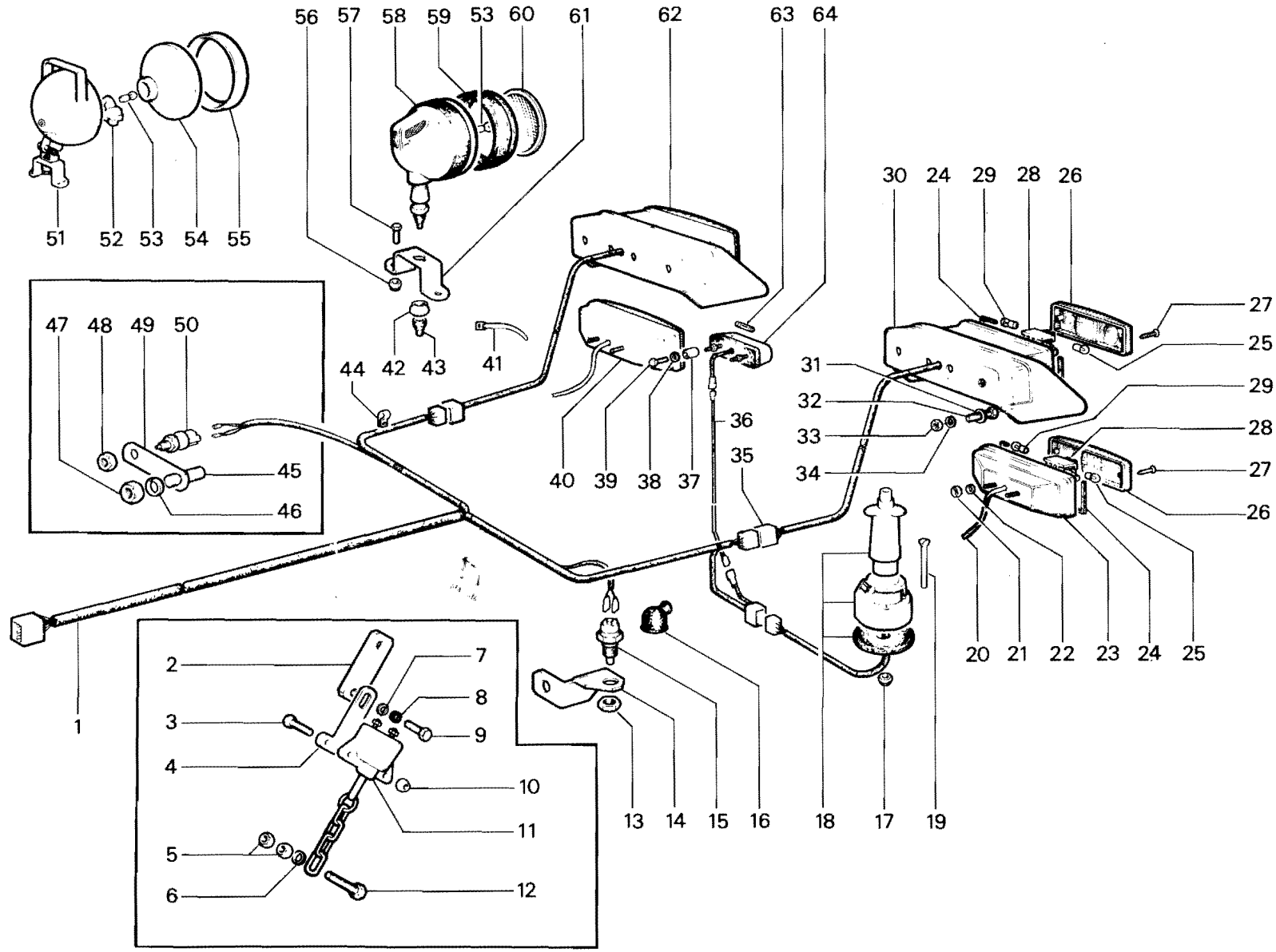

RICAMBI Nr. 13 Serie SM	**IMPIANTO ELETTRICO POSTERIORE**	TAV. F 3 - 10	
		Da matr. nr. **13 - 1001**	Fino a matr. nr.

Ric. 13	Tav. F4 - 10	QUADRO PORTASTRUMENTI	Foglio nr. 1	da matr. 13-1001 fino a matr.

fig.	nr. codice	quant.	modif.	denominazione e validità
1	6 201 514	1		VITE CAVA (6000 - 5000 - 4500 - 4200)
	6 201 515	1		VITE CAVA (4400 - 3400 - 337 RV - 437 R)
	6 201 513	1		VITE CAVA (3600 - 337 V - 437)
	6 201 512	1		VITE CAVA M 8 x 16 (7000 - 4000)
	6 201 532	1		VITE CAVA M 10 x 1 x 24 (2800 - 4000 - 7000)
	6 201 533	1		VITE CAVA (4800)
2	6 205 502	2		RONDELLA IN RAME ∅ 8 x 13 x 1,5
	6 205 509	2		RONDELLA IN RAME ∅ 10 x 17 x 1,5
3	6 149 501	1		TUBO (6000 - 5000 - 4400 - 4200 - 4500)
	6 149 502	1	152	TUBO (4000)
	6 149 501	1	152	TUBO (7000)
	6 149 503	1		TUBO (3600 - 3400 - 337 V - 337 RV - 437 - 437 R)
	6 149 509	1		TUBO (4800)
	6 149 511	1		TUBO (2800)
4	5 201 511	1		RIDUZIONE (7000 - 4000)
5	6 174 509	1		SPIA GENERATORE E PRESSIONE OLIO
	6 174 542	1		SPIA GENERATORE E TEMPERATURA OLIO
	6 174 544	1		SPIA GENERATORE E INTASAMENTO FILTRO
6	6 174 510	1		SPIA ABBAGLIANTI E RISERVA CARBURANTE
	6 174 543	1		SPIA ABBAGLIANTI (2800)
7	6 174 511	1		SPIA INDICATORI DIREZ. E LUCI POSIZIONE
8	6 173 505	1		INTERMITTENZA
	6 173 506	1		INTERMITTENZA (EXPORT)
9	6 174 508	1		SPIA LAMPALLARM
10	6 174 518	7		LAMPADA 3 W
11	5 180 501	1		MANOMETRO OLIO
	5 180 511	1		MANOMETRO OLIO (7000)
12	5 180 504	1		CRONOTACCHIGIROMETRO
13	6 174 525	1		SCATOLA PORTAFUSIBILI (6 FUSIBILI)
14	6 174 506	6		FUSIBILE 8 A
15	6 174 526	1		COPERCHIO
16	6 174 504	2		CHIAVE
17	6 173 502	1		DEVIATORE INDICATORI DIREZ.
18	6 173 501	1		COMMUTATORE LUCI - CLACSON
19	5 180 505	1		RINVIO (6000 - 5000 - 4200)
	5 180 506	1		RINVIO (3600 - 337 V - 437)
	5 180 507	1		RINVIO (4400 - 546)
	5 180 508	1		RINVIO (3400)
	5 180 509	1		RINVIO (4000)
	5 180 510	1		RINVIO (7000)
	5 180 512	1		RINVIO (2800)

fig.	nr. codice	quant.	modif.	denominazione e validità
19	5 180 513	1		RINVIO (4800)
20	5 149 504	1		TRASMISSIONE (6000 - 5000 - 4200 - 4000 - 7000)
	5 149 505	1		TRASMISSIONE (3600 - 337 V - 437)
	5 149 506	1		TRASMISSIONE (3400 - 337 RV - 437 R - 4400 - 546)
	5 149 507	1		TRASMISSIONE (2800)
	5 149 508	1		TRASMISSIONE (4800)
21	6 173 511	1	197	INTERMITTENZA
22	6 173 504	1	197	LAMPALLARM
23	6 126 005	1		PLANCIA
	6 126 008	1		PLANCIA (EXPORT)
24	6 173 503	1		INTERRUTTORE AVVIAMENTO
	6 173 510	1		INTERRUTTORE AVV. (4200 EXPORT)
25	6 197 506	6		DADO M 6 UNI 5588
26	6 206 509	6		RONDELLA ∅ 6 DIN 6798
27	6 205 508	6		RONDELLA ∅ 6 UNI 6592
28	6 191 521	6		VITE M 6 x 16 UNI 5739

tabella modifiche

modif. nr.	fig. nr.	codice antemodifica	fino a matr. nr.	codice postmodifica e norme di ricambio	da matr. nr.
152	3	~~6 149 501~~	13-7435	6 149 510 + 6 201 532 + 6 205 509 (— 5 201 511)	13-7436
152	3	~~6 149 502~~	13-6677	6 149 509 + 6 201 532 + 6 205 509 (— 5 201 511)	13-6678
197	21	~~6 173 511~~		6 173 514	
197	22	~~6 173 504~~		6 173 514	

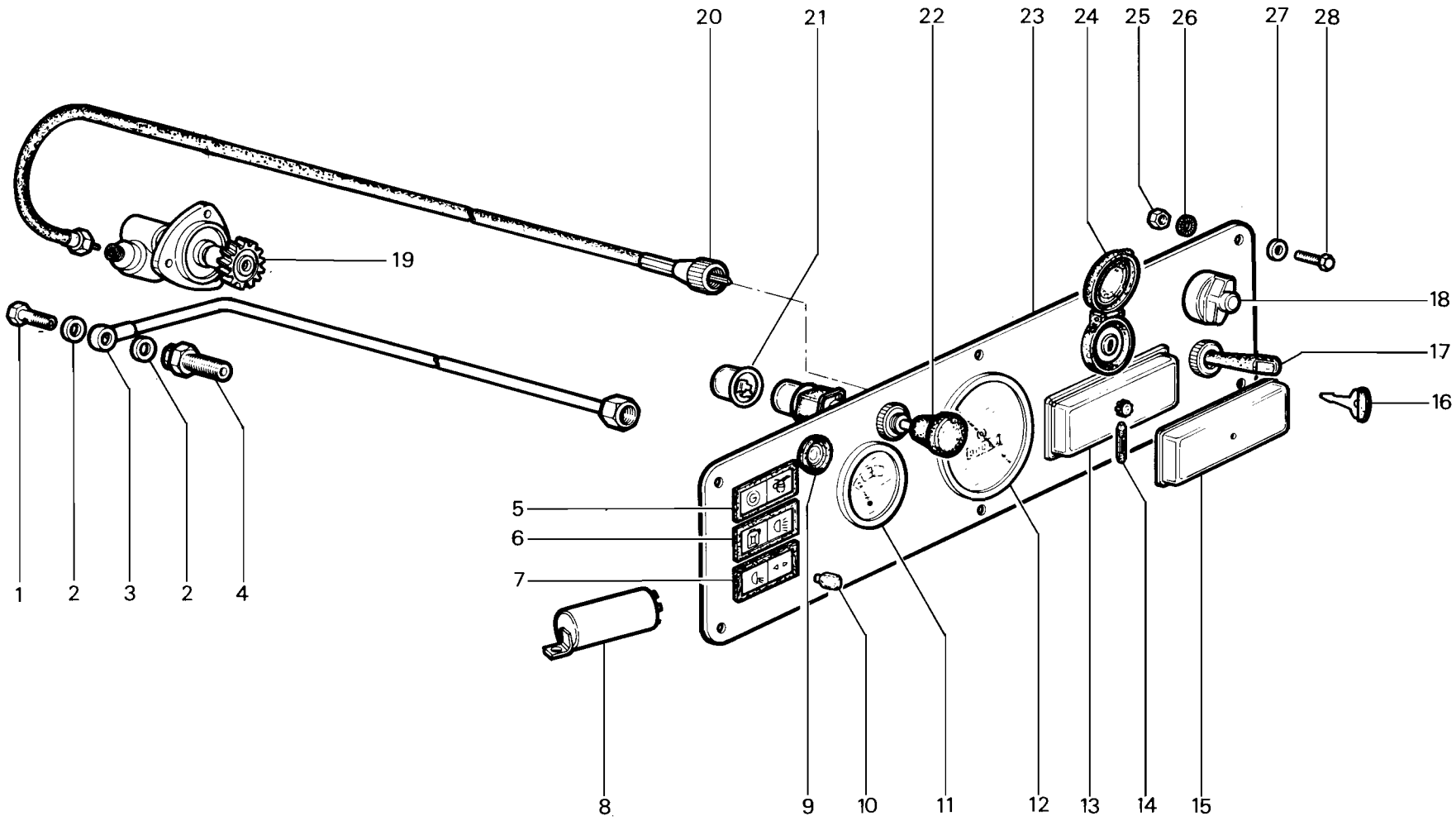

RICAMBI Nr. 13
Serie SM

QUADRO PORTASTRUMENTI

TAV. F 4 - 10

Da matr. nr.	Fino a matr. nr.
13 - 1001	

Ric. 13	Tav. F4 - 20	QUADRO PORTASTRUMENTI	Foglio nr. 1	da matr. 13-1001 fino a matr.

fig.	nr. codice	quant.	modif.	denominazione e validità
1	5 180 507	1		RINVIO CONTAGIRI (546)
2	5 149 506	1		TRASMISSIONE CONTAGIRI (546)
3	6 173 505	1		INTERMITTENZA
4	6 174 511	1		SPIA INDICATORI DIREZ. - LUCI POSIZ.
5	6 174 518	a r.		LAMPADA 3 W.
6	5 180 504	1		CRONOTACCHIGIROMETRO (546)
7	6 211 503	1		CUFFIA STERZO
8	6 174 515	1		SCATOLA PORTAFUSIBILI (6 FUSIBILI)
9	6 174 506	a r.		FUSIBILE 8 A.
10	6 174 526	1		COPERCHIO SCATOLA FUSIBILI (6 FUSIBILI)
11	5 180 503	1		CONTAORE (525)
12	6 174 504	2		CHIAVE
13	6 173 502	1		DEVIATORE
14	6 173 501	1		COMMUTATORE LUCI - CLAXON
15	6 191 521	4		VITE M 6 x 16 UNI 5739
16	6 205 508	4		RONDELLA PIANA ∅ 6 UNI 6592
17	6 206 509	4		RONDELLA ∅ 6 DIN 6798
18	6 197 506	4		DADO M 6 UNI 5588
19	6 173 503	1		QUADRO AVVIAMENTO
20	6 174 510	1		SPIA CARBURANTE - LUCI ABBAGLIANTI
21	6 174 509	1		SPIA GENERATORE - PRESSIONE OLIO

fig.	nr. codice	quant.	modif.	denominazione e validità

tabella modifiche

modif. nr.	fig. nr.	codice antemodifica	fino a matr. nr.	codice postmodifica e norme di ricambio	da matr. nr.

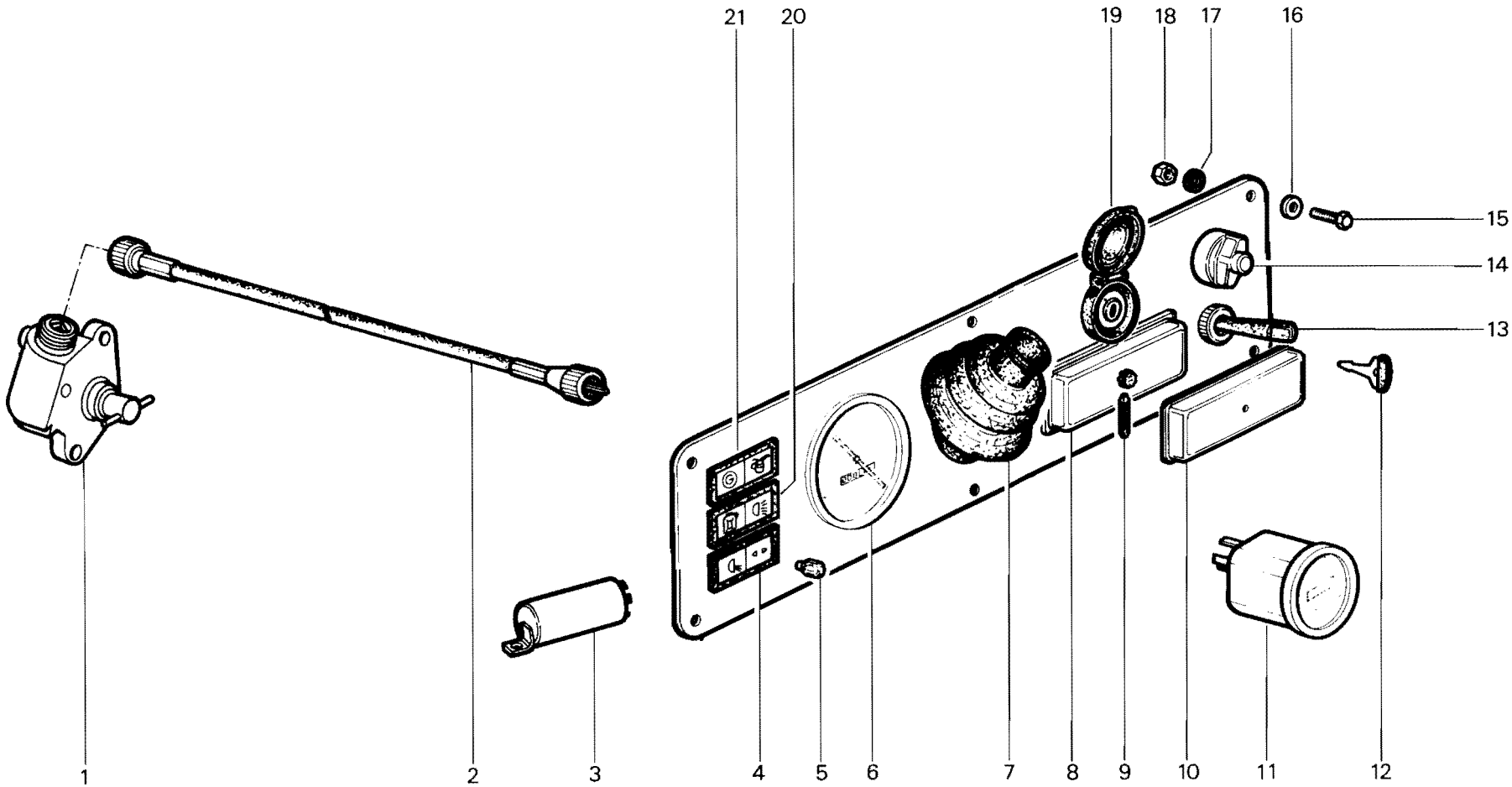

RICAMBI Nr. 13 Serie SM	**QUADRO PORTASTRUMENTI** MAKI	TAV. F 4 - 20	
		Da matr. nr. **13 - 1001**	Fino a matr. nr.

Ric. 13	Tav. G1 - 10	**ZAVORRE FRONTALI**	Foglio nr. 1	da matr. **13-1001** fino a matr.

fig.	nr. codice	quant.	modif.	denominazione e validità
1	6 198 509	2		DADO M 16 x 1,5 UNI 7473
2	5 140 013	1		SUPPORTO ZAVORRE (546)
	5 140 010	1		SUPPORTO ZAVORRE (525)
	5 140 041	1		SUPPORTO ZAVORRE (6000 RHEIN/VIGNETO)
3	6 190 531	1		PRIGIONIERO
4	6 206 510	4		RONDELLA ∅ 14 UNI 1751 - 52 A (525 - 546)
	6 206 506	4		RONDELLA ∅ 12 UNI 1751 - 52 A (6000)
5	6 191 561	4		VITE M 14 x 1,5 x 25 UNI 5740 (525 - 546)
	6 191 581	4		VITE M 12 x 1,25 x 35 UNI 5740 (6000)
6	8 183 006	7		ZAVORRA

fig.	nr. codice	quant.	modif.	denominazione e validità

tabella modifiche

modif. nr.	fig. nr.	codice antemodifica	fino a matr. nr.	codice postmodifica e norme di ricambio	da matr. nr.

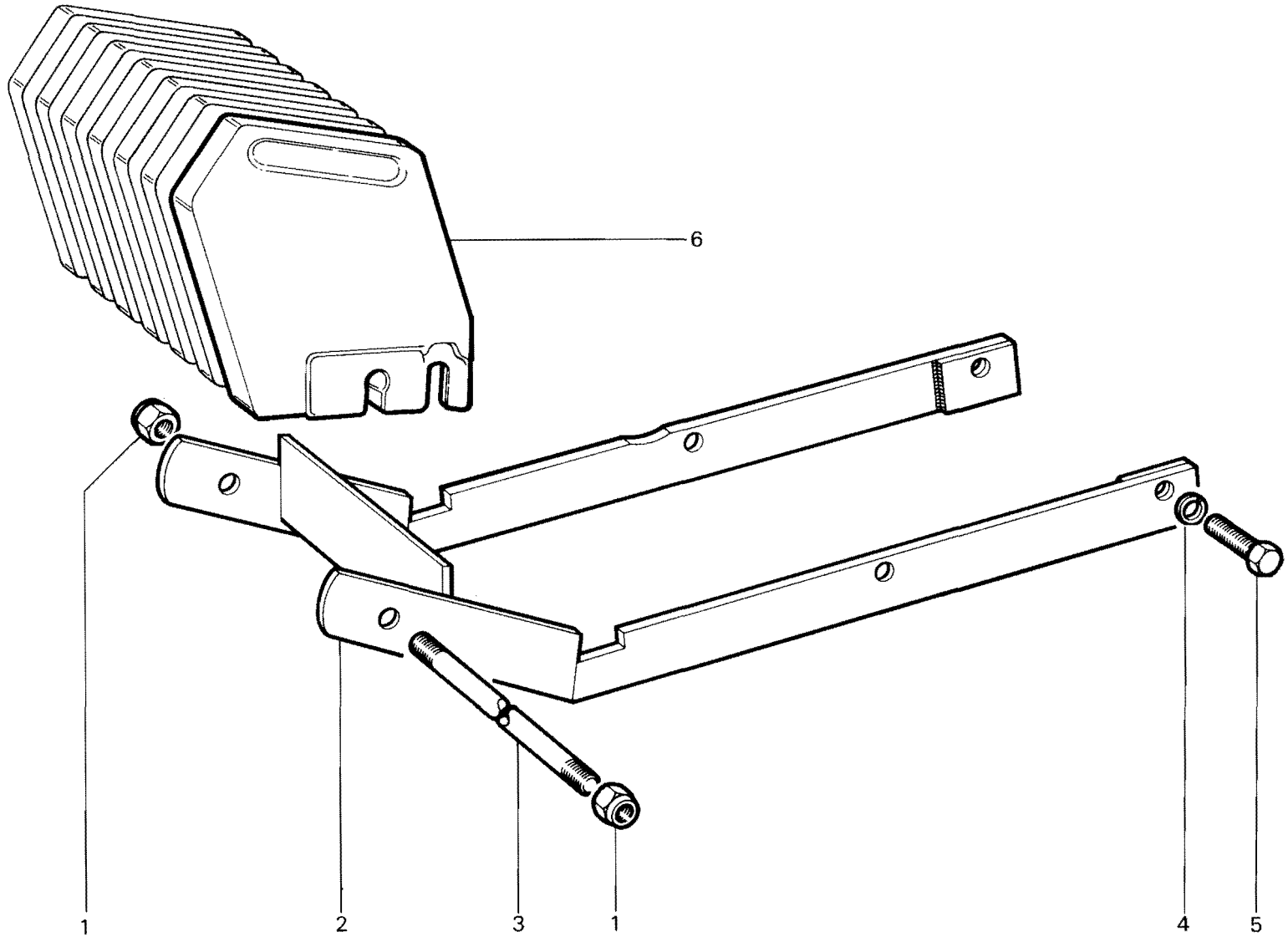

RICAMBI Nr. 13
Serie SM

ZAVORRE FRONTALI
MAKI - TIGRONE 6000 RHEIN/VIGNETO

TAV. G 1 - 10

Da matr. nr.	Fino a matr. nr.
13 - 1001	

Ric. 13	Tav. G1 - 20A	ZAVORRE RUOTE (a.r.)	Foglio nr. 1	da matr. 13-1001 fino a matr.

fig.	nr. codice	quant.	modif.	denominazione e validità
1	6 206 530	4		RONDELLA GROWER ∅ 14 (1)
2	6 197 560	8		DADO M 14 × 15 UNI 5587 (1)
3	6 190 534	4		PRIGIONIERO (RUOTA 8,25 × 16")
	6 190 535	4		PRIGIONIERO (RUOTA 7,50 × 16" N - 6,50 × 16")
4	6 197 537	4		DADO PER ZAVORRA
5	8 183 005	1		ZAVORRA
6	6 140 053	2		PROLUNGA (RUOTE 7,50 × 18")
	6 140 052	2		PROLUNGA (RUOTE 7,50 × 18" VIGNETO)
6	6 140 051	2		PROLUNGA (RUOTE 20" VIGNETO - 112 × 24")
7	6 191 563	2		VITE M 16 × 1,5 × 40 UNI 5740 (2)
8	6 206 531	2		RONDELLA GROWER ∅ 16 (2)
9	6 191 574	4		VITE M 16 × 40 UNI 5739 (3)
10	6 191551	2		VITE M 14 × 1,5 × 45 UNI 5740 (3)
11	6 140 017	2		SUPPORTO (3)
12	6 206 531	4		RONDELLA GROWER ∅ 16 (3)
13	6 197 541	4		DADO M 16 UNI 5587 (3)

fig.	nr. codice	quant.	modif.	denominazione e validità

(1) RUOTE 8,25 × 16" - 7,50 × 16" N - 6,50 × 16".
(2) RUOTE 7,50 × 18" - 7,50 × 18" VIGNETO - 20" VIGNETO - 24".
(3) RUOTE 9,5 × 20" 12,5 × 20".

tabella modifiche

modif. nr.	fig. nr.	codice antemodifica	fino a matr. nr.	codice postmodifica e norme di ricambio	da matr. nr.

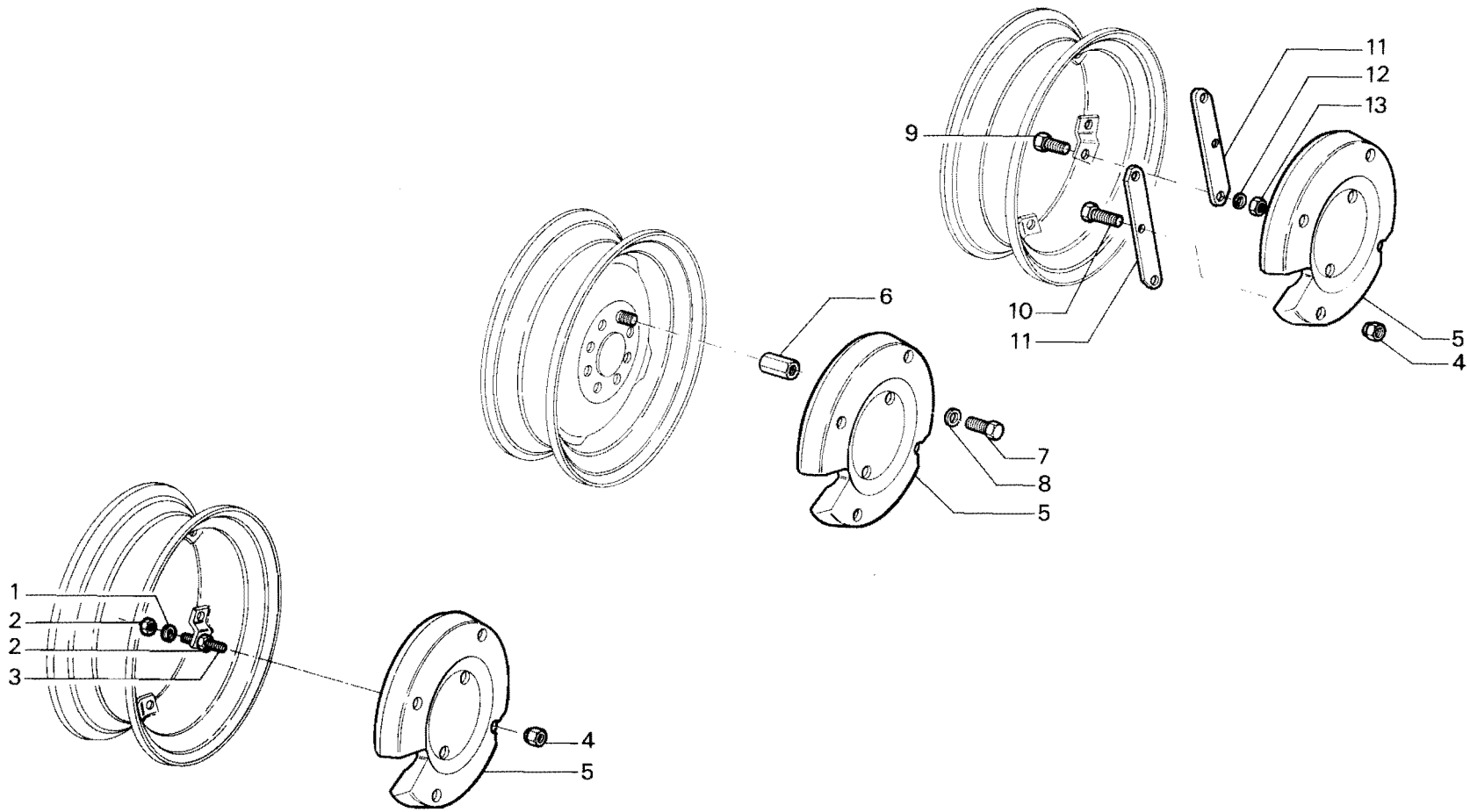

RICAMBI Nr. 13 Serie SM	**ZAVORRE RUOTE (a.r.)**	TAV. G1 - 20A	
		Da matr. nr. **13 - 1001**	Fino a matr. nr.

Finito di stampare maggio 1983
Rovigo
Istituto Padano di Arti Grafiche